ELEKTROPRIJENOS BIH
ЕЛЕКТРОПРЕНОС БИХ

DUGOROČNI PLAN RAZVOJA PRENOSNE MREŽE 2018 - 2027.

KNJIGA II

Decembar 2017.

"Elektroprenos Bosne i Hercegovine" a.d. Banja Luka
78000 Banja Luka, Marije Bursać 7a,
Tel. +387 51 246 500, Fax: +387 51 246 550
Operativna područja:
Banja Luka, Sarajevo, Mostar i Tuzla

IB: 402369530009
MB: 11001416
BR: 08-50.3.-01-4/06
Ministarstvo pravde BiH
Sarajevo

Korisničke banke i brojevi računa
UniCredit Bank a.d. B. Luka 5510010003400849
Raiffeisen Bank 1610450028020039
Sberbank a.d. 5672411000000702
Nova Banka a.d. 5550070151342858
NLB Banka 1320102011989379

PRILOG 1

1.1. Dostignuto i prognozirano opterećenje postojećih TS

1.2. Dostignuto i prognozirano opterećenje postojećih i novih TS

1.3. Opterećenja po čvorištima u trenutku dostizanja maksimalnog i minimalnog opterećenja EES BiH u 2016. godini

1.4. Faktor mjesečnog opterećenja, vrijeme iskorištenja maksimalnog mjesečnog opterećenja i srednje mjesečno opterećenje po TS za period 2012 - 2016. godina

1.1. Dostignuto i prognozirano opterećenje postojećih TS

Red. br.	Naziv objekta TS/RP	Oznaka trafoa u TS	Instalisana snaga transformatora	Registrovano vršno opterećenje TS Pmax			Prosjek - trogodišnji	2017 (Pmax)	Prognozirano vršno opterećenje Pmax (MW)									
				2014	2015	2016			2018	2019	2020	2021	2022	2023	2024	2025	2026	2027
			S (MVA)	(MW)			(MW)	(MW)										
1	Banovići	T1	31,5	15,68	16,27	15,66	15,87	**16,19**	16,51	16,84	17,18	17,52	17,87	18,23	18,60	18,97	19,35	19,73
		T2	31,5															
2	Banja Luka 1	T1	40	32,78	33,21	34,42	33,47	**33,97**	34,47	34,98	35,50	36,02	36,56	37,10	37,30	37,51	37,71	37,92
		T2	40															
3	Banja Luka 2	T1	31,5	51,03	47,17	52,02	50,07	**50,86**	51,66	52,47	53,30	54,14	54,99	55,85	56,49	57,12	57,77	58,42
		T2	31,5															
4	Banja Luka 3	T1	40	47,52	48,35	50,66	48,84	**49,74**	50,64	51,57	52,51	53,47	54,45	55,44	56,39	57,35	58,33	59,32
		T2	20															
5	Banja Luka 4	T1	20	11,98	10,98	11,74	11,57	**11,78**	12,00	12,22	12,45	12,68	12,92	13,16	13,43	13,71	13,99	14,28
		T2	20															
6	Banja Luka 5	T1	20	10,19	9,94	9,49	9,87	**10,07**	10,28	10,49	10,71	10,93	11,15	11,38	11,63	11,89	12,16	12,43
7	Banja Luka 6	T3	20	6,55	6,22	6,00	6,26	**6,35**	6,45	6,55	6,66	6,76	6,87	6,97	7,10	7,23	7,36	7,50
		T4	20															
8	Banja Luka 7	T1	20	8,28	8,60	9,07	8,65	**8,80**	8,95	9,11	9,26	9,42	9,59	9,75	9,95	10,15	10,35	10,56
		T2	20															
9	Banja Luka 8	T1	40	10,71	10,14	11,03	10,63	**10,83**	11,04	11,25	11,47	11,69	11,92	12,15	12,42	12,71	13,00	13,29
		T2	40															
10	Bihać 1	T1	20	14,38	14,84	15,36	14,86	**15,18**	15,51	15,84	16,18	16,53	16,89	17,25	17,59	17,94	18,29	18,65
		T2	20															
11	Bihać 2	T1	20	10,90	10,53	11,61	11,01	**11,23**	11,46	11,69	11,92	12,16	12,40	12,65	12,90	13,16	13,42	13,69
12	Bijeljina 1	T1	20	35,60	39,12	36,70	36,70	**37,44**	38,19	38,95	39,74	40,53	41,35	42,18	43,01	43,85	44,72	45,60
		T2	20															
		T3	20															
13	Bijeljina 2	T1	12,5	0,43	0,41	1,90	1,90	**1,94**	1,98	2,02	2,06	2,10	2,14	2,18	2,23	2,27	2,32	2,36
		T2	12,5															
14	Bijeljina 3	T1	20	29,15	25,37	26,40	26,97	**27,51**	28,05	28,61	29,17	29,75	30,34	30,94	31,56	32,19	32,83	33,49
		T2	40															
15	Bileća	T1	10	7,15	7,37	7,02	7,18	**7,29**	7,40	7,51	7,62	7,73	7,85	7,97	8,09	8,21	8,33	8,46
		T2	20															
16	Bosanska Krupa	T1	20	8,87	8,84	8,21	8,64	**8,81**	8,99	9,17	9,35	9,54	9,73	9,92	10,12	10,32	10,53	10,74
		T2	20															
17	Bosanski Brod	T1	20	19,11	19,18	20,44	19,58	**20,16**	20,77	21,39	22,04	22,70	23,38	24,08	24,80	25,55	26,31	27,10
		T2	16															
		T3	31,5															
18	Bosanski Petrovac	T1	20	4,73	4,59	4,59	4,64	**4,73**	4,82	4,92	5,02	5,12	5,22	5,33	5,41	5,50	5,58	5,67
19	Bosansko Grahovo	T1	20	0,72	0,72	0,72	0,72	**0,73**	0,75	0,76	0,78	0,79	0,81	0,83	0,84	0,86	0,88	0,90
20	Brčko 1	T1	40	37,79	33,61	34,06	35,15	**35,76**	36,38	37,00	37,64	38,29	38,95	39,62	40,26	40,90	41,56	42,22
		T2	40															

Red. br.	Naziv objekta TS/RP	Oznaka trafoa u TS	Instalisana snaga transformatora	Registrovano vršno opterećenje TS Pmax			Prosjek - trogodišnji	2017 (Pmax)	Prognozirano vršno opterećenje Pmax (MW)									
				2014	2015	2016			2018	2019	2020	2021	2022	2023	2024	2025	2026	2027
			S (MVA)	(MW)			(MW)	(MW)										
21	Brčko 2	T1	40	34,03	35,16	33,91	34,37	**34,96**	35,56	36,18	36,80	37,44	38,08	38,74	39,36	39,99	40,63	41,28
		T2	20															
22	Breza	T1	20	17,44	16,24	16,93	16,87	**17,38**	17,90	18,43	18,99	19,56	20,14	20,75	21,37	22,01	22,67	23,35
23	Bugojno	T1	20	11,52	12,26	12,12	11,97	**12,25**	12,54	12,84	13,14	13,45	13,77	14,09	14,39	14,70	15,02	15,34
		T2	20															
24	Busovača	T1	20	7,61	8,18	8,03	7,94	**8,10**	8,26	8,43	8,60	8,77	8,95	9,13	9,31	9,50	9,69	9,88
25	Bužim*	T1	20															
26	Cazin 1	T1	20	18,48	17,53	16,20	17,40	**17,75**	18,11	18,47	18,84	19,21	19,60	19,99	20,39	20,80	21,21	21,64
27	Cazin 2	T1	20	4,64	4,26	3,91	4,27	**4,35**	4,44	4,53	4,62	4,71	4,81	4,90	5,00	5,10	5,20	5,31
28	Cementara	T	31,5	11,88	11,60	11,73	11,74	**11,97**	12,21	12,46	12,70	12,96	13,22	13,48	13,75	14,03	14,31	14,59
29	Čapljina	T1	20	16,62	14,98	15,07	15,56	**15,87**	16,19	16,51	16,84	17,18	17,52	17,87	18,23	18,59	18,96	19,34
		T2	20															
30	Čelinac	T1	20	6,72	5,83	6,19	6,25	**6,34**	6,43	6,52	6,61	6,71	6,80	6,90	7,01	7,13	7,24	7,36
		T2	20															
31	Čitluk	T1	20	23,86	22,08	20,30	22,08	**22,52**	22,97	23,43	23,90	24,38	24,86	25,36	25,87	26,39	26,91	27,45
		T2	20															
32	Derventa	T1	20	15,14	17,35	16,29	16,26	**16,59**	16,92	17,26	17,60	17,95	18,31	18,68	19,05	19,43	19,82	20,22
		T2	20															
33	Doboj 1	T1	20	19,21	19,87	21,82	20,30	**20,81**	21,32	21,86	22,40	22,96	23,53	24,12	24,79	25,47	26,17	26,89
		T2	20															
34	Doboj 2	T1	20	15,33	11,14	14,06	13,51	**13,92**	14,33	14,76	15,20	15,66	16,13	16,61	17,11	17,62	18,15	18,70
		T2	20															
35	Doboj 3	T1	20	7,52	7,29	7,57	7,46	**7,68**	7,91	8,15	8,39	8,64	8,90	9,17	9,45	9,73	10,02	10,32
36	Doboj Istok	T1		5,22	4,80	5,76	5,26	**5,36**	5,47	5,58	5,69	5,81	5,92	6,04	6,16	6,28	6,41	6,54
37	Donji Vakuf	T1	20	4,11	3,72	3,92	3,92	**4,03**	4,16	4,28	4,41	4,54	4,68	4,82	4,96	5,10	5,24	5,39
38	Drvar	T1	20	2,63	3,16	2,90	2,90	**2,95**	3,01	3,07	3,13	3,20	3,26	3,33	3,39	3,46	3,53	3,60
39	Đurđevik	T1	31,5	23,28	21,26	23,97	22,84	**23,29**	23,76	24,23	24,72	25,21	25,72	26,23	26,76	27,29	27,84	28,39
		T2	31,5															
40	Foča	T1	20	9,36	9,82	10,65	9,94	**10,13**	10,32	10,51	10,71	10,90	11,11	11,31	11,54	11,77	12,01	12,25
		T2	20															
41	Fojnica	T1	20			6,13	6,13	**6,25**	6,38	6,51	6,64	6,77	6,90	7,04	7,18	7,33	7,47	7,62
42	Gacko	T1	31,5	10,61	10,57	9,99	10,39	**10,54**	10,70	10,86	11,03	11,19	11,36	11,53	11,70	11,88	12,06	12,24
		T2	31,5															
43	Goražde 1	T1	20	11,06	12,06	12,79	11,97	**12,33**	12,70	13,08	13,47	13,88	14,29	14,72	15,14	15,58	16,03	16,49
		T2	20															
44	Goražde 2	T1	20	2,13	2,48	2,40	2,34	**2,37**	2,40	2,44	2,47	2,51	2,54	2,58	2,62	2,67	2,71	2,75
45	Gračanica	T1	20	21,14	19,54	21,08	20,59	**21,19**	21,82	22,46	23,12	23,79	24,49	25,21	25,87	26,53	27,22	27,93
		T2	31,5															
46	Gradačac	T2	20	19,47	20,16	21,56	20,40	**21,01**	21,64	22,29	22,96	23,65	24,36	25,09	25,69	26,31	26,94	27,58
		T3	20															

Red. br.	Naziv objekta TS/RP	Oznaka trafoa u TS	Instalisana snaga transformatora	Registrovano vršno opterećenje TS Pmax			Prosjek - trogodišnji	2017 (Pmax)	Prognozirano vršno opterećenje Pmax (MW)									
				2014	2015	2016			2018	2019	2020	2021	2022	2023	2024	2025	2026	2027
			S (MVA)	(MW)			(MW)	(MW)										
47	Gradiška	T1	20	18,10	16,82	17,68	17,53	**17,85**	18,17	18,50	18,83	19,17	19,52	19,87	20,21	20,55	20,90	21,25
		T2	20															
48	Grude	T1	20	13,75	12,84	12,66	13,08	**13,35**	13,61	13,88	14,16	14,45	14,73	15,03	15,33	15,64	15,95	16,27
		T2	16															
49	Hadžići	T1	31,5	11,39	11,93	12,24	11,85	**12,09**	12,33	12,58	12,83	13,09	13,35	13,62	13,89	14,17	14,45	14,74
50	HAK - Polihem	T1	40				1,22		26,64	27,46	28,42	29,40	30,42	31,48	32,57	33,70	34,87	36,08
		T2	40															
51	Jablanica	T1	20	3,26	2,82	3,29	3,12	**3,19**	3,25	3,31	3,38	3,45	3,52	3,59	3,66	3,73	3,81	3,88
52	Jajce 1	T1	40	6,85	6,04	6,41	6,43	**6,56**	6,69	6,83	6,96	7,10	7,25	7,39	7,54	7,69	7,84	8,00
		T2	20															
53	Janja	T1	20	6,46	6,27	6,49	6,41	**6,54**	6,68	6,82	6,96	7,11	7,26	7,41	7,54	7,68	7,82	7,96
54	Kiseljak	T1	20	17,08	18,00	17,69	17,59	**12,59**	12,84	13,10	13,36	13,63	13,90	14,18	14,46	14,75	15,05	15,35
55	Kladanj	T1	20	6,60	7,22	6,93	6,92	**7,13**	7,34	7,56	7,79	8,02	8,26	8,51	8,76	9,03	9,30	9,58
		T2	8															
56	Ključ	T1	20	5,80	5,58	4,91	5,43	**5,57**	5,70	5,85	5,99	6,14	6,29	6,45	6,59	6,74	6,89	7,04
57	Konjic	T1	20	12,58	13,36	12,73	12,89	**13,24**	13,60	13,96	14,34	14,73	15,13	15,53	15,91	16,29	16,69	17,09
		T2	20															
58	Kotor Varoš	T1	20	11,11	11,52	11,94	11,52	**11,72**	11,92	12,13	12,34	12,55	12,76	12,98	13,19	13,41	13,63	13,85
59	Kozarska Dubica	T1	20	19,64	18,66	21,16	19,82	**20,19**	20,57	20,96	21,36	21,76	22,17	22,59	23,04	23,49	23,95	24,42
		T2	20															
60	Kupres	T1	20	2,45	2,81	2,86	2,71	**2,76**	2,82	2,87	2,93	2,99	3,05	3,11	3,17	3,23	3,30	3,36
61	Laktaši	T1	20	18,61	18,02	18,96	18,53	**18,89**	19,25	19,62	20,00	20,38	20,77	21,17	21,55	21,94	22,33	22,73
		T2	20															
62	Laktaši 2*	T1	20															
63	Livno	T1	20	13,44	13,09	13,24	13,26	**13,52**	13,79	14,07	14,35	14,63	14,93	15,23	15,53	15,84	16,16	16,48
		T2	20															
64	Lopare	T1	20	3,02	3,08	3,10	3,07	**3,11**	3,16	3,21	3,26	3,32	3,37	3,42	3,50	3,59	3,67	3,76
65	Lukavac	T1	20	35,52	38,86	39,65	38,01	**39,15**	40,32	41,53	42,78	44,06	45,38	46,75	48,12	49,53	50,98	52,48
		T2	20															
		T3	31,5															
66	Ljubuški	T1	20	17,81	16,51	16,46	16,93	**17,26**	17,61	17,96	18,32	18,69	19,06	19,44	19,83	20,23	20,63	21,05
		T2	20															
67	Maglaj	T1	20	22,13	17,98	19,76	19,96	**20,36**	20,76	21,18	21,60	22,03	22,47	22,92	23,38	23,85	24,33	24,81
		T2	40															
68	Modriča	T1	20	17,52	16,51	16,72	16,92	**17,43**	17,95	18,49	19,04	19,62	20,21	20,81	21,44	22,08	22,74	23,42
69	Mostar 2	T1	40	30,02	28,55	27,38	28,65	**29,22**	29,81	30,40	31,01	31,63	32,26	32,91	33,57	34,24	34,92	35,62
		T2	20															
70	Mostar 4	T5	20	2,78	2,83	2,68	2,76	**2,82**	2,88	2,93	2,99	3,05	3,11	3,18	3,24	3,30	3,37	3,44
		T6	20															
71	Mostar 5	T1	20	7,39	8,50	10,27	8,72	**8,90**	9,07	9,25	9,44	9,63	9,82	10,02	10,22	10,42	10,63	10,84
		T2	20															
72	Mostar 6	T1	20	27,94	25,34	24,05	25,78	**26,29**	26,82	27,35	27,90	28,46	29,03	29,61	30,20	30,80	31,42	32,05
		T2	20															

Red. br.	Naziv objekta TS/RP	Oznaka trafoa u TS	Instalisana snaga transformatora	Registrovano vršno opterećenje TS Pmax			Prosjek - trogodišnji	2017 (Pmax)	Prognozirano vršno opterećenje Pmax (MW)									
				2014	2015	2016			2018	2019	2020	2021	2022	2023	2024	2025	2026	2027
			S (MVA)	(MW)			(MW)	(MW)										
73	Mostar 7	T1	20	24,58	23,76	31,87	26,74	**27,27**	27,82	28,37	28,94	29,52	30,11	30,71	31,32	31,95	32,59	33,24
		T2	20															
74	Mostar 9 (Buna)	T1	20	3,77	3,21	5,30	4,09	**4,19**	4,30	4,41	4,52	4,63	4,75	4,86	4,99	5,11	5,24	5,37
75	Mrkonjić Grad	T1	20	17,19	17,98	17,26	17,48	**17,77**	18,06	18,36	18,66	18,97	19,29	19,61	19,90	20,20	20,50	20,81
		T2																
76	Neum	T1	20	6,38	7,13	6,60	6,70	**6,84**	6,98	7,12	7,26	7,40	7,55	7,70	7,86	8,01	8,17	8,34
77	Nevesinje	T1	20	4,94	5,13	5,16	5,08	**5,15**	5,23	5,31	5,39	5,47	5,55	5,64	5,72	5,81	5,89	5,98
78	Nova Topola	T1	20	13,12	12,33	13,16	12,87	**13,25**	13,63	14,03	14,44	14,86	15,29	15,74	16,08	16,43	16,78	17,15
79	Novi Grad	T1	20	13,31	12,61	12,15	12,69	**12,92**	13,15	13,39	13,64	13,89	14,14	14,40	14,64	14,89	15,15	15,40
80	Novi Travnik	T1	20	8,26	8,50	8,83	8,53	**8,70**	8,87	9,05	9,23	9,42	9,60	9,80	9,99	10,19	10,40	10,60
		T2	20															
81	Odžak	T1 10 kV	20	9,08	9,23	8,73	9,02	**9,20**	9,39	9,58	9,77	9,96	10,16	10,36	10,57	10,78	11,00	11,22
82	Orašje	T1	20	15,58	14,21	15,03	14,94	**15,24**	15,54	15,86	16,17	16,50	16,83	17,16	17,51	17,86	18,21	18,58
		T2	20															
83	Pale	T1	20	19,03	18,21	19,44	18,89	**19,13**	19,36	19,60	19,84	20,08	20,32	20,57	20,75	20,93	21,11	21,30
		T2	20															
84	Pazarić	T1	20	4,47	4,80	4,94	4,74	**4,83**	4,93	5,03	5,13	5,23	5,33	5,44	5,55	5,66	5,77	5,89
85	Posušje	T1	20	12,48	10,66	10,80	11,31	**11,54**	11,77	12,01	12,25	12,49	12,74	13,00	13,26	13,52	13,79	14,07
		T2	20															
86	Prijedor 1	T1	20	26,74	27,78	25,62	26,71	**27,21**	27,72	28,23	28,76	29,29	29,84	30,39	30,91	31,43	31,95	32,49
		T2	20															
87	Prijedor 3	T1	20	15,91	15,12	14,51	15,18	**15,47**	15,78	16,08	16,40	16,71	17,04	17,37	17,74	18,12	18,50	18,90
88	Prijedor 5	T1	20	10,95	11,81	11,09	11,25	**11,47**	11,69	11,91	12,13	12,36	12,60	12,84	13,10	13,36	13,62	13,90
		T2	20															
		T3	20															
89	Prnjavor	T1	20	21,61	20,38	21,68	21,22	**21,62**	22,03	22,45	22,87	23,30	23,74	24,19	24,72	25,26	25,82	26,38
		T2	20															
90	Rama	T1	20	4,58	6,64	6,46	5,89	**6,01**	6,13	6,25	6,38	6,51	6,64	6,77	6,90	7,04	7,18	7,33
		T2	4															
91	Rogatica	T1	20	4,67	4,32	4,41	4,47	**4,52**	4,57	4,63	4,68	4,74	4,79	4,85	4,89	4,93	4,97	5,01
92	RP Trebinje	T4	20	10,73	12,58	12,96	12,09	**12,27**	12,46	12,64	12,83	13,03	13,22	13,42	13,62	13,82	14,03	14,24
		T5	20															
93	Sanski Most	T1	20	12,18	11,72	11,19	11,70	**11,93**	12,17	12,41	12,66	12,92	13,17	13,44	13,71	13,98	14,26	14,54
		T2	20															
94	Sarajevo 1	T2	63	24,60	25,88	25,12	25,20	**25,70**	26,22	26,74	27,28	27,82	28,38	28,95	29,53	30,12	30,72	31,33
		T3	20															
95	Sarajevo 2	T1	31,5	12,33	13,87	14,76	13,65	**13,93**	14,21	14,49	14,78	15,08	15,38	15,68	16,00	16,32	16,64	16,98
		T2	63															
96	Sarajevo 4	T1	20	16,80	15,94	17,80	16,85	**17,35**	17,87	18,41	18,96	19,53	20,12	20,72	21,34	21,98	22,64	23,32
		T2	20															
97	Sarajevo 5	T1	31,5	30,54	28,65	30,52	29,90	**30,52**	31,14	31,78	32,43	33,09	33,77	34,46	35,11	35,76	36,43	37,12
		T2	31,5															

Red. br.	Naziv objekta TS/RP	Oznaka trafoa u TS	Instalisana snaga transformatora	Registrovano vršno opterećenje TS Pmax			Prosjek - trogodišnji	2017 (Pmax)	Prognozirano vršno opterećenje Pmax (MW)									
				2014	2015	2016			2018	2019	2020	2021	2022	2023	2024	2025	2026	2027
			S (MVA)	(MW)			(MW)	(MW)										
98	Sarajevo 7	T1	31,5	33,00	30,00	32,30	31,77	**32,72**	33,70	34,71	35,75	36,83	37,93	39,07	40,24	41,45	42,69	43,97
		T2	31,5															
99	Sarajevo 8	T1	31,5	21,80	22,73	25,48	23,34	**23,85**	24,38	24,92	25,47	26,03	26,61	27,19	27,74	28,30	28,86	29,44
		T2	31,5															
100	Sarajevo 11	T1	31,5	23,52	23,63	27,28	24,81	**25,36**	25,91	26,48	27,07	27,66	28,27	28,89	29,52	30,16	30,81	31,47
		T2	31,5															
101	Sarajevo 13	T1	40	27,90	27,87	27,61	27,79	**28,18**	28,56	28,96	29,36	29,76	30,17	30,59	30,98	31,38	31,78	32,19
		T2	31,5															
102	Sarajevo 14	T1	31,5	32,14	32,42	31,92	32,16	**33,06**	33,99	34,94	35,92	36,93	37,96	38,91	39,87	40,87	41,88	42,92
		T2	31,5															
103	Sarajevo 15	T1	31,5	22,43	24,04	21,82	22,76	**23,45**	24,15	24,87	25,62	26,39	27,18	28,00	28,84	29,70	30,59	31,51
		T2	31,5															
104	Sarajevo 18	T1	31,5	13,39	13,80	13,94	13,13	**13,54**	13,97	14,41	14,86	15,32	15,80	16,30	16,75	17,21	17,68	18,17
105	Sarajevo 20	T1	20	17,52	18,62	20,94	19,03	**19,40**	19,78	20,17	20,57	20,97	21,38	21,80	22,17	22,55	22,93	23,32
		T2	20															
106	Sokolac	T1	20	9,84	8,82	6,73	8,46	**8,53**	8,60	8,68	8,75	8,82	8,90	8,97	9,01	9,06	9,11	9,15
107	Srbac	T1	20	11,50	10,54	12,13	11,39	**11,61**	11,84	12,07	12,31	12,55	12,80	13,05	13,33	13,63	13,92	14,23
108	Srebrenica	T1	40	15,24	18,72	17,07	17,01	**17,36**	17,72	18,08	18,45	18,83	19,22	19,61	20,00	20,40	20,81	21,22
		T2	20															
109	Srebrenik	T1	20	12,37	12,58	12,07	12,34	**12,58**	12,82	13,07	13,32	13,58	13,84	14,11	14,36	14,61	14,87	15,14
		T2	20															
110	Stanari	T1	10	6,27	6,41	6,28	6,32	**6,51**	6,70	6,91	7,11	7,33	7,55	7,77	8,01	8,25	8,50	8,75
111	Stolac	T1	20	6,82	6,68	6,80	6,77	**6,90**	7,04	7,18	7,32	7,47	7,62	7,77	7,93	8,09	8,25	8,41
112	Šamac	T1	20	10,29	9,04	9,18	9,50	**9,79**	10,08	10,38	10,69	11,01	11,34	11,68	12,03	12,40	12,77	13,15
		T2	20															
113	Široki Brijeg	T1	20	19,78	19,15	19,10	19,34	**19,73**	20,12	20,53	20,94	21,36	21,78	22,22	22,66	23,12	23,58	24,05
		T2	20															
114	Teslić	T1	20	19,22	19,81	20,72	19,92	**20,51**	21,13	21,76	22,41	23,08	23,77	24,49	25,22	25,98	26,76	27,56
115	Tešanj	T1	20	19,72	22,15	21,19	21,02	**21,44**	21,87	22,31	22,75	23,21	23,67	24,14	24,63	25,12	25,62	26,13
116	Tomislavgrad	T1	20	12,70	11,24	11,34	11,76	**12,00**	12,24	12,48	12,73	12,99	13,25	13,51	13,78	14,06	14,34	14,62
		T2	20															
117	Travnik 1	T1	20	18,27	18,73	19,39	18,80	**19,22**	19,65	20,10	20,55	21,01	21,49	21,97	22,42	22,87	23,34	23,82
		T2	40															
118	Travnik 2	T1	20	9,42	9,84	10,04	9,77	**9,93**	10,09	10,25	10,42	10,58	10,76	10,93	11,10	11,27	11,44	11,61
119	Trebinje 1	T1	20	12,63	10,62	11,62	11,62	**11,80**	11,98	12,16	12,34	12,52	12,71	12,90	13,10	13,29	13,49	13,69
120	Tuzla Centar	T1	40	43,13	48,10	55,75	48,99	**50,46**	51,98	53,54	55,14	56,80	58,50	60,25	61,93	63,66	65,43	67,25
		T2	40															
121	Tuzla 5	T1	31,5	28,59	30,64	29,19	29,47	**29,92**	30,37	30,83	31,30	31,77	32,25	32,74	33,20	33,67	34,14	34,62
		T2	31,5															
122	Ugljevik	T2	31,5	13,61	15,54	13,93	13,93	**14,21**	14,51	14,80	15,10	15,41	15,73	16,05	16,36	16,68	17,01	17,34
123	Ukrina	T1	10	2,74	2,64	2,44	2,61	**2,63**	2,66	2,69	2,72	2,75	2,78	2,81	2,81	2,81	2,81	2,81
124	Uskoplje (G. Vakuf)	T1	20	5,86	7,60	7,58	7,01	**7,12**	7,22	7,33	7,44	7,55	7,67	7,78	7,90	8,02	8,14	8,26
125	Vareš	T1	40	7,86	6,66	6,86	7,13	**7,27**	7,41	7,56	7,71	7,87	8,03	8,19	8,35	8,52	8,69	8,86

Red. br.	Naziv objekta TS/RP	Oznaka trafoa u TS	Instalisana snaga transformatora	Registrovano vršno opterećenje TS Pmax			Prosjek - trogodišnji	2017 (Pmax)	Prognozirano vršno opterećenje Pmax (MW)									
				2014	2015	2016												
			S (MVA)	(MW)			(MW)	(MW)	2018	2019	2020	2021	2022	2023	2024	2025	2026	2027
126	Velika Kladuša	T1	20	10,32	10,70	10,12	10,38	**10,59**	10,80	11,02	11,24	11,46	11,69	11,92	12,16	12,41	12,65	12,91
		T2	20															
127	Visoko	T1	20	22,83	22,54	21,84	22,40	**23,08**	23,77	24,48	25,22	25,97	26,75	27,55	28,38	29,23	30,11	31,01
		T2	20															
128	Višegrad	T3	20	7,97	8,56	8,45	8,33	**8,39**	8,46	8,52	8,59	8,66	8,73	8,79	8,83	8,86	8,90	8,93
		T4	16															
129	Vitez	T1	20	14,26	14,26	16,32	14,95	**15,24**	15,55	15,86	16,18	16,50	16,83	17,17	17,51	17,86	18,22	18,58
		T2	20															
130	Vlasenica	T	20	11,60	12,05	11,15	11,60	**11,82**	12,04	12,27	12,50	12,74	12,98	13,23	13,50	13,77	14,05	14,33
131	Vrnograč	T	20	9,38	9,12	9,15	8,97	**9,14**	9,33	9,51	9,70	9,90	10,10	10,30	10,50	10,71	10,93	11,15
132	Zavidovići	T1	40	19,60	21,74	20,58	20,64	**21,05**	21,47	21,90	22,34	22,79	23,24	23,71	24,18	24,66	25,16	25,66
		T2	31,5															
133	Zenica 1	T1	20	10,81	10,38	10,81	10,67	**10,88**	11,10	11,32	11,55	11,78	12,01	12,25	12,50	12,75	13,00	13,26
		T2	31,5															
134	Zenica 3	T1	20	30,75	31,06	33,77	31,86	**32,50**	33,15	33,81	34,49	35,18	35,88	36,60	37,33	38,08	38,84	39,61
		T2	40															
135	Zenica 4	T1	40	22,71	18,98	19,81	20,50	**20,91**	21,33	21,76	22,19	22,63	23,09	23,55	24,02	24,50	24,99	25,49
136	Zvornik	T1	20	16,29	14,98	15,75	15,67	**15,99**	16,31	16,63	16,96	17,30	17,65	18,00	18,36	18,73	19,10	19,49
137	Žepče	T1a	4	8,68	8,98	7,96	8,54	**8,71**	8,88	9,06	9,24	9,43	9,62	9,81	10,00	10,20	10,41	10,62
		T1b	4															
		T2	4															

* nova TS koja nije bila opterećena u 2016. godini

1.2. Dostignuto i prognozirano opterećenje postojećih i novih TS

Red. br.	Naziv objekta TS/RP	Oznaka trafoa u TS	Instalisana snaga transformatora	Registrovano vršno opterećenje TS Pmax (MW)			Prosjek - trogodišnji	2017 (Pmax)	Prognozirano vršno opterećenje Pmax (MW)										Napomena
				2014	2015	2016			2018	2019	2020	2021	2022	2023	2024	2025	2026	2027	
			S (MVA)	(MW)			(MW)	(MW)											
1	Banovići	T1	31,5	15,68	16,27	15,66	15,87	**16,19**	16,51	16,84	17,18	17,52	17,87	18,23	18,60	18,97	19,35	19,73	
		T2	31,5																
2	Banja Luka 1	T1	40	32,78	33,21	34,42	33,47	**33,97**	27,47	24,13	24,48	24,85	25,21	25,59	25,73	25,87	26,01	26,15	Rasterećuje je BL9 i BL10
		T2	40																
3	Banja Luka 2	T1	31,5	51,03	47,17	52,02	50,07	**50,86**	47,66	34,41	34,95	35,50	36,06	36,63	37,04	37,46	37,88	38,31	Rasterećuje je BL9 i BL10
		T2	31,5																
4	Banja Luka 3	T1	40	47,52	48,35	50,66	48,84	**49,74**	43,64	34,44	35,07	35,71	36,36	37,03	37,66	38,30	38,96	39,62	Rasterećuje je BL9 i BL10
		T2	20																
5	Banja Luka 4	T1	20	11,98	10,98	11,74	11,57	**11,78**	12,00	12,22	12,45	12,68	12,92	13,16	13,43	13,71	13,99	14,28	
		T2	20																
6	Banja Luka 5	T1	20	10,19	9,94	9,49	9,87	**10,07**	10,28	10,49	10,71	10,93	11,15	11,38	11,63	11,89	12,16	12,43	
7	Banja Luka 6	T3	20	6,55	6,22	6,00	6,26	**6,35**	6,45	6,55	6,66	6,76	6,87	6,97	7,10	7,23	7,36	7,50	
		T4	20																
8	Banja Luka 7	T1	20	8,28	8,60	9,07	8,65	**8,80**	8,95	9,11	9,26	9,42	9,59	9,75	9,95	10,15	10,35	10,56	
		T2	20																
9	Banja Luka 8	T1	40	10,71	10,14	11,03	10,63	**10,83**	11,04	11,25	11,47	11,69	11,92	12,15	12,42	12,71	13,00	13,29	
		T2	40																
10	**Banja Luka 9**	**T1**	**20**						**18,00**	**18,36**	**18,73**	**19,10**	**19,48**	**19,87**	**20,27**	**20,68**	**21,09**	**21,51**	Rasterećuje se BL1, BL2 i BL3
		T2	**20**																
11	**Banja Luka 10**	**T1**	**40**							**27,75**	**28,31**	**28,87**	**29,45**	**30,04**	**30,64**	**31,25**	**31,88**	**32,51**	Rasterećuje se BL1, BL2 i BL3
		T2	**40**																
12	Bihać 1	T1	20	14,38	14,84	15,36	14,86	**15,18**	15,51	15,84	16,18	16,53	16,89	17,25	17,59	17,94	18,29	18,65	
		T2	20																
13	Bihać 2	T1	20	10,90	10,53	11,61	11,01	**11,23**	11,46	11,69	11,92	12,16	12,40	12,65	12,90	13,16	13,42	13,69	
14	Bijeljina 1	T1	20	35,60	39,12	36,70	36,70	**37,44**	38,19	38,95	39,74	40,53	41,35	42,18	35,01	35,70	36,40	37,12	Rasterećuje je Bi5
		T2	20																
		T3	20																
15	Bijeljina 2	T1	12,5	0,43	0,41	1,90	1,90	**1,94**	1,98	2,02	2,06	2,10	2,14	2,18	2,23	2,27	2,32	2,36	
		T2	12,5																
16	Bijeljina 3	T1	20	29,15	25,37	26,40	26,97	**27,51**	28,05	28,61	29,17	29,75	30,34	30,94	31,56	32,19	32,83	33,49	
		T2	40																
17	**Bijeljina 5**	**T1**	**20**												**8,00**	**8,16**	**8,32**	**8,49**	Rasterećuje se Bi1
		T2	**20**																
18	Bileća	T1	10	7,15	7,37	7,02	7,18	**7,29**	7,40	7,51	7,62	7,73	7,85	7,97	8,09	8,21	8,33	8,46	
		T2	20																
19	Bosanska Krupa	T1	20	8,87	8,84	8,21	8,64	**8,81**	8,99	9,17	9,35	9,54	9,73	9,92	10,12	10,32	10,53	10,74	
		T2	20																
20	Bosanski Brod	T1	20	19,11	19,18	20,44	19,58	**20,16**	20,77	21,39	22,04	22,70	23,38	24,08	24,80	25,55	26,31	27,10	
		T2	16																
		T3	31,5																
21	Bosanski Petrovac	T1	20	4,73	4,59	4,59	4,64	**4,73**	4,82	4,92	5,02	5,12	5,22	5,33	5,41	5,50	5,58	5,67	
22	Bosansko Grahovo	T1	20	0,72	0,72	0,72	0,72	**0,73**	0,75	0,76	0,78	0,79	0,81	0,83	0,84	0,86	0,88	0,90	
23	Brčko 1	T1	40	37,79	33,61	34,06	35,15	**35,76**	36,38	37,00	37,64	38,29	38,95	39,62	40,26	40,90	41,56	42,22	
		T2	40																

Red. br.	Naziv objekta TS/RP	Oznaka trafoa u TS	Instalisana snaga transformatora	Registrovano vršno opterećenje TS Pmax (MW)			Prosjek - trogodišnji	2017 (Pmax)	Prognozirano vršno opterećenje Pmax (MW)										Napomena
				2014	2015	2016			2018	2019	2020	2021	2022	2023	2024	2025	2026	2027	
			S (MVA)	(MW)			(MW)	(MW)											
24	Brčko 2	T1	40	34,03	35,16	33,91	34,37	**34,96**	35,56	36,18	36,80	37,44	38,08	38,74	39,36	39,99	40,63	41,28	
		T2	20																
25	Breza	T1	20	17,44	16,24	16,93	16,87	**17,38**	9,90	10,19	10,50	10,82	11,14	11,47	11,82	12,17	12,54	12,91	Rasterećuje je Ilijaš
26	Bugojno	T1	20	11,52	12,26	12,12	11,97	**12,25**	12,54	12,84	13,14	13,45	13,77	14,09	14,39	14,70	15,02	15,34	
		T2	20																
27	Busovača	T1	20	7,61	8,18	8,03	7,94	**8,10**	8,26	8,43	8,60	8,77	8,95	9,13	9,31	9,50	9,69	9,88	
28	**Bužim**	**T1**	**20**					**5,00**	**5,10**	**5,20**	**5,31**	**5,41**	**5,52**	**5,63**	**5,74**	**5,86**	**5,98**	**6,09**	Izgradnjom i puštanjem u pogon rasterećena TS Vrnograč
29	Cazin 1	T1	20	18,48	17,53	16,20	17,40	**17,75**	18,11	18,47	18,84	19,21	19,60	19,99	20,39	20,80	21,21	21,64	
30	Cazin 2	T1	20	4,64	4,26	3,91	4,27	**4,35**	4,44	4,53	4,62	4,71	4,81	4,90	5,00	5,10	5,20	5,31	
31	Cementara	T	31,5	11,88	11,60	11,73	11,74	**11,97**	12,21	12,46	12,70	12,96	13,22	13,48	13,75	14,03	14,31	14,59	
32	Čapljina	T1	20	16,62	14,98	15,07	15,56	**15,87**	16,19	16,51	16,84	17,18	17,52	17,87	18,23	18,59	18,96	19,34	
		T2	20																
33	Čelinac	T1	20	6,72	5,83	6,19	6,25	**6,34**	6,43	6,52	6,61	6,71	6,80	6,90	7,01	7,13	7,24	7,36	
		T2	20																
34	Čitluk	T1	20	23,86	22,08	20,30	22,08	**12,52**	12,77	13,03	13,29	13,55	13,82	14,10	14,38	14,67	14,96	15,26	Rasterećuje je Čitluk 2
		T2	20																
35	**Čitluk 2**	**T1**	**20**					**10,00**	**10,20**	**10,40**	**10,61**	**10,82**	**11,04**	**11,26**	**11,49**	**11,72**	**11,95**	**12,19**	Rasterećuje se Čitluk
		T2	**20**																
36	Derventa	T1	20	15,14	17,35	16,29	16,26	**16,59**	16,92	17,26	17,60	17,95	18,31	18,68	19,05	19,43	19,82	20,22	
		T2	20																
37	Doboj 1	T1	20	19,21	19,87	21,82	20,30	**20,81**	21,32	21,86	22,40	22,96	23,53	24,12	24,79	25,47	26,17	26,89	
		T2	20																
38	Doboj 2	T1	20	15,33	11,14	14,06	13,51	**13,92**	14,33	14,76	15,20	15,66	16,13	16,61	17,11	17,62	18,15	18,70	
		T2	20																
39	Doboj 3	T1	20	7,52	7,29	7,57	7,46	**7,68**	7,91	8,15	8,39	8,64	8,90	9,17	9,45	9,73	10,02	10,32	
40	Doboj Istok	T1		5,22	4,80	5,76	5,26	**5,36**	5,47	5,58	5,69	5,81	5,92	6,04	6,16	6,28	6,41	6,54	
41	Donji Vakuf	T1	20	4,11	3,72	3,92	3,92	**4,03**	4,16	4,28	4,41	4,54	4,68	4,82	4,96	5,10	5,24	5,39	
42	Drvar	T1	20	2,63	3,16	2,90	2,90	**2,95**	3,01	3,07	3,13	3,20	3,26	3,33	3,39	3,46	3,53	3,60	
43	Đurđevik	T1	31,5	23,28	21,26	23,97	22,84	**23,29**	23,76	14,23	14,52	14,81	15,11	15,41	15,72	16,03	16,35	16,68	Rasterećuje je Živinice
		T2	31,5																
44	Foča	T1	20	9,36	9,82	10,65	9,94	**10,13**	10,32	10,51	10,71	10,90	11,11	11,31	11,54	11,77	12,01	12,25	
		T2	20																
45	Fojnica	T1	20			6,13	6,13	**6,25**	6,38	6,51	6,64	6,77	6,90	7,04	7,18	7,33	7,47	7,62	
46	Gacko	T1	31,5	10,61	10,57	9,99	10,39	**10,54**	10,70	10,86	11,03	11,19	11,36	11,53	11,70	11,88	12,06	12,24	
		T2	31,5																
47	Goražde 1	T1	20	11,06	12,06	12,79	11,97	**12,33**	12,70	13,08	13,47	13,88	14,29	14,72	15,14	15,58	16,03	16,49	
		T2	20																
48	Goražde 2	T1	20	2,13	2,48	2,40	2,34	**2,37**	2,40	2,44	2,47	2,51	2,54	2,58	2,62	2,67	2,71	2,75	
49	Gračanica	T1	20	21,14	19,54	21,08	20,59	**21,19**	21,82	22,46	23,12	23,79	24,49	25,21	25,87	26,53	27,22	27,93	
		T2	31,5																
50	Gradačac	T2	20	19,47	20,16	21,56	20,40	**21,01**	21,64	22,29	22,96	23,65	24,36	25,09	25,69	26,31	26,94	27,58	
		T3	20																
51	Gradiška	T1	20	18,10	16,82	17,68	17,53	**9,15**	9,31	9,48	9,65	9,83	10,00	10,19	10,36	10,53	10,71	10,89	Rasterećuje je Gradiška 2
		T2	20																
52	**Gradiška 2**	**T1**	**20**					**8,70**	**8,87**	**9,05**	**9,23**	**9,42**	**9,61**	**9,80**	**9,99**	**10,19**	**10,40**	**10,61**	Rasterećuje se Gradiška
53	Grude	T1	20	13,75	12,84	12,66	13,08	**13,35**	13,61	13,88	14,16	14,45	14,73	15,03	15,33	15,64	15,95	16,27	
		T2	16																

Red. br.	Naziv objekta TS/RP	Oznaka trafoa u TS	Instalisana snaga transformatora	Registrovano vršno opterećenje TS Pmax (MW)			Prosjek - trogodišnji	2017 (Pmax)	Prognozirano vršno opterećenje Pmax (MW)										Napomena
				2014	2015	2016													
			S (MVA)	(MW)			(MW)	(MW)	2018	2019	2020	2021	2022	2023	2024	2025	2026	2027	
54	Hadžići	T1	31,5	11,39	11,93	12,24	11,85	**12,09**	12,33	12,58	12,83	13,09	13,35	13,62	13,89	14,17	14,45	14,74	
55	HAK - Polihem	T1	40				1,22		26,64	27,46	21,11	21,85	22,61	23,39	24,20	25,04	25,91	26,81	Rasterećuje je Lukavac 2
		T2	40																
56	**Ilijaš**	**T1**	**20**						**14,00**	**14,28**	**14,57**	**14,86**	**15,15**	**15,46**	**15,77**	**16,08**	**16,40**	**16,73**	Rasterećuje se Breza i SA 4
		T2	**20**																
57	Jablanica	T1	20	3,26	2,82	3,29	3,12	**3,19**	3,25	3,31	3,38	3,45	3,52	3,59	3,66	3,73	3,81	3,88	
58	Jajce 1	T1	40	6,85	6,04	6,41	6,43	**6,56**	6,69	6,83	6,96	7,10	7,25	7,39	7,54	7,69	7,84	8,00	
		T2	20																
59	Janja	T1	20	6,46	6,27	6,49	6,41	**6,54**	6,68	6,82	6,96	7,11	7,26	7,41	7,54	7,68	7,82	7,96	
60	**Jelah**	**T1**	**20**						**14,00**	**14,28**	**14,57**	**14,86**	**15,15**	**15,46**	**15,77**	**16,08**	**16,40**	**16,73**	Rasterećuje se Tešanj
		T2	**20**																
61	**Kalesija**	**T1**	**20**							**13,90**	**14,18**	**14,46**	**14,75**	**15,05**	**15,35**	**15,65**	**15,97**	**16,29**	Rasterećuje se Tuzla Centar
		T2	**20**																
62	Kiseljak	T1	20	17,08	18,00	17,69	17,59	**12,59**	12,84	13,10	13,36	13,63	13,90	14,18	14,46	14,75	15,05	15,35	
63	Kladanj	T1	20	6,60	7,22	6,93	6,92	**7,13**	7,34	7,56	7,79	8,02	8,26	8,51	8,76	9,03	9,30	9,58	
		T2	8																
64	Ključ	T1	20	5,80	5,58	4,91	5,43	**5,57**	5,70	5,85	5,99	6,14	6,29	6,45	6,59	6,74	6,89	7,04	
65	Konjic	T1	20	12,58	13,36	12,73	12,89	**13,24**	13,60	13,96	14,34	14,73	15,13	15,53	15,91	16,29	16,69	17,09	
		T2	20																
66	**Kostajnica**	**T1**	**20**									**7,41**	**7,56**	**7,71**	**7,86**	**8,02**	**8,18**	**8,34**	Rasterećuje se Kozarska Dubica i Novi Grad
		T2	**20**																
67	Kotor Varoš	T1	20	11,11	11,52	11,94	11,52	**11,72**	11,92	12,13	12,34	12,55	12,76	12,98	13,19	13,41	13,63	13,85	
68	Kozarska Dubica	T1	20	19,64	18,66	21,16	19,82	**20,19**	20,57	20,96	21,36	18,35	18,70	19,05	19,43	19,81	20,19	20,59	Rasterećuje je Kostajnica
		T2	20																
69	Kupres	T1	20	2,45	2,81	2,86	2,71	**2,76**	2,82	2,87	2,93	2,99	3,05	3,11	3,17	3,23	3,30	3,36	
70	Laktaši	T1	20	18,61	18,02	18,96	18,53	**10,73**	10,93	11,14	11,36	11,58	11,80	12,03	12,24	12,46	12,68	12,91	Rasterećena izgradnjom TS Laktaši 2
		T2	20																
71	**Laktaši 2**	**T1**	**20**					**8,16**	**8,32**	**8,49**	**8,66**	**8,83**	**9,01**	**9,19**	**9,37**	**9,56**	**9,75**	**9,95**	Izgradnjom i puštanjem u pogon TS Laktaši 2 rasterećena TS Laktaši
72	Livno	T1	20	13,44	13,09	13,24	13,26	**13,52**	13,79	14,07	14,35	14,63	14,93	15,23	15,53	15,84	16,16	16,48	
		T2	20																
73	Lopare	T1	20	3,02	3,08	3,10	3,07	**3,11**	3,16	3,21	3,26	3,32	3,37	3,42	3,50	3,59	3,67	3,76	
74	Lukavac	T1	20	35,52	38,86	39,65	38,01	**39,15**	40,32	41,53	33,08	34,07	35,09	36,15	37,21	38,30	39,42	40,58	Rasterećuje je Lukavac 2
		T2	20																
		T3	31,5																
75	**Lukavac 2**	**T1**	**40**								**25,00**	**25,50**	**26,01**	**26,53**	**27,06**	**27,60**	**28,15**	**28,72**	Rasterećuje Lukavac i HAK
		T2	**40**																
76	Ljubuški	T1	20	17,81	16,51	16,46	16,93	**17,26**	17,61	17,96	18,32	18,69	19,06	19,44	19,83	20,23	12,63	12,89	Rasterećuje je Ljubuški 2
		T2	20																
77	**Ljubuški 2**	**T1**	**20**														**8,00**	**8,16**	Rasterećuje se Ljubuški
		T2	**20**																
78	Maglaj	T1	20	22,13	17,98	19,76	19,96	**20,36**	20,76	21,18	21,60	22,03	22,47	22,92	23,38	23,85	24,33	24,81	
		T2	40																
79	Modriča	T1	20	17,52	16,51	16,72	16,92	**17,43**	17,95	18,49	19,04	19,62	20,21	20,81	21,44	22,08	22,74	23,42	
80	**Mostar 1**	**T1**	**20**					**10,26**	**3,27**	**3,33**	**3,40**	**3,47**	**3,53**	**3,61**	**3,68**	**3,75**	**3,83**	**3,90**	Rasterećuje se Mostar 6 i Mostar 2

Red. br.	Naziv objekta TS/RP	Oznaka trafoa u TS	Instalisana snaga transformatora	Registrovano vršno opterećenje TS Pmax (MW)			Prosjek - trogodišnji	2017 (Pmax)	Prognozirano vršno opterećenje Pmax (MW)										Napomena
				2014	2015	2016			2018	2019	2020	2021	2022	2023	2024	2025	2026	2027	
			S (MVA)	(MW)			(MW)	(MW)											
81	Mostar 2	T1	40	30,02	28,55	27,38	28,65	**21,96**	22,40	22,85	23,31	23,77	24,25	24,73	25,23	25,73	26,25	26,77	
		T2	20																
82	Mostar 4	T5	20	2,78	2,83	2,68	2,76	**2,82**	2,88	2,93	2,99	3,05	3,11	3,18	3,24	3,30	3,37	3,44	
		T6	20																
83	Mostar 5	T1	20	7,39	8,50	10,27	8,72	**8,90**	9,07	9,25	9,44	9,63	9,82	10,02	10,22	10,42	10,63	10,84	
		T2	20																
84	Mostar 6	T1	20	27,94	25,34	24,05	25,78	**23,29**	23,76	24,23	24,72	25,21	25,71	26,23	26,75	27,29	27,83	28,39	
		T2	20																
85	Mostar 7	T1	20	24,58	23,76	31,87	26,74	**27,27**	27,82	28,37	28,94	29,52	30,11	30,71	31,32	31,95	32,59	33,24	
		T2	20																
86	Mostar 9 (Buna)	T1	20	3,77	3,21	5,30	4,09	**4,19**	4,30	4,41	4,52	4,63	4,75	4,86	4,99	5,11	5,24	5,37	
87	Mrkonjić Grad	T1	20	17,19	17,98	17,26	17,48	**8,47**	8,61	8,75	8,89	9,04	9,19	9,34	9,48	9,63	9,77	9,92	Rasterećuje je Šipovo
		T2																	
88	Neum	T1	20	6,38	7,13	6,60	6,70	**6,84**	6,98	7,12	7,26	7,40	7,55	7,70	7,86	8,01	8,17	8,34	
89	Nevesinje	T1	20	4,94	5,13	5,16	5,08	**5,15**	5,23	5,31	5,39	5,47	5,55	5,64	5,72	5,81	5,89	5,98	
90	Nova Topola	T1	20	13,12	12,33	13,16	12,87	**13,25**	13,63	14,03	14,44	14,86	15,29	15,74	16,08	16,43	16,78	17,15	
91	Novi Grad	T1	20	13,31	12,61	12,15	12,69	**12,92**	13,15	13,39	13,64	9,89	10,07	10,25	10,42	10,60	10,78	10,97	Rasterećuje je Kostajnica
92	Novi Travnik	T1	20	8,26	8,50	8,83	8,53	**8,70**	8,87	9,05	9,23	9,42	9,60	9,80	9,99	10,19	10,40	10,60	
		T2	20																
93	Odžak	T1 10 kV	20	9,08	9,23	8,73	9,02	**9,20**	9,39	9,58	9,77	9,96	10,16	10,36	10,57	10,78	11,00	11,22	
94	Orašje	T1	20	15,58	14,21	15,03	14,94	**15,24**	15,54	15,86	16,17	16,50	16,83	17,16	17,51	17,86	18,21	18,58	
		T2	20																
95	Pale	T1	20	19,03	18,21	19,44	18,89	**19,13**	19,36	19,60	19,84	20,08	20,32	20,57	20,75	20,93	21,11	21,30	
		T2	20																
96	Pazarić	T1	20	4,47	4,80	4,94	4,74	**4,83**	4,93	5,03	5,13	5,23	5,33	5,44	5,55	5,66	5,77	5,89	
97	Posušje	T1	20	12,48	10,66	10,80	11,31	**11,54**	11,77	12,01	12,25	12,49	12,74	13,00	13,26	13,52	13,79	14,07	
		T2	20																
98	Prijedor 1	T1	20	26,74	27,78	25,62	26,71	**27,21**	27,72	28,23	22,26	22,67	23,09	23,52	23,92	24,32	24,73	17,15	Rasterećuje je Prijedor 2 i Prijedor 6
		T2	20																
99	**Prijedor 2**	**T1**	**20**															**8,00**	Rasterećuje se Prijedor 1
100	Prijedor 3	T1	20	15,91	15,12	14,51	15,18	**15,47**	15,78	16,08	13,40	13,66	13,92	14,19	14,49	14,80	15,12	15,44	Rasterećuje je Prijedor 6
101	Prijedor 5	T1	20	10,95	11,81	11,09	11,25	**11,47**	11,69	11,91	12,13	12,36	12,60	12,84	13,10	13,36	13,62	13,90	
		T2	20																
		T3	20																
102	**Prijedor 6**	**T1**	**20**								**9,50**	**9,69**	**9,88**	**10,08**	**10,28**	**10,49**	**10,70**	**10,91**	Rasterećuje se Prijedor 1 i Prijedor 3
		T2	**20**																
103	Prnjavor	T1	20	21,61	20,38	21,68	21,22	**21,62**	13,33	13,58	13,84	14,10	14,37	14,64	14,96	15,29	15,62	15,96	Rasterećuje je Prnjavor 2
		T2	20																
104	**Prnjavor 2**	**T1**	**20**						**8,70**	**8,87**	**9,05**	**9,23**	**9,42**	**9,61**	**9,80**	**9,99**	**10,19**	**10,40**	Rasterećuje se Prnjavor
		T2	**20**																
105	Rama	T1	20	4,58	6,64	6,46	5,89	**6,01**	6,13	6,25	6,38	6,51	6,64	6,77	6,90	7,04	7,18	7,33	
		T2	4																
106	Rogatica	T1	20	4,67	4,32	4,41	4,47	**4,52**	4,57	4,63	4,68	4,74	4,79	4,85	4,89	4,93	4,97	5,01	
107	RP Trebinje	T4	20	10,73	12,58	12,96	12,09	**12,27**	12,46	12,64	12,83	13,03	13,22	13,42	13,62	13,82	14,03	14,24	
		T5	20																

Red. br.	Naziv objekta TS/RP	Oznaka trafoa u TS	Instalisana snaga transformatora	Registrovano vršno opterećenje TS Pmax (MW)			Prosjek - trogodišnji	2017 (Pmax)	Prognozirano vršno opterećenje Pmax (MW)										Napomena
				2014	2015	2016			2018	2019	2020	2021	2022	2023	2024	2025	2026	2027	
			S (MVA)	(MW)			(MW)	(MW)											
108	Sanski Most	T1	20	12,18	11,72	11,19	11,70	**11,93**	12,17	12,41	12,66	12,92	13,17	13,44	13,71	13,98	14,26	14,54	
		T2	20																
109	Sarajevo 1	T2	63	24,60	25,88	25,12	25,20	**16,20**	16,53	16,86	17,20	17,54	17,89	18,25	18,61	18,99	19,37	19,75	Rasterećuje je SA10
		T3	20																
110	Sarajevo 2	T1	31,5	12,33	13,87	14,76	13,65	**13,93**	14,21	14,49	14,78	15,08	15,38	15,68	16,00	16,32	16,64	16,98	
		T2	63																
111	Sarajevo 4	T1	20	16,80	15,94	17,80	16,85	**17,35**	16,87	17,38	17,90	18,44	18,99	19,56	20,15	20,75	21,38	22,02	Rasterećuje je Ilijaš
		T2	20																
112	Sarajevo 5	T1	31,5	30,54	28,65	30,52	29,90	**30,52**	31,14	31,78	32,43	33,09	33,77	34,46	35,11	35,76	36,43	37,12	
		T2	31,5																
113	Sarajevo 7	T1	31,5	33,00	30,00	32,30	31,77	**32,72**	33,70	29,38	30,26	31,17	32,11	33,07	34,04	35,04	36,07	37,13	Rasterećuje je SA12
		T2	31,5																
114	Sarajevo 8	T1	31,5	21,80	22,73	25,48	23,34	**21,35**	21,82	22,31	22,80	23,30	23,82	24,34	24,83	25,33	25,84	26,36	Rasterećuje je SA10
		T2	31,5																
115	**Sarajevo 10**	**T1**	**31,5**					**15,00**	**15,30**	**15,61**	**15,92**	**16,24**	**16,56**	**16,89**	**17,23**	**17,57**	**17,93**	**18,28**	Rasterećuje se SA1 i SA8
		T2	**31,5**																
116	Sarajevo 11	T1	31,5	23,52	23,63	27,28	24,81	**25,36**	25,91	26,48	27,07	27,66	28,27	28,89	29,52	30,16	30,81	31,47	
		T2	31,5																
117	**Sarajevo 12**	**T1**	**40**							**25,00**	**25,50**	**26,01**	**26,53**	**27,06**	**27,60**	**28,15**	**28,72**	**29,29**	Rasterećuje se SA7, SA13 i SA14
		T2	**40**																
118	Sarajevo 13	T1	40	27,90	27,87	27,61	27,79	**28,18**	28,56	23,63	23,95	24,28	24,62	24,96	25,28	25,60	25,93	26,27	Rasterećuje je SA12
		T2	31,5																
119	Sarajevo 14	T1	31,5	32,14	32,42	31,92	32,16	**33,06**	33,99	29,61	30,44	31,29	32,17	32,97	33,79	34,63	35,49	36,38	Rasterećuje je SA12
		T2	31,5																
120	Sarajevo 15	T1	31,5	22,43	24,04	21,82	22,76	**23,45**	24,15	24,87	25,62	26,39	27,18	28,00	28,84	29,70	30,59	31,51	
		T2	31,5																
121	Sarajevo 18	T1	31,5	13,39	13,80	13,94	13,13	**13,54**	13,97	14,41	14,86	15,32	15,80	16,30	16,75	17,21	17,68	18,17	
122	Sarajevo 20	T1	20	17,52	18,62	20,94	19,03	**19,40**	19,78	20,17	20,57	20,97	21,38	21,80	22,17	22,55	22,93	23,32	
		T2	20																
123	Sokolac	T1	20	9,84	8,82	6,73	8,46	**8,53**	8,60	8,68	8,75	8,82	8,90	8,97	9,01	9,06	9,11	9,15	
124	Srbac	T1	20	11,50	10,54	12,13	11,39	**11,61**	11,84	12,07	12,31	12,55	12,80	13,05	13,33	13,63	13,92	14,23	
125	Srebrenica	T1	40	15,24	18,72	17,07	17,01	**17,36**	17,72	18,08	18,45	18,83	19,22	19,61	20,00	20,40	20,81	21,22	
		T2	20																
126	Srebrenik	T1	20	12,37	12,58	12,07	12,34	**12,58**	12,82	13,07	13,32	13,58	13,84	14,11	14,36	14,61	14,87	15,14	
		T2	20																
127	Stanari	T1	10	6,27	6,41	6,28	6,32	**6,51**	6,70	6,91	7,11	7,33	7,55	7,77	8,01	8,25	8,50	8,75	
128	Stolac	T1	20	6,82	6,68	6,80	6,77	**6,90**	7,04	7,18	7,32	7,47	7,62	7,77	7,93	8,09	8,25	8,41	
129	Šamac	T1	20	10,29	9,04	9,18	9,50	**9,79**	10,08	10,38	10,69	11,01	11,34	11,68	12,03	12,40	12,77	13,15	
		T2	20																
130	**Šipovo**	**T1**	**20**					**9,30**	**9,49**	**9,68**	**9,87**	**10,07**	**10,27**	**10,47**	**10,68**	**10,90**	**11,11**	**11,34**	Rasterećuje se Mrkonjić Grad
		T2	**20**																
131	Široki Brijeg	T1	20	19,78	19,15	19,10	19,34	**19,73**	20,12	20,53	20,94	21,36	13,78	14,06	14,34	14,63	14,92	15,22	Rasterećuje je Široki Brijeg 2
		T2	20																
132	**Široki Brijeg 2**	**T1**	**20**										**8,00**	**8,16**	**8,32**	**8,49**	**8,66**	**8,83**	Rasterećuje se Široki Brijeg
		T2	**20**																
133	Teslić	T1	20	19,22	19,81	20,72	19,92	**20,51**	21,13	21,76	22,41	23,08	23,77	24,49	25,22	25,98	26,76	27,56	

Red. br.	Naziv objekta TS/RP	Oznaka trafoa u TS	Instalisana snaga transformatora	Registrovano vršno opterećenje TS Pmax (MW)			Prosjek - trogodišnji	2017 (Pmax)	Prognozirano vršno opterećenje Pmax (MW)										Napomena
				2014	2015	2016			2018	2019	2020	2021	2022	2023	2024	2025	2026	2027	
			S (MVA)	(MW)			(MW)	(MW)											
134	Tešanj	T1	20	19,72	22,15	21,19	21,02	**21,44**	7,87	8,03	8,19	8,35	8,52	8,69	8,86	9,04	9,22	9,40	Rasterećuje je Jelah
135	Tomislavgrad	T1	20	12,70	11,24	11,34	11,76	**12,00**	12,24	12,48	12,73	12,99	13,25	13,51	13,78	14,06	14,34	14,62	
		T2	20																
136	Travnik 1	T1	20	18,27	18,73	19,39	18,80	**19,22**	19,65	20,10	20,55	21,01	21,49	21,97	22,42	22,87	23,34	23,82	
		T2	40																
137	Travnik 2	T1	20	9,42	9,84	10,04	9,77	**9,93**	10,09	10,25	10,42	10,58	10,76	10,93	11,10	11,27	11,44	11,61	
138	Trebinje 1	T1	20	12,63	10,62	11,62	11,62	**11,80**	11,98	12,16	12,34	12,52	12,71	12,90	13,10	13,29	13,49	13,69	
139	**Tušanj**	**T1**	**40**										**14,00**	**14,28**	**14,57**	**14,86**	**15,15**	**15,46**	Rasterećuje se Tuzla Centar
		T2	**40**																
140	Tuzla Centar	T1	40	43,13	48,10	55,75	48,99	**44,46**	45,80	33,27	34,27	35,30	22,36	23,03	23,67	24,33	25,00	25,70	Rasterećuje je Kalesija, Tušanj i Tuzla 3
		T2	40																
141	**Tuzla 3**	**T1**	**20**					**8,40**	**8,57**	**8,74**	**8,91**	**9,09**	**9,27**	**9,46**	**9,65**	**9,84**	**10,04**	**10,24**	Rasterećuje se Tuzla Centar
142	Tuzla 5	T1	31,5	28,59	30,64	29,19	29,47	**29,92**	30,37	19,83	20,13	20,44	20,75	21,06	21,35	21,65	21,96	22,27	Rasterećuje je Živinice
		T2	31,5																
143	Ugljevik	T2	31,5	13,61	15,54	13,93	14,36	**14,65**	14,95	15,26	15,57	15,89	16,21	16,55	16,87	17,20	17,53	17,87	
144	Ukrina	T1	10	2,74	2,64	2,44	2,61	**2,63**	2,66	2,69	2,72	2,75	2,78	2,81	2,81	2,81	2,81	2,81	
145	Uskoplje (G. Vakuf)	T1	20	5,86	7,60	7,58	7,01	**7,12**	7,22	7,33	7,44	7,55	7,67	7,78	7,90	8,02	8,14	8,26	
146	Vareš	T1	40	7,86	6,66	6,86	7,13	**7,27**	7,41	7,56	7,71	7,87	8,03	8,19	8,35	8,52	8,69	8,86	
147	Velika Kladuša	T1	20	10,32	10,70	10,12	10,38	**10,59**	10,80	11,02	11,24	11,46	11,69	11,92	12,16	12,41	12,65	12,91	
		T2	20																
148	Visoko	T1	20	22,83	22,54	21,84	22,40	**23,08**	23,77	24,48	25,22	25,97	26,75	27,55	28,38	29,23	30,11	31,01	
		T2	20																
149	Višegrad	T3	20	7,97	8,56	8,45	8,33	**8,39**	8,46	8,52	8,59	8,66	8,73	8,79	8,83	8,86	8,90	8,93	
		T4	16																
150	Vitez	T1	20	14,26	14,26	16,32	14,95	**15,24**	15,55	15,86	16,18	16,50	16,83	17,17	17,51	17,86	18,22	18,58	
		T2	20																
151	Vlasenica	T	20	11,60	12,05	11,15	11,60	**11,82**	12,04	12,27	12,50	12,74	12,98	13,23	13,50	13,77	14,05	14,33	
152	Vrnograč	T	20	9,38	9,12	9,15	8,97	**4,14**	4,23	4,31	4,40	4,49	4,58	4,67	4,76	4,86	4,95	5,05	Rasterećena izgradnjom TS Bužim
153	Zavidovići	T1	40	19,60	21,74	20,58	20,64	**21,05**	21,47	21,90	22,34	22,79	23,24	23,71	24,18	24,66	25,16	25,66	
		T2	31,5																
154	Zenica 1	T1	20	10,81	10,38	10,81	10,67	**10,88**	11,10	11,32	11,55	11,78	12,01	12,25	12,50	12,75	13,00	13,26	
		T2	31,5																
155	Zenica 3	T1	20	30,75	31,06	33,77	31,86	**32,50**	33,15	33,81	34,49	35,18	35,88	36,60	37,33	28,08	28,64	29,21	Rasterećuje je Zenica 5
		T2	40																
156	Zenica 4	T1	40	22,71	18,98	19,81	20,50	**20,91**	21,33	21,76	22,19	22,63	23,09	23,55	24,02	24,50	24,99	25,49	
157	**Zenica 5**	**T1**	**20**													**10,00**	**10,20**	**10,40**	Rasterećuje se Zenica 3
		T2	**20**																
158	Zvornik	T1	20	16,29	14,98	15,75	15,67	**15,99**	16,31	16,63	16,96	17,30	17,65	18,00	18,36	18,73	19,10	19,49	
159	**Željuša**	**T1**	**20**						**7,20**	**7,34**	**7,49**	**7,64**	**7,79**	**7,95**	**8,11**	**8,27**	**8,44**	**8,60**	Rasterećuje se Mostar 1
		T2	**20**																
160	**Žepče**	**T1a**	**4**	**8,68**	**8,98**	**7,96**	**8,54**	**8,71**	**8,88**	**9,06**	**9,24**	**9,43**	**9,62**	**9,81**	**10,00**	**10,20**	**10,41**	**10,62**	
		T1b	**4**																
		T2	**4**																
161	**Živinice**	**T1**	**20**							**21,00**	**21,42**	**21,85**	**22,29**	**22,73**	**23,19**	**23,65**	**24,12**	**24,60**	Rasterećuje Đurđevik i TZ 5
		T2	**20**																

1.3. Opterećenje po čvorištima u trenutku dostizanja maksimalnog i minimalnog opterećenja EES BiH u 2016. godini

Red. br.	ČVORIŠTE	31.12.2016. u 18:00 h	31.12.2016. u 18:00 h	23.05.2016. u 04:00 h	23.05.2016. u 04:00 h
		Pmax (MW)	Qmax (MVAr)	Pmin (MW)	Qmin (MVAr)
1	EAL	173,184	92,928	168,960	104,544
2	Banovići	11,027	3,385	7,879	4,506
3	Banja Luka 1	31,673	3,286	7,062	1,813
4	Banja Luka 2	50,122	6,221	10,790	2,650
5	Banja Luka 3	48,717	5,552	11,206	3,824
6	Banja Luka 4	9,024	0,029	3,235	0,000
7	Banja Luka 5	8,621	0,931	3,446	0,912
8	Banja Luka 6	5,995	0,946	1,709	0,797
9	Banja Luka 7	8,327	0,977	5,442	1,343
10	Banja Luka 8	10,608	1,411	3,034	1,219
11	Bihać 1	15,785	3,176	1,711	2,552
12	Bihać 2	12,011	1,904	2,729	1,424
13	Bijeljina 1	34,880	4,112	10,244	3,716
14	Bijeljina 2	1,848	0,120	0,600	0,072
15	Bijeljina 3	25,677	3,064	6,941	1,333
16	Bileća	6,460	0,749	2,111	0,504
17	Bjelajce	22,704	7,920	3,564	1,980
18	Bosanska Krupa	8,858	2,128	2,457	2,008
19	Bosanski Brod	11,040	1,800	15,244	3,680
20	Bosanski Petrovac	3,942	0,224	1,798	0,208
21	Bosansko Grahovo	0,576	0,096	0,240	0,144
22	Brčko 1	33,348	7,012	9,644	5,364
23	Brčko 2	28,656	4,248	9,240	2,832
24	Breza	14,258	2,152	5,944	2,816
25	Bugojno	11,102	1,152	2,101	1,088
26	Busovača	6,412	0,800	1,824	0,768
27	Bužim	0,000	0,000	0,000	0,000
28	Cazin 1	16,661	3,224	5,277	2,192
29	Cazin 2	4,254	0,816	1,244	0,864
30	Cementara Kakanj	11,328	2,368	3,344	1,840
31	Cementara Kupac	0,880	0,000	0,880	0,000
32	Čapljina	14,016	1,776	3,840	1,824
33	Čelinac	6,115	0,902	1,411	0,614
34	Čitluk	20,160	2,736	5,568	1,872
35	Derventa	12,684	0,260	5,036	0,560
36	Doboj 1	18,148	2,648	4,248	0,424
37	Doboj 2	12,572	1,746	4,306	1,054
38	Doboj 3	4,489	0,524	1,413	0,550
39	Donji Vakuf	3,234	0,000	0,106	0,000
40	Drvar	2,324	0,316	1,164	0,608
41	Dub	0,000	0,000	0,000	0,000
42	Dubica	17,501	3,360	9,710	4,152
43	Đurđevik	14,935	3,759	8,441	10,915
44	EVP Blažuj	0,000	0,000	0,528	0,616
45	EVP Dobrinje	1,223	1,452	0,017	0,114

Red. br.	ČVORIŠTE	31.12.2016. u 18:00 h	31.12.2016. u 18:00 h	23.05.2016. u 04:00 h	23.05.2016. u 04:00 h
		Pmax (MW)	Qmax (MVAr)	Pmin (MW)	Qmin (MVAr)
46	EVP Konjic	0,000	0,000	5,192	0,000
47	EVP Kulen Vakuf	0,000	0,000	0,000	0,000
48	EVP Zavidovići	0,528	0,352	0,264	0,088
49	EVP Bihać	0,020	0,000	0,020	0,000
50	EVP Zenica	0,616	0,440	0,176	0,176
51	EVP Banja Luka	0,726	0,508	0,165	0,020
52	EVP Doboj	0,276	0,008	0,164	0,150
53	Foča	9,473	1,827	1,584	2,160
54	Fojnica	5,749	0,000	0,000	0,000
55	Gacko	7,213	2,615	3,674	2,453
56	Glinica	8,800	5,720	11,880	7,304
57	Glamoč	1,344	0,288	0,480	0,312
58	Goražde 1	10,315	0,864	1,233	0,960
59	Goražde 2	0,716	0,160	0,408	0,180
60	Gračanica	16,532	2,084	7,501	2,916
61	Gradačac	18,215	3,572	8,828	4,292
62	Gradiška	17,378	6,821	4,872	2,011
63	Grbavica	5,520	0,960	1,920	0,960
64	Grude	12,432	0,940	3,780	0,776
65	Hadžići	7,277	0,480	4,764	0,624
66	HAK	0,140	0,300	0,764	0,300
67	Ilijaš	0,528	0,000	0,250	0,000
68	Jablanica	2,910	0,528	1,002	0,576
69	Jajce 1	5,564	0,664	1,244	0,724
70	Jajce 2	0,000	0,000	0,000	0,000
71	Janja	6,326	0,528	1,901	0,499
72	Kiseljak	13,068	1,548	3,072	1,796
73	Kladanj	5,305	0,450	2,370	0,710
74	Ključ	5,212	0,864	1,383	0,864
75	Konjic	9,404	0,288	-9,828	0,896
76	Kotor Varoš	11,416	0,944	2,006	2,614
77	Kupres	3,936	0,552	0,552	0,048
78	Laktaši	17,013	1,824	5,854	1,795
79	Livno	13,440	2,244	3,952	2,108
80	Lopare	3,080	0,140	0,980	0,240
81	Lukavac	30,576	7,077	14,703	8,533
82	Ljubuški	16,464	2,400	4,416	2,016
83	Maglaj	15,159	4,910	4,432	3,645
84	Modriča	16,404	0,580	4,640	0,344
85	Mostar 2	25,931	3,664	7,808	2,424
86	Mostar 4	2,544	0,384	0,624	0,336
87	Mostar 5	5,136	0,000	2,352	0,288
88	Mostar 6	14,064	0,816	4,800	0,576
89	Mostar 7	28,096	1,776	5,232	0,192
90	Mostar 9	3,264	0,480	0,384	0,228
91	Mrkonjić Grad	16,398	3,318	5,157	3,373
92	Neum	3,384	0,528	1,200	0,456

Red. br.	ČVORIŠTE	31.12.2016. u 18:00 h	31.12.2016. u 18:00 h	23.05.2016. u 04:00 h	23.05.2016. u 04:00 h
		Pmax (MW)	Qmax (MVAr)	Pmin (MW)	Qmin (MVAr)
93	Nevesinje	4,608	0,700	1,400	0,952
94	Nova Topola	12,643	2,314	4,320	2,112
95	Novi Grad	11,093	1,334	4,104	2,475
96	Novi Travnik	7,680	0,960	1,776	0,768
97	Odžak	8,080	1,712	2,932	1,620
98	Orašje	13,512	1,960	4,304	2,416
99	Pale	19,440	3,468	4,988	2,260
100	Pazarić	4,305	0,288	1,390	0,448
101	Posušje	10,368	0,528	4,224	0,960
102	Prijedor 1	24,787	3,625	7,574	2,696
103	Prijedor 3	14,506	1,565	3,859	1,440
104	Prijedor 5	6,717	0,950	6,836	2,033
105	Prnjavor	21,677	3,485	5,846	2,918
106	Rogatica	3,784	0,856	1,296	0,752
107	Rama	6,324	0,528	1,800	0,432
108	Sanski Most	11,344	1,776	3,334	2,320
109	Sarajevo 1	24,558	3,680	11,281	3,560
110	Sarajevo 2	12,903	1,024	4,215	0,896
111	Sarajevo 4	17,149	1,920	4,981	1,824
112	Sarajevo 5	30,521	3,680	7,832	3,200
113	Sarajevo 7	25,882	3,040	7,194	1,760
114	Sarajevo 8	22,232	2,080	7,674	2,400
115	Sarajevo 10	0,104	0,000	0,072	0,000
116	Sarajevo 11	25,203	3,456	6,269	2,688
117	Sarajevo 13	20,125	2,720	7,674	2,240
118	Sarajevo 14	27,485	4,480	8,792	3,360
119	Sarajevo 15	20,929	2,720	4,636	2,080
120	Sarajevo 18	13,243	1,440	4,414	1,760
121	Sarajevo 20	17,904	2,768	3,880	5,332
122	Sokolac	5,844	0,670	1,999	0,593
123	Srbac	11,050	1,891	3,744	1,996
124	Srebrenica	10,416	0,132	6,660	0,712
125	Srebrenik	11,786	2,184	3,541	2,280
126	Stanari	3,555	0,000	1,336	0,050
127	TS 400kV Stanari (potrošnja TE Stanari)	0,000	0,000	2,880	0,960
128	Stolac	6,384	0,732	1,896	0,744
129	TE Kakanj T70	6,446	2,530	1,738	1,122
130	TE Kakanj BCT	0,880	0,495	1,980	1,430
131	TE Tuzla TM1	21,560		10,560	
132	Šamac	8,952	0,672	2,848	0,644
133	Široki Brijeg	17,232	1,872	5,424	1,344
134	Teslić	20,513	1,089	5,186	1,277
135	Tešanj	15,054	2,780	7,942	2,772
136	Tomislavgrad	11,244	1,844	3,436	1,376
137	Travnik 1	17,522	3,000	7,156	2,904
138	Travnik 2	7,121	0,768	2,311	0,576

Red. br.	ČVORIŠTE	31.12.2016. u 18:00 h	31.12.2016. u 18:00 h	23.05.2016. u 04:00 h	23.05.2016. u 04:00 h
		Pmax (MW)	Qmax (MVAr)	Pmin (MW)	Qmin (MVAr)
139	Trebinje	12,949	1,522	0,378	0,599
140	Trebinje 1	10,022	1,114	5,477	1,391
141	Tuzla 5	20,927	4,741	10,326	5,565
142	Tuzla Centar	55,119	10,800	15,174	7,662
143	Ugljevik	9,308	0,072	6,720	0,028
144	Ukrina	1,781	0,230	0,701	0,446
145	Uskoplje	5,592	0,192	0,576	0,192
146	Vareš	3,875	0,224	1,241	0,112
147	Velika Kladuša	10,568	2,224	3,110	2,272
148	Visoko	17,705	2,569	6,358	1,808
149	Višegrad	8,220	1,800	2,628	2,076
150	Vitez	14,016	1,488	3,648	1,296
151	Vlasenica	10,528	0,328	2,376	0,528
152	Vrnograč	8,308	2,200	2,399	2,030
153	Zavidovići	11,369	1,078	2,516	0,682
154	Zenica 1	4,828	0,336	1,107	0,224
155	Zenica 3	26,832	2,016	6,955	1,056
156	Zenica 4	14,525	2,272	11,159	3,432
157	Zenica jug	26,268	13,860	15,840	7,780
158	Zenica sjever	25,784	15,312	22,352	9,416
159	Zvornik	15,548	1,856	3,016	1,336
160	Žepče	7,776	0,864	2,616	0,828
161	BSI	25,556	18,476	26,040	18,308
162	EVP Raštani	0,000	0,000	0,000	0,000
163	Doboj Istok	4,320	1,320	1,440	1,140

1.4. Faktor mjesečnog opterećenja, vrijeme iskorištenja maksimalnog mjesečnog opterećenja i srednje mjesečno opterećenje po TS za period 2012 - 2016. godina

Red. br.	Naziv TS		2012. godina											
			I	II	III	IV	V	VI	VII	VIII	IX	X	XI	XII
1.	Banovići	Pmax (MW)	13,99	14,22	14,55	13,07	14,29	12,77	12,29	12,96	11,79	13,22	13,88	13,52
	T1 31,5 MVA	Faktor opterećenja	0,698	0,731	0,698	0,710	0,629	0,608	0,667	0,615	0,671	0,633	0,657	0,699
	T2 31,5 MVA	Vrijeme iskorištenja	519,45	508,81	519,57	511,24	467,97	437,63	496,02	457,29	483,35	470,98	472,94	519,69
		Srednje mjesečno opt.	9,77	10,39	10,16	9,28	8,99	7,76	8,20	7,97	7,91	8,37	9,12	9,44
2.	Banja Luka 1	Pmax (MW)	36,84	40,16	32,29	28,31	28,58	25,80	24,89	23,96	25,11	29,80	28,43	35,59
	T1 40 MVA	Faktor opterećenja	0,69	0,73	0,67	0,67	0,64	0,69	0,70	0,67	0,67	0,65	0,73	0,72
	T2 40 MVA	Vrijeme iskorištenja	515,38	507,56	498,24	480,51	473,48	494,43	523,07	501,04	482,13	483,50	528,29	534,81
		Srednje mjesečno opt.	25,52	29,29	21,63	18,89	18,19	17,72	17,50	16,13	16,81	19,36	20,86	25,58
3.	Banja Luka 2	Pmax (MW)	41,18	48,06	40,02	36,16	26,77	20,54	21,14	23,79	25,50	38,19	36,66	43,45
	T1 31,5 MVA	Faktor opterećenja	0,66	0,70	0,63	0,64	0,56	0,68	0,69	0,67	0,68	0,57	0,69	0,71
	T2 31,5 MVA	Vrijeme iskorištenja	490,68	486,74	470,12	461,29	412,98	492,74	514,48	501,72	487,80	426,30	496,26	531,25
		Srednje mjesečno opt.	27,16	33,61	25,29	23,17	14,86	14,06	14,62	16,04	17,27	21,88	25,27	31,02
4.	Banja Luka 3	Pmax (MW)	48,66	49,14	37,03	32,84	38,03	33,70	33,86	29,67	27,08	35,76	36,93	46,58
	T1 40 MVA	Faktor opterećenja	0,65	0,71	0,63	0,64	0,60	0,69	0,66	0,68	0,71	0,60	0,70	0,70
	T2 20 MVA	Vrijeme iskorištenja	485,08	491,15	470,29	457,44	445,55	499,22	491,67	504,56	508,56	447,66	502,51	519,38
		Srednje mjesečno opt.	31,73	34,68	23,41	20,87	22,78	23,37	22,38	20,12	19,13	21,52	25,77	32,52
5.	Banja Luka 4	Pmax (MW)	13,12	14,77	11,70	11,90	11,31	10,78	10,64	10,91	7,42	7,92	7,94	12,79
	T1 20 MVA	Faktor opterećenja	0,68	0,68	0,71	0,71	0,70	0,72	0,70	0,64	0,67	0,67	0,71	0,50
	T2 20 MVA	Vrijeme iskorištenja	508,03	476,26	527,48	512,36	520,82	521,90	522,53	478,37	481,82	497,50	511,72	373,35
		Srednje mjesečno opt.	8,96	10,11	8,29	8,47	7,92	7,82	7,47	7,02	4,97	5,30	5,64	6,42
6.	Banja Luka 5	Pmax (MW)	8,63	9,80	9,65	9,05	6,98	6,79	6,64	6,66	8,18	7,31	9,24	8,43
	T1 20 MVA	Faktor opterećenja	0,72	0,70	0,58	0,58	0,69	0,69	0,72	0,74	0,58	0,68	0,57	0,72
		Vrijeme iskorištenja	532,57	490,68	428,52	416,50	514,42	499,37	533,70	548,54	417,79	504,90	411,71	534,08
		Srednje mjesečno opt.	6,18	6,91	5,56	5,24	4,83	4,71	4,77	4,91	4,75	4,96	5,29	6,05
7.	Banja Luka 7	Pmax (MW)	5,32	5,28	5,00	5,20	4,99	4,86	4,92	4,91	4,92	4,90	5,11	5,18
	T1 20 MVA	Faktor opterećenja	0,83	0,81	0,86	0,85	0,76	0,83	0,88	0,85	0,82	0,86	0,81	0,60
	T2 20 MVA	Vrijeme iskorištenja	618,24	562,55	638,78	612,19	568,28	595,59	657,24	634,79	587,34	636,47	582,77	443,21
		Srednje mjesečno opt.	4,42	4,27	4,29	4,42	3,81	4,02	4,34	4,19	4,01	4,19	4,13	3,09

Red. br.	Naziv TS		2012. godina											
			I	II	III	IV	V	VI	VII	VIII	IX	X	XI	XII
8.	Banja Luka 8	Pmax (MW)	9,49	9,58	8,54	7,16	6,49	6,32	6,82	7,01	7,30	7,95	7,32	9,04
	T1 40 MVA	Faktor opterećenja	0,65	0,69	0,64	0,66	0,66	0,65	0,62	0,65	0,61	0,61	0,69	0,67
	T2 40 MVA	Vrijeme iskorištenja	483,66	481,33	475,05	476,97	487,33	470,71	461,28	482,14	435,62	455,97	499,08	497,29
		Srednje mjesečno opt.	6,17	6,63	5,46	4,74	4,25	4,13	4,23	4,54	4,41	4,87	5,07	6,04
9.	Bihać 2	Pmax (MW)	8,96	11,12	10,73	9,07	8,15	8,14	7,98	7,66	8,20	8,36	7,88	8,92
	T1 20 MVA	Faktor opterećenja	0,68	0,68	0,57	0,64	0,65	0,61	0,62	0,66	0,60	0,62	0,66	0,66
		Vrijeme iskorištenja	509,32	470,42	424,76	458,77	484,08	437,99	462,73	488,11	433,82	461,33	473,63	490,74
		Srednje mjesečno opt.	6,13	7,51	6,12	5,78	5,30	4,95	4,97	5,02	4,94	5,18	5,18	5,88
10.	Bijeljina 1	Pmax (MW)	44,91	51,15	41,11	35,00	29,02	26,26	25,92	26,07	24,42	28,47	28,03	42,61
	T1 20 MVA	Faktor opterećenja	0,70	0,70	0,64	0,67	0,62	0,62	0,68	0,65	0,71	0,63	0,71	0,59
	T2 20 MVA	Vrijeme iskorištenja	518,38	488,43	476,53	484,28	464,02	444,17	506,33	481,01	507,99	472,10	514,34	435,72
	T3 20 MVA	Srednje mjesečno opt.	31,29	35,90	26,33	23,54	18,10	16,20	17,64	16,86	17,23	18,06	20,02	24,95
11.	Bijeljina 2	Pmax (MW)	0,43	0,46	0,46	0,46	0,46	0,43	0,43	0,41	0,41	0,46	0,43	0,46
	T1 12,5 MVA	Faktor opterećenja	0,31	0,36	0,21	0,24	0,18	0,21	0,19	0,21	0,20	0,21	0,27	0,29
	T2 12,5 MVA	Vrijeme iskorištenja	228,33	247,63	156,84	172,22	131,84	151,11	143,89	153,24	144,41	158,16	192,50	219,47
		Srednje mjesečno opt.	0,13	0,16	0,10	0,11	0,08	0,09	0,08	0,08	0,08	0,10	0,12	0,13
12.	Bijeljina 3	Pmax (MW)	14,44	15,07	12,18	12,37	17,10	18,44	16,67	16,90	15,31	20,34	20,69	23,99
	T1 20 MVA	Faktor opterećenja	0,66	0,66	0,58	0,58	0,52	0,59	0,63	0,67	0,64	0,60	0,68	0,70
	T2 40 MVA	Vrijeme iskorištenja	490,91	457,95	434,80	419,91	389,36	425,68	465,00	501,32	463,90	445,08	486,93	519,93
		Srednje mjesečno opt.	9,53	9,92	7,12	7,21	8,95	10,90	10,42	11,38	9,87	12,17	13,99	16,77
13.	Bileća	Pmax (MW)	7,22	6,95	5,95	6,15	5,26	5,82	5,56	5,82	6,04	6,07	5,93	6,56
	T1 10 MVA	Faktor opterećenja	0,66	0,69	0,67	0,61	0,72	0,65	0,72	0,69	0,62	0,64	0,69	0,71
	T2 20 MVA	Vrijeme iskorištenja	488,16	478,87	496,86	437,60	536,88	468,53	534,13	514,87	448,92	472,81	497,77	529,25
		Srednje mjesečno opt.	4,73	4,78	3,98	3,74	3,79	3,79	3,99	4,03	3,77	3,86	4,10	4,67
14.	B.Krupa	Pmax (MW)	7,17	7,74	7,32	7,02	7,17	6,49	6,92	7,75	7,18	8,50	7,15	8,10
	T1 20 MVA	Faktor opterećenja	0,67	0,68	0,60	0,65	0,61	0,69	0,69	0,62	0,63	0,55	0,64	0,59
	T2 20 MVA	Vrijeme iskorištenja	497,53	470,38	444,25	469,06	456,55	499,77	512,76	457,97	454,78	410,41	464,24	438,67
		Srednje mjesečno opt.	4,79	5,23	4,37	4,57	4,40	4,50	4,77	4,77	4,54	4,69	4,61	4,78
15.	B. Brod	Pmax (MW)	16,97	17,82	16,31	16,21	16,36	16,48	16,79	16,10	16,14	18,34	18,15	13,40
	T1 20 MVA	Faktor opterećenja	0,78	0,79	0,56	0,63	0,81	0,81	0,81	0,81	0,84	0,79	0,69	0,61
	T2 20 MVA	Vrijeme iskorištenja	577,82	551,79	415,18	456,08	605,84	583,34	601,48	603,35	606,35	591,02	495,37	454,38
		Srednje mjesečno opt.	13,18	14,13	9,10	10,27	13,33	13,35	13,57	13,06	13,60	14,57	12,49	8,18

Red. br.	Naziv TS		2012. godina											
			I	II	III	IV	V	VI	VII	VIII	IX	X	XI	XII
16.	B. Petrovac	Pmax (MW)	3,87	4,28	4,19	4,17	4,17	3,98	4,13	4,48	4,24	4,34	4,34	4,54
	T1 20 MVA	Faktor opterećenja	0,69	0,68	0,69	0,68	0,67	0,73	0,69	0,66	0,67	0,64	0,68	0,67
		Vrijeme iskorištenja	515,34	476,51	511,53	490,08	498,28	526,14	515,91	494,33	479,69	476,94	487,69	499,52
		Srednje mjesečno opt.	2,68	2,93	2,88	2,84	2,79	2,91	2,87	2,98	2,82	2,78	2,94	3,05
17.	B. Grahovo	Pmax (MW)	0,62	0,67	0,58	0,58	0,62	0,62	0,62	0,67	0,53	0,53	0,72	0,62
	T1 20 MVA	Faktor opterećenja	0,68	0,63	0,62	0,63	0,54	0,62	0,59	0,55	0,61	0,63	0,57	0,63
		Vrijeme iskorištenja	502,94	439,62	463,30	456,80	404,89	449,27	441,52	406,64	435,79	468,87	412,02	471,44
		Srednje mjesečno opt.	0,42	0,42	0,36	0,37	0,34	0,39	0,37	0,37	0,32	0,33	0,41	0,40
18.	Brčko 1	Pmax (MW)	33,93	38,09	27,25	23,95	20,81	20,29	19,61	20,42	19,62	25,71	24,95	32,91
	T1 40 MVA	Faktor opterećenja	0,46	0,71	0,67	0,69	0,68	0,70	0,74	0,73	0,70	0,61	0,71	0,70
	T2 40 MVA	Vrijeme iskorištenja	343,26	495,70	501,07	496,69	508,84	502,78	551,43	539,42	504,90	455,04	514,14	519,72
		Srednje mjesečno opt.	15,66	27,13	18,35	16,52	14,23	14,17	14,54	14,80	13,76	15,72	17,82	22,99
19.	Brčko 2	Pmax (MW)	38,81	31,74	22,75	19,54	22,30	18,71	17,75	20,59	20,59	23,66	22,78	34,15
	T1 40 MVA	Faktor opterećenja	0,72	0,72	0,64	0,67	0,56	0,66	0,75	0,65	0,65	0,63	0,72	0,66
	T2 20 MVA	Vrijeme iskorištenja	532,75	502,25	479,15	483,79	417,69	472,84	558,55	485,11	467,72	470,48	515,30	494,72
		Srednje mjesečno opt.	27,79	22,90	14,65	13,13	12,52	12,29	13,32	13,43	13,38	14,96	16,30	22,71
20.	Breza	Pmax (MW)	13,24	13,53	13,28	12,34	11,72	13,25	11,99	13,05	11,91	15,42	13,47	14,52
	T1 20 MVA	Faktor opterećenja	0,69	0,69	0,64	0,67	0,67	0,60	0,63	0,60	0,62	0,53	0,67	0,69
		Vrijeme iskorištenja	514,70	481,10	474,97	481,03	500,97	430,46	470,24	443,63	443,52	394,59	485,02	511,51
		Srednje mjesečno opt.	9,16	9,35	8,48	8,24	7,89	7,92	7,58	7,78	7,34	8,18	9,07	9,98
21.	Bugojno	Pmax (MW)	9,76	10,33	9,15	8,50	9,02	8,83	9,34	10,90	10,24	11,73	9,68	10,66
	T1 20 MVA	Faktor opterećenja	0,71	0,69	0,65	0,67	0,61	0,64	0,66	0,60	0,58	0,52	0,66	0,64
	T2 20 MVA	Vrijeme iskorištenja	524,56	482,28	480,03	479,99	451,36	461,22	490,56	443,73	420,77	387,05	474,49	476,22
		Srednje mjesečno opt.	6,88	7,16	5,91	5,67	5,47	5,65	6,16	6,50	5,98	6,10	6,38	6,82
22.	Busovača	Pmax (MW)	6,24	6,43	5,71	5,95	5,35	5,38	5,23	5,50	6,14	6,65	6,65	7,85
	T1 20 MVA	Faktor opterećenja	0,68	0,67	0,61	0,51	0,56	0,65	0,68	0,68	0,61	0,60	0,64	0,57
		Vrijeme iskorištenja	505,59	465,78	456,98	368,08	414,10	469,17	509,34	504,55	437,27	448,78	458,10	427,16
		Srednje mjesečno opt.	4,24	4,30	3,51	3,04	2,98	3,50	3,58	3,73	3,73	4,01	4,23	4,51
23.	Cazin 1	Pmax (MW)	14,95	14,75	14,22	13,82	13,95	14,12	15,50	16,43	15,24	15,94	14,26	16,97
	T1 20 MVA	Faktor opterećenja	0,65	0,68	0,60	0,66	0,66	0,66	0,64	0,62	0,62	0,59	0,63	0,60
		Vrijeme iskorištenja	486,87	470,40	448,77	476,95	488,86	471,80	478,11	462,95	443,82	441,51	450,06	448,80
		Srednje mjesečno opt.	9,78	9,97	8,58	9,15	9,16	9,25	9,96	10,22	9,39	9,46	8,91	10,24

Red. br.	Naziv TS		2012. godina											
			I	II	III	IV	V	VI	VII	VIII	IX	X	XI	XII
24.	Cazin 2	Pmax (MW)	3,83	4,24	4,45	5,01	3,23	3,48	3,34	3,65	3,32	3,66	3,38	4,19
	T1 20 MVA	Faktor opterećenja	0,62	0,66	0,60	0,42	0,60	0,56	0,62	0,59	0,58	0,55	0,59	0,56
		Vrijeme iskorištenja	463,81	456,79	444,65	303,80	450,10	402,68	464,41	439,76	420,81	409,16	423,64	415,59
		Srednje mjesečno opt.	2,39	2,78	2,66	2,11	1,95	1,95	2,08	2,16	1,94	2,01	1,99	2,34
25.	Cementara	Pmax (MW)	11,26	11,34	11,11	10,71	10,32	10,04	8,94	9,82	9,78	11,07	9,58	10,30
	T1 31,5 MVA	Faktor opterećenja	0,67	0,66	0,62	0,64	0,64	0,63	0,64	0,55	0,58	0,53	0,65	0,65
		Vrijeme iskorištenja	499,76	462,16	460,46	463,08	477,43	455,23	473,37	408,72	420,90	396,03	467,87	482,86
		Srednje mjesečno opt.	7,56	7,53	6,88	6,89	6,62	6,35	5,69	5,39	5,72	5,89	6,23	6,68
26.	Čapljina	Pmax (MW)	14,69	15,12	12,62	11,04	9,17	10,32	10,61	11,61	9,36	10,42	11,47	15,89
	T1 20 MVA	Faktor opterećenja	0,67	0,71	0,59	0,64	0,65	0,66	0,71	0,64	0,66	0,60	0,64	0,60
	T2 20 MVA	Vrijeme iskorištenja	500,83	497,48	435,33	458,25	483,56	474,25	529,11	477,31	478,14	445,76	459,72	448,67
		Srednje mjesečno opt.	9,89	10,81	7,39	7,03	5,96	6,80	7,54	7,45	6,22	6,24	7,32	9,58
27.	Čelinac	Pmax (MW)	6,66	7,40	6,24	6,12	5,42	5,39	5,03	5,08	5,20	5,67	6,25	7,00
	T1 20 MVA	Faktor opterećenja	0,66	0,66	0,61	0,60	0,63	0,62	0,66	0,65	0,61	0,63	0,64	0,63
	T2 20 MVA	Vrijeme iskorištenja	493,75	458,72	453,92	433,04	469,05	449,43	488,65	483,12	440,19	471,68	461,75	467,65
		Srednje mjesečno opt.	4,42	4,88	3,81	3,68	3,42	3,36	3,30	3,30	3,18	3,60	4,01	4,40
28.	Čitluk	Pmax (MW)	18,96	18,72	17,86	17,18	15,22	18,53	18,67	21,12	16,80	18,05	17,71	20,45
	T1 20 MVA	Faktor opterećenja	0,71	0,74	0,65	0,71	0,70	0,58	0,68	0,65	0,70	0,60	0,62	0,72
	T2 20 MVA	Vrijeme iskorištenja	526,39	514,99	484,83	513,38	519,70	419,36	506,35	485,63	506,46	447,23	447,33	532,23
		Srednje mjesečno opt.	13,41	13,85	11,64	12,25	10,63	10,79	12,71	13,79	11,82	10,85	11,00	14,63
29.	Derventa	Pmax (MW)	19,00	16,20	13,35	17,86	11,84	14,53	12,02	12,14	11,46	13,27	13,50	14,15
	T1 20 MVA	Faktor opterećenja	0,54	0,68	0,65	0,47	0,65	0,53	0,70	0,68	0,65	0,62	0,63	0,70
	T2 20 MVA	Vrijeme iskorištenja	400,09	474,35	480,60	338,07	484,27	382,12	522,08	508,33	465,91	459,65	454,51	518,11
		Srednje mjesečno opt.	10,22	11,04	8,62	8,39	7,71	7,71	8,44	8,30	7,42	8,20	8,52	9,85
30.	Doboj 1	Pmax (MW)	24,82	25,06	15,92	20,35	21,38	18,23	12,95	14,86	20,54	22,42	27,01	17,85
	T1 20 MVA	Faktor opterećenja	0,47	0,49	0,69	0,53	0,45	0,62	0,78	0,69	0,48	0,46	0,41	0,65
	T2 20 MVA	Vrijeme iskorištenja	346,90	338,25	515,53	381,98	334,47	449,25	580,72	515,02	342,11	342,83	297,76	481,88
		Srednje mjesečno opt.	11,57	12,18	11,03	10,80	9,61	11,38	10,11	10,28	9,76	10,33	11,17	11,56
31.	Doboj 2	Pmax (MW)	8,74	9,50	8,21	7,87	12,43	12,70	8,50	8,69	8,21	9,79	8,11	13,14
	T1 20 MVA	Faktor opterećenja	0,69	0,67	0,68	0,69	0,44	0,43	0,66	0,63	0,63	0,58	0,69	0,48
	T2 20 MVA	Vrijeme iskorištenja	515,64	469,61	503,49	494,34	325,73	312,26	488,90	471,77	453,13	432,21	494,17	360,08
		Srednje mjesečno opt.	6,05	6,41	5,55	5,40	5,44	5,51	5,58	5,51	5,17	5,69	5,57	6,36

Red. br.	Naziv TS		2012. godina											
			I	II	III	IV	V	VI	VII	VIII	IX	X	XI	XII
32.	Doboj 3	Pmax (MW)	5,71	7,47	5,59	7,36	6,65	6,45	6,70	7,08	7,34	7,44	6,84	6,63
	T1 20 MVA	Faktor opterećenja	0,62	0,58	0,58	0,57	0,62	0,45	0,70	0,67	0,62	0,59	0,65	0,65
		Vrijeme iskorištenja	459,53	405,09	428,95	408,13	462,50	323,70	524,50	497,39	449,69	440,33	470,72	482,78
		Srednje mjesečno opt.	3,53	4,35	3,22	4,17	4,13	2,90	4,73	4,73	4,59	4,41	4,48	4,30
33.	Doboj Istok	Pmax (MW)										4,26	4,22	4,22
		Faktor opterećenja										0,09	0,62	0,52
		Vrijeme iskorištenja										69,93	443,06	387,01
		Srednje mjesečno opt.										0,40	2,60	2,20
33.	Donji Vakuf	Pmax (MW)	3,06	3,52	2,92	2,70	2,70	3,22	3,33	3,59	3,50	4,17	3,02	3,43
	T1 20 MVA	Faktor opterećenja	0,53	0,57	0,45	0,43	0,43	0,45	0,47	0,47	0,44	0,37	0,50	0,45
		Vrijeme iskorištenja	393,15	400,16	331,19	309,15	317,19	323,54	349,18	351,39	320,26	277,33	358,29	335,38
		Srednje mjesečno opt.	1,62	2,02	1,30	1,16	1,15	1,45	1,56	1,69	1,56	1,56	1,50	1,55
34.	Drvar	Pmax (MW)	2,93	2,67	2,67	2,76	2,73	2,68	2,97	2,96	2,75	2,52	2,53	2,47
	T1 20 MVA	Faktor opterećenja	0,66	0,65	0,63	0,61	0,61	0,64	0,63	0,66	0,61	0,67	0,69	0,69
		Vrijeme iskorištenja	489,61	455,22	466,95	442,57	456,80	462,36	465,36	488,42	441,66	499,60	495,82	511,63
		Srednje mjesečno opt.	1,93	1,75	1,68	1,70	1,68	1,72	1,86	1,94	1,69	1,69	1,74	1,70
35.	Đurđevik	Pmax (MW)	17,13	19,91	18,67	18,40	18,92	18,38	17,58	19,15	13,77	13,95	15,84	16,68
	T1 31,5 MVA	Faktor opterećenja	0,66	0,56	0,48	0,48	0,50	0,50	0,49	0,46	0,60	0,59	0,54	0,58
	T2 31,5 MVA	Vrijeme iskorištenja	494,69	386,32	356,20	344,46	370,80	362,51	367,76	340,69	429,71	442,40	386,87	433,25
		Srednje mjesečno opt.	11,39	11,05	8,94	8,80	9,43	9,26	8,69	8,77	8,22	8,29	8,51	9,71
36.	Foča	Pmax (MW)	9,00	9,32	7,75	7,58	7,08	6,99	7,26	6,70	7,17	8,20	8,13	8,88
	T1 20 MVA	Faktor opterećenja	0,67	0,69	0,69	0,63	0,61	0,63	0,62	0,68	0,64	0,62	0,67	0,66
	T2 20 MVA	Vrijeme iskorištenja	495,31	482,29	510,34	451,30	454,16	453,82	459,60	504,10	458,33	464,76	480,44	489,19
		Srednje mjesečno opt.	5,99	6,46	5,31	4,75	4,32	4,41	4,48	4,54	4,56	5,12	5,43	5,84
37.	Gacko	Pmax (MW)	8,62	7,42	8,16	7,80	7,42	4,45	4,33	5,50	4,88	6,35	7,12	6,88
	T1 31,5 MVA	Faktor opterećenja	0,56	0,52	0,58	0,57	0,54	0,65	0,61	0,50	0,59	0,53	0,57	0,67
	T2 31,5 MVA	Vrijeme iskorištenja	413,15	359,52	429,97	411,71	398,63	465,55	452,45	369,10	424,18	396,19	413,59	496,12
		Srednje mjesečno opt.	4,79	3,83	4,72	4,46	3,97	2,88	2,64	2,73	2,88	3,38	4,09	4,59
38.	Glamoč	Pmax (MW)	1,54	1,42	1,20	1,25	1,25	1,54	1,66	1,63	1,58	1,37	1,39	1,37
	T1 4 MVA	Faktor opterećenja	0,64	0,67	0,69	0,68	0,68	0,58	0,60	0,62	0,52	0,64	0,64	0,66
	T2 2,5 MVA	Vrijeme iskorištenja	476,14	467,48	510,96	490,29	502,95	417,09	444,75	459,26	373,15	475,18	463,05	490,64
		Srednje mjesečno opt.	0,98	0,95	0,82	0,85	0,84	0,89	0,99	1,01	0,82	0,87	0,90	0,90

Red. br.	Naziv TS		2012. godina											
			I	II	III	IV	V	VI	VII	VIII	IX	X	XI	XII
39.	Goražde 1	Pmax (MW)	10,77	12,09	8,14	7,31	8,50	8,67	9,33	10,00	8,97	10,94	9,71	10,98
	T1 20 MVA	Faktor opterećenja	0,70	0,67	0,64	0,56	0,50	0,60	0,67	0,64	0,71	0,61	0,73	0,65
	T2 20 MVA	Vrijeme iskorištenja	517,90	468,81	475,18	404,46	369,87	433,83	497,94	475,80	509,77	452,08	527,88	485,95
		Srednje mjesečno opt.	7,50	8,14	5,20	4,11	4,23	5,22	6,24	6,40	6,35	6,65	7,12	7,17
40.	Goražde 2	Pmax (MW)	1,14	1,37	0,84	0,78	1,15	0,92	2,08	0,80	1,83	1,16	1,84	1,16
	T1 20 MVA	Faktor opterećenja	0,53	0,43	0,52	0,54	0,37	0,53	0,33	0,64	0,35	0,49	0,33	0,50
		Vrijeme iskorištenja	393,21	299,44	387,21	385,58	277,51	381,08	243,06	474,38	252,29	363,28	234,68	372,81
		Srednje mjesečno opt.	0,60	0,59	0,44	0,42	0,43	0,48	0,68	0,51	0,64	0,56	0,60	0,58
41.	Gračanica	Pmax (MW)	20,13	20,22	20,55	19,31	18,87	20,55	19,82	20,60	19,94	19,59	16,72	17,39
	T1 20 MVA	Faktor opterećenja	0,69	0,71	0,67	0,72	0,71	0,69	0,72	0,70	0,69	0,68	0,69	0,70
	T2 31,5 MVA	Vrijeme iskorištenja	510,33	493,98	499,60	515,69	531,52	494,60	533,90	522,43	496,31	509,10	496,45	523,35
		Srednje mjesečno opt.	13,81	14,35	13,80	13,83	13,48	14,12	14,22	14,47	13,75	13,40	11,53	12,23
42.	Gradiška	Pmax (MW)	16,88	19,52	15,48	14,51	12,86	12,77	13,15	13,21	12,86	15,11	14,56	17,58
	T1 20 MVA	Faktor opterećenja	0,72	0,68	0,66	0,66	0,67	0,69	0,70	0,67	0,67	0,64	0,71	0,69
	T2 20 MVA	Vrijeme iskorištenja	532,14	476,21	491,24	477,59	500,64	494,99	519,43	498,06	482,84	478,69	511,58	514,07
		Srednje mjesečno opt.	12,07	13,36	10,22	9,62	8,66	8,78	9,18	8,84	8,62	9,72	10,35	12,15
43.	Grude	Pmax (MW)	11,69	12,15	10,99	9,84	8,57	9,58	9,63	10,08	8,67	10,38	9,73	12,14
	T1 14 MVA	Faktor opterećenja	0,67	0,69	0,61	0,67	0,68	0,63	0,68	0,66	0,68	0,58	0,67	0,63
	T2 14 MVA	Vrijeme iskorištenja	499,38	481,32	453,08	484,93	504,40	456,21	503,20	492,37	486,39	431,04	484,96	469,40
		Srednje mjesečno opt.	7,85	8,40	6,69	6,63	5,81	6,07	6,51	6,67	5,86	6,02	6,55	7,66
44.	Hadžići	Pmax (MW)	8,20	8,65	8,38	8,72	10,95	9,60	10,26	9,96	9,68	9,70	9,32	8,47
	T1 31,5 MVA	Faktor opterećenja	0,64	0,70	0,66	0,68	0,58	0,70	0,67	0,69	0,67	0,68	0,59	0,67
		Vrijeme iskorištenja	476,07	488,04	493,70	486,51	429,46	501,96	499,68	513,59	479,04	504,11	427,36	500,54
		Srednje mjesečno opt.	5,25	6,06	5,56	5,89	6,32	6,69	6,89	6,88	6,44	6,57	5,53	5,70
45.	Jablanica	Pmax (MW)	7,50	7,54	6,06	3,98	5,10	5,22	2,44	2,78	2,93	3,36	3,12	3,40
	T1 20 MVA	Faktor opterećenja	0,69	0,72	0,47	0,47	0,70	0,33	0,63	0,49	0,44	0,60	0,65	0,60
		Vrijeme iskorištenja	514,80	498,14	351,31	338,51	517,88	240,13	471,04	363,84	314,35	447,06	470,28	444,30
		Srednje mjesečno opt.	5,19	5,39	2,86	1,87	3,55	1,74	1,55	1,36	1,28	2,02	2,03	2,03
46.	Jajce 1	Pmax (MW)	8,18	5,48	4,55	6,20	6,36	4,40	6,72	4,80	4,39	5,28	4,74	6,06
	T1 40 MVA	Faktor opterećenja	0,49	0,71	0,66	0,47	0,43	0,64	0,46	0,65	0,66	0,58	0,68	0,61
	T2 20 MVA	Vrijeme iskorištenja	364,89	495,15	488,50	339,17	318,71	462,27	338,98	482,43	476,97	430,20	490,20	451,62
		Srednje mjesečno opt.	4,01	3,90	2,99	2,92	2,73	2,82	3,06	3,11	2,91	3,05	3,23	3,68

Red. br.	Naziv TS		2012. godina											
			I	II	III	IV	V	VI	VII	VIII	IX	X	XI	XII
47.	Janja	Pmax (MW)	5,49	5,78	4,96	5,03	4,78	4,32	4,48	4,86	4,72	5,46	5,02	5,80
	T1 20 MVA	Faktor opterećenja	0,61	0,62	0,60	0,60	0,59	0,66	0,67	0,64	0,62	0,55	0,62	0,62
		Vrijeme iskorištenja	456,64	433,62	442,85	432,79	441,75	476,65	499,28	473,91	443,78	411,90	448,86	458,46
		Srednje mjesečno opt.	3,37	3,60	2,95	3,02	2,84	2,86	3,01	3,09	2,91	3,02	3,13	3,57
48.	Kiseljak	Pmax (MW)	16,34	16,52	15,39	12,13	13,76	14,83	14,41	15,52	16,14	16,79	15,95	17,64
	T1 20 MVA	Faktor opterećenja	0,70	0,71	0,59	0,54	0,48	0,60	0,72	0,67	0,64	0,63	0,67	0,59
		Vrijeme iskorištenja	519,81	493,62	442,34	391,29	356,75	434,30	537,77	501,45	457,70	468,87	481,13	440,54
		Srednje mjesečno opt.	11,42	11,72	9,15	6,59	6,60	8,94	10,42	10,46	10,26	10,58	10,66	10,45
49.	Kladanj	Pmax (MW)	5,03	5,98	5,09	5,37	5,43	5,43	4,87	5,49	5,32	5,93	5,60	6,55
	T1 20 MVA	Faktor opterećenja	0,67	0,59	0,62	0,59	0,57	0,59	0,65	0,60	0,60	0,56	0,62	0,60
	T1 8 MVA	Vrijeme iskorištenja	497,34	413,22	462,78	422,48	424,71	425,79	486,68	443,22	430,05	418,56	442,98	445,55
		Srednje mjesečno opt.	3,36	3,55	3,17	3,15	3,10	3,21	3,19	3,27	3,18	3,34	3,44	3,92
50.	Ključ	Pmax (MW)	4,35	4,04	3,94	4,08	3,86	3,76	4,52	4,78	4,28	4,74	2,98	5,02
	T1 20 MVA	Faktor opterećenja	0,55	0,67	0,59	0,61	0,61	0,66	0,68	0,61	0,60	0,54	0,82	0,54
		Vrijeme iskorištenja	410,29	463,88	442,55	437,38	454,72	473,29	504,32	455,25	431,13	398,45	588,50	402,07
		Srednje mjesečno opt.	2,40	2,69	2,35	2,48	2,36	2,47	3,06	2,93	2,56	2,54	2,43	2,72
51.	Konjic	Pmax (MW)	11,70	12,96	10,65	11,78	11,51	10,68	10,88	11,09	10,31	11,15	11,04	11,63
	T1 10 MVA	Faktor opterećenja	0,74	0,73	0,70	0,60	0,58	0,67	0,70	0,70	0,70	0,66	0,73	0,69
	T2 20 MVA	Vrijeme iskorištenja	549,11	510,58	518,20	428,96	429,30	479,05	519,35	520,65	503,90	491,43	522,14	511,93
		Srednje mjesečno opt.	8,64	9,51	7,42	7,02	6,64	7,11	7,59	7,76	7,22	7,36	8,01	8,00
52.	Kotor Varoš	Pmax (MW)	10,46	11,73	9,40	8,12	8,85	9,39	8,83	8,67	9,03	9,68	10,33	10,61
	T1 20 MVA	Faktor opterećenja	0,67	0,65	0,59	0,58	0,56	0,60	0,68	0,66	0,62	0,61	0,58	0,53
		Vrijeme iskorištenja	497,69	454,36	442,48	417,30	415,27	435,37	506,16	487,38	446,99	451,37	419,58	397,02
		Srednje mjesečno opt.	7,00	7,66	5,59	4,71	4,94	5,68	6,01	5,68	5,61	5,87	6,02	5,66
53.	Kozarska Dubica	Pmax (MW)	16,25	18,26	16,07	16,56	14,55	14,29	15,21	15,60	15,01	16,13	15,97	17,84
	T1 20 MVA	Faktor opterećenja	0,72	0,75	0,74	0,70	0,77	0,79	0,78	0,71	0,76	0,73	0,78	0,77
	T2 20 MVA	Vrijeme iskorištenja	538,25	518,58	549,79	502,08	570,88	570,88	579,58	524,56	545,85	545,39	558,59	570,47
		Srednje mjesečno opt.	11,75	13,60	11,87	11,54	11,17	11,33	11,85	11,00	11,38	11,83	12,39	13,68
54.	Kupres	Pmax (MW)	2,98	2,16	1,85	1,94	1,44	2,40	1,54	1,58	2,38	2,23	2,50	3,62
	T1 20 MVA	Faktor opterećenja	0,55	0,67	0,58	0,48	0,62	0,37	0,62	0,62	0,37	0,41	0,39	0,42
		Vrijeme iskorištenja	411,82	469,65	431,53	348,51	461,67	269,69	464,98	463,98	269,60	304,75	281,82	314,99
		Srednje mjesečno opt.	1,65	1,46	1,07	0,94	0,89	0,90	0,96	0,99	0,89	0,91	0,98	1,53

Red. br.	Naziv TS		2012. godina											
			I	II	III	IV	V	VI	VII	VIII	IX	X	XI	XII
55.	Laktaši	Pmax (MW)	18,38	21,03	16,22	15,07	13,96	14,06	13,81	13,63	13,48	16,47	15,97	18,12
	T1 20 MVA	Faktor opterećenja	0,69	0,69	0,64	0,68	0,67	0,68	0,68	0,67	0,66	0,63	0,73	0,73
	T2 20 MVA	Vrijeme iskorištenja	510,32	481,71	478,65	490,98	498,05	486,51	507,13	495,00	478,60	467,00	525,28	542,96
		Srednje mjesečno opt.	12,61	14,55	10,43	10,27	9,34	9,50	9,41	9,07	8,96	10,34	11,65	13,23
56.	Livno	Pmax (MW)	11,67	12,79	10,67	10,32	9,26	9,04	9,16	9,41	9,60	10,73	10,11	14,54
	T1 20 MVA	Faktor opterećenja	0,72	0,71	0,65	0,65	0,64	0,64	0,66	0,67	0,62	0,59	0,70	0,58
	T2 20 MVA	Vrijeme iskorištenja	533,79	493,67	480,57	469,28	477,76	462,41	492,25	496,23	444,51	441,73	502,85	434,34
		Srednje mjesečno opt.	8,37	9,07	6,89	6,73	5,95	5,80	6,06	6,27	5,93	6,37	7,06	8,49
57.	Lopare	Pmax (MW)	2,86	2,70	2,32	3,04	2,28	2,16	2,30	2,24	2,52	2,22	2,40	2,24
	T1 20 MVA	Faktor opterećenja	0,59	0,66	0,65	0,53	0,64	0,67	0,67	0,65	0,55	0,65	0,60	0,71
		Vrijeme iskorištenja	438,33	456,02	480,19	383,00	474,96	482,82	495,36	484,52	395,15	480,74	435,13	527,59
		Srednje mjesečno opt.	1,68	1,77	1,49	1,62	1,46	1,45	1,53	1,46	1,38	1,43	1,45	1,59
58.	Lukavac	Pmax (MW)	38,60	38,17	35,66	35,09	48,87	32,55	34,71	33,39	36,56	41,48	41,70	37,22
	T1 20 MVA	Faktor opterećenja	0,71	0,66	0,63	0,67	0,52	0,52	0,66	0,67	0,63	0,61	0,51	0,59
	T2 20 MVA	Vrijeme iskorištenja	529,69	462,09	471,52	483,13	384,35	371,31	492,31	500,18	455,83	452,60	370,51	440,90
	T3 31,5 MVA	Srednje mjesečno opt.	27,48	25,34	22,60	23,55	25,25	16,79	22,97	22,44	23,15	25,23	21,46	22,06
59.	Ljubuški	Pmax (MW)	21,84	22,36	19,74	17,06	14,44	15,72	15,80	16,48	14,54	17,15	17,46	21,63
	T1 20 MVA	Faktor opterećenja	0,68	0,72	0,59	0,68	0,60	0,67	0,73	0,72	0,69	0,58	0,66	0,66
	T2 20 MVA	Vrijeme iskorištenja	505,64	502,88	441,79	490,72	449,51	480,71	542,02	533,96	493,51	430,88	472,11	493,92
		Srednje mjesečno opt.	14,85	16,16	11,72	11,63	8,72	10,49	11,51	11,83	9,97	9,93	11,45	14,36
60.	Maglaj	Pmax (MW)	11,19	17,51	14,67	13,49	14,51	19,60	13,78	13,26	19,55	11,35	13,92	16,26
	T1 20 MVA	Faktor opterećenja	0,51	0,41	0,42	0,47	0,49	0,34	0,50	0,49	0,34	0,56	0,38	0,49
	T2 40 MVA	Vrijeme iskorištenja	382,63	287,10	309,35	338,32	365,60	242,59	372,76	362,31	245,94	416,01	275,13	360,87
		Srednje mjesečno opt.	5,76	7,22	6,10	6,34	7,13	6,60	6,90	6,46	6,68	6,35	5,32	7,89
61.	Modriča	Pmax (MW)	14,68	15,67	13,23	11,38	12,26	11,98	15,45	12,42	12,64	12,82	11,82	14,49
	T1 20 MVA	Faktor opterećenja	0,69	0,69	0,66	0,55	0,67	0,73	0,59	0,73	0,67	0,66	0,43	0,63
		Vrijeme iskorištenja	515,72	483,30	488,62	393,96	498,78	523,99	440,14	544,50	484,71	489,48	309,74	466,30
		Srednje mjesečno opt.	10,18	10,88	8,69	6,23	8,22	8,72	9,14	9,09	8,51	8,43	5,08	9,08
62.	Mostar 2	Pmax (MW)	25,99	26,51	22,32	19,86	16,65	21,74	23,09	23,84	18,18	20,66	20,22	25,29
	T1 40 MVA	Faktor opterećenja	0,68	0,63	0,61	0,67	0,69	0,61	0,64	0,62	0,68	0,58	0,68	0,69
	T2 20 MVA	Vrijeme iskorištenja	508,38	438,70	451,71	485,83	514,24	436,36	479,80	462,65	486,55	431,99	489,83	512,14
		Srednje mjesečno opt.	17,76	16,71	13,55	13,40	11,51	13,18	14,89	14,82	12,29	12,00	13,75	17,41

Red. br.	Naziv TS		2012. godina											
			I	II	III	IV	V	VI	VII	VIII	IX	X	XI	XII
63.	Mostar 5	Pmax (MW)	7,77	7,77	5,93	5,79	4,43	5,54	5,93	6,06	5,05	6,65	5,73	8,87
	T1 20 MVA	Faktor opterećenja	0,63	0,58	0,59	0,58	0,61	0,58	0,57	0,57	0,59	0,45	0,63	0,55
	T2 20 MVA	Vrijeme iskorištenja	469,99	402,23	435,59	417,39	454,19	414,54	422,90	426,42	425,62	337,05	451,06	410,62
		Srednje mjesečno opt.	4,91	4,49	3,47	3,36	2,71	3,19	3,37	3,48	2,99	3,01	3,59	4,89
64.	Mostar 6	Pmax (MW)	26,74	32,26	20,16	18,82	13,20	18,10	19,58	18,96	14,59	17,18	18,86	26,83
	T1 20 MVA	Faktor opterećenja	0,70	0,64	0,61	0,63	0,66	0,55	0,58	0,59	0,64	0,56	0,63	0,67
	T2 20 MVA	Vrijeme iskorištenja	519,21	442,33	451,72	455,01	493,84	398,14	433,10	436,00	457,29	415,14	451,60	501,51
		Srednje mjesečno opt.	18,66	20,50	12,24	11,89	8,76	10,01	11,40	11,11	9,27	9,59	11,83	18,09
65.	Mostar 7	Pmax (MW)	23,95	29,86	16,56	16,61	12,00	18,19	17,47	18,05	14,40	15,12	16,27	24,43
	T1 20 MVA	Faktor opterećenja	0,65	0,65	0,64	0,61	0,72	0,53	0,58	0,56	0,62	0,60	0,69	0,64
	T2 20 MVA	Vrijeme iskorištenja	482,30	450,32	474,65	441,29	532,34	384,30	431,79	414,55	446,61	444,61	497,91	477,22
		Srednje mjesečno opt.	15,53	19,32	10,56	10,18	8,59	9,71	10,14	10,06	8,93	9,04	11,25	15,67
66.	Mostar 9	Pmax (MW)	3,24	4,19	3,20	2,98	2,48	2,77	2,77	3,00	2,57	2,86	3,08	3,25
	T1 4 MVA	Faktor opterećenja	0,65	0,65	0,57	0,64	0,56	0,62	0,70	0,65	0,62	0,56	0,59	0,52
	T2 4 MVA	Vrijeme iskorištenja	485,67	449,31	420,48	457,99	417,15	443,74	518,00	485,90	443,30	414,23	428,26	390,52
		Srednje mjesečno opt.	2,11	2,70	1,81	1,89	1,39	1,71	1,93	1,96	1,58	1,59	1,83	1,71
67.	Mrkonjić Grad	Pmax (MW)	15,73	16,03	14,97	14,81	14,20	13,72	14,12	13,99	14,49	15,93	14,98	16,14
	T1 20 MVA	Faktor opterećenja	0,63	0,66	0,61	0,59	0,61	0,64	0,63	0,65	0,59	0,55	0,64	0,64
		Vrijeme iskorištenja	471,31	462,59	451,24	426,57	451,04	464,33	467,34	484,27	427,57	408,85	457,50	474,16
		Srednje mjesečno opt.	9,96	10,65	9,08	8,77	8,61	8,85	8,87	9,11	8,61	8,76	9,52	10,29
68.	Novi Travnik	Pmax (MW)	8,98	9,84	8,50	8,06	7,34	5,81	5,57	6,58	6,05	6,91	6,53	8,11
	T1 20 MVA	Faktor opterećenja	0,60	0,71	0,70	0,67	0,60	0,63	0,66	0,57	0,60	0,58	0,66	0,60
		Vrijeme iskorištenja	446,93	497,42	521,35	483,55	445,28	452,81	492,84	426,94	434,47	431,01	476,57	447,05
		Srednje mjesečno opt.	5,39	7,03	5,95	5,42	4,40	3,65	3,69	3,77	3,65	4,00	4,32	4,87
69.	Neum	Pmax (MW)	3,17	3,19	2,78	2,62	2,69	4,30	5,74	6,46	3,82	2,28	2,26	3,10
	T1 20 MVA	Faktor opterećenja	0,65	0,18	0,58	0,64	0,65	0,58	0,62	0,55	0,58	0,66	0,65	0,62
		Vrijeme iskorištenja	485,73	124,67	434,93	459,57	480,60	419,18	457,62	408,32	419,62	493,33	469,14	462,28
		Srednje mjesečno opt.	2,07	0,57	1,63	1,67	1,74	2,50	3,53	3,54	2,22	1,51	1,47	1,92
70.	Nevesinje	Pmax (MW)	5,20	5,53	3,94	4,26	3,84	3,88	3,66	3,74	4,17	4,36	4,22	4,36
	T1 20 MVA	Faktor opterećenja	0,56	0,47	0,63	0,58	0,62	0,63	0,69	0,68	0,58	0,57	0,60	0,61
		Vrijeme iskorištenja	413,95	326,51	467,75	415,36	462,81	450,75	512,25	502,78	419,49	423,50	429,43	457,02
		Srednje mjesečno opt.	2,89	2,59	2,48	2,46	2,39	2,43	2,52	2,53	2,43	2,48	2,52	2,68

Red. br.	Naziv TS		2012. godina											
			I	II	III	IV	V	VI	VII	VIII	IX	X	XI	XII
71.	Nova Topola	Pmax (MW)	12,26	14,17	10,95	10,69	16,45	9,54	9,67	9,74	11,02	10,91	10,80	12,43
	T1 20 MVA	Faktor opterećenja	0,70	0,66	0,66	0,64	0,39	0,67	0,69	0,70	0,58	0,64	0,68	0,69
		Vrijeme iskorištenja	517,46	460,67	488,03	463,22	288,44	485,34	516,16	518,39	419,81	474,75	489,86	510,23
		Srednje mjesečno opt.	8,53	9,38	7,19	6,87	6,38	6,43	6,71	6,79	6,43	6,96	7,35	8,53
72.	Novi Grad	Pmax (MW)	12,28	13,31	10,99	10,73	10,15	10,11	10,80	11,42	10,94	11,58	11,63	13,45
	T1 20 MVA	Faktor opterećenja	0,66	0,66	0,64	0,62	0,64	0,65	0,67	0,66	0,66	0,65	0,69	0,67
		Vrijeme iskorištenja	492,65	456,08	477,22	444,23	479,18	468,97	495,71	491,30	475,66	479,97	493,84	495,69
		Srednje mjesečno opt.	8,13	8,72	7,05	6,62	6,54	6,59	7,20	7,54	7,22	7,47	7,98	8,96
73.	Odžak	Pmax (MW)	7,10	8,20	7,82	16,95	6,14	6,14	6,64	6,80	11,99	14,41	16,91	8,78
	T1 20 MVA	Faktor opterećenja	0,70	0,67	0,57	0,33	0,68	0,70	0,67	0,70	0,35	0,31	0,33	0,60
		Vrijeme iskorištenja	522,40	468,39	420,82	237,75	505,85	503,53	498,14	517,28	249,28	227,03	240,39	446,59
		Srednje mjesečno opt.	4,98	5,52	4,42	5,60	4,17	4,29	4,45	4,73	4,15	4,40	5,65	5,27
74.	Orašje	Pmax (MW)	12,14	14,27	11,60	11,53	10,33	10,44	11,12	11,46	10,60	12,70	11,40	14,89
	T1 20 MVA	Faktor opterećenja	0,70	0,67	0,63	0,63	0,65	0,67	0,67	0,67	0,64	0,57	0,65	0,62
	T2 20 MVA	Vrijeme iskorištenja	521,47	464,28	469,56	454,39	480,75	478,96	497,52	497,76	459,27	425,14	467,08	458,66
		Srednje mjesečno opt.	8,51	9,52	7,32	7,28	6,67	6,94	7,44	7,66	6,76	7,26	7,40	9,18
75.	Pale	Pmax (MW)	16,40	17,27	14,58	13,34	11,74	12,58	9,29	10,46	14,18	13,57	13,70	17,21
	T1 20 MVA	Faktor opterećenja	0,73	0,72	0,69	0,66	0,68	0,60	0,64	0,62	0,53	0,53	0,68	0,67
	T2 20 MVA	Vrijeme iskorištenja	541,80	501,35	510,68	471,65	506,38	429,90	478,43	458,26	384,30	397,07	488,99	498,05
		Srednje mjesečno opt.	11,94	12,44	10,01	8,74	7,99	7,51	5,97	6,45	7,57	7,24	9,30	11,52
76.	Pazarić	Pmax (MW)	4,28	4,13	9,42	8,46	3,69	3,76	10,73	4,04	4,12	4,18	4,18	14,12
	T1 20 MVA	Faktor opterećenja	0,64	0,66	0,27	0,29	0,55	0,57	0,19	0,52	0,53	0,52	0,61	0,24
		Vrijeme iskorištenja	478,09	462,08	198,12	210,60	405,61	408,76	142,47	387,69	383,36	388,56	441,73	181,40
		Srednje mjesečno opt.	2,75	2,74	2,51	2,47	2,01	2,13	2,05	2,11	2,19	2,18	2,56	3,44
77.	Posušje	Pmax (MW)	10,99	10,90	10,70	9,41	9,17	8,74	8,11	8,74	8,59	9,60	9,55	11,62
	T1 20 MVA	Faktor opterećenja	0,68	0,70	0,61	0,70	0,65	0,66	0,71	0,69	0,67	0,64	0,70	0,65
	T2 20 MVA	Vrijeme iskorištenja	504,12	484,82	450,57	502,01	483,37	478,55	527,12	513,37	485,43	473,99	506,02	482,80
		Srednje mjesečno opt.	7,45	7,59	6,48	6,56	5,96	5,81	5,75	6,03	5,79	6,12	6,71	7,54
78.	Prijedor 1	Pmax (MW)	22,37	26,52	22,53	18,48	16,95	18,02	16,26	16,10	20,40	20,17	20,03	26,35
	T1 40 MVA	Faktor opterećenja	0,73	0,69	0,62	0,69	0,66	0,60	0,70	0,71	0,55	0,63	0,69	0,66
	T2 20 MVA	Vrijeme iskorištenja	546,22	482,15	462,82	493,94	489,72	433,73	519,04	530,44	392,51	467,57	500,33	492,60
		Srednje mjesečno opt.	16,43	18,37	14,02	12,68	11,16	10,85	11,34	11,47	11,12	12,68	13,92	17,44

Red. br.	Naziv TS		2012. godina											
			I	II	III	IV	V	VI	VII	VIII	IX	X	XI	XII
79.	Prijedor 3	Pmax (MW)	15,49	16,10	13,24	13,20	11,22	11,86	15,08	10,44	10,61	12,08	11,88	14,36
	T1 20 MVA	Faktor opterećenja	0,65	0,67	0,60	0,61	0,63	0,60	0,51	0,67	0,63	0,63	0,69	0,67
		Vrijeme iskorištenja	484,84	466,75	446,13	442,07	471,20	430,98	383,08	500,27	456,94	470,25	498,26	495,81
		Srednje mjesečno opt.	10,10	10,80	7,94	8,10	7,11	7,10	7,77	7,02	6,73	7,63	8,22	9,57
80.	Prijedor 5	Pmax (MW)	11,69	9,76	10,61	10,54	9,59	9,00	8,71	9,02	9,51	10,25	10,15	10,84
	T1 20 MVA	Faktor opterećenja	0,60	0,67	0,68	0,64	0,55	0,64	0,64	0,63	0,61	0,58	0,62	0,59
	T2 20 MVA	Vrijeme iskorištenja	447,55	467,31	506,42	459,31	408,95	463,00	476,32	471,06	435,89	427,99	444,52	439,40
	T3 20 MVA	Srednje mjesečno opt.	7,03	6,55	7,22	6,72	5,27	5,79	5,57	5,71	5,76	5,90	6,27	6,40
81.	Prnjavor	Pmax (MW)	19,12	20,92	16,80	16,46	15,16	14,60	14,32	14,64	15,49	17,63	20,52	20,10
	T1 20 MVA	Faktor opterećenja	0,64	0,65	0,62	0,62	0,64	0,67	0,70	0,68	0,63	0,60	0,55	0,65
		Vrijeme iskorištenja	478,67	453,48	459,41	449,79	475,42	483,29	518,09	508,59	451,00	445,23	393,52	480,50
		Srednje mjesečno opt.	12,30	13,63	10,37	10,29	9,69	9,80	9,97	10,01	9,70	10,55	11,21	12,98
82.	Rama	Pmax (MW)	5,16	5,02	3,79	3,34	3,36	3,38	3,74	4,02	4,07	4,16	4,42	5,85
	T1 20 MVA	Faktor opterećenja	0,62	0,69	0,43	0,37	0,38	0,52	0,59	0,63	0,58	0,56	0,56	0,43
	T2 4 MVA	Vrijeme iskorištenja	460,98	482,17	316,46	266,49	285,41	372,73	440,91	465,72	416,31	415,50	403,98	316,96
		Srednje mjesečno opt.	3,20	3,47	1,61	1,23	1,29	1,75	2,22	2,52	2,35	2,33	2,48	2,49
83.	Rogatica	Pmax (MW)	4,36	4,47	3,71	4,06	4,25	3,91	8,82	4,37	5,73	4,49	4,27	4,27
	T1 20 MVA	Faktor opterećenja	0,64	0,65	0,71	0,64	0,59	0,64	0,29	0,60	0,47	0,62	0,67	0,70
		Vrijeme iskorištenja	479,36	452,73	530,80	460,27	436,06	461,78	217,99	449,13	338,69	463,39	484,87	518,83
		Srednje mjesečno opt.	2,81	2,91	2,65	2,59	2,49	2,51	2,58	2,64	2,70	2,80	2,87	2,98
84.	Sanski Most	Pmax (MW)	9,76	10,21	9,37	9,11	8,72	8,56	10,40	10,45	9,31	10,74	9,58	11,24
	T1 20 MVA	Faktor opterećenja	0,65	0,66	0,62	0,66	0,65	0,69	0,65	0,63	0,62	0,56	0,63	0,60
	T2 20 MVA	Vrijeme iskorištenja	482,95	460,67	463,03	474,85	486,32	494,72	486,99	465,69	448,58	416,43	450,72	449,89
		Srednje mjesečno opt.	6,33	6,76	5,83	6,01	5,70	5,88	6,81	6,54	5,80	6,01	5,99	6,80
85.	Sarajevo 1	Pmax (MW)	18,63	18,82	22,68	20,60	16,28	20,33	21,81	20,48	21,94	21,60	17,77	19,36
	T2 63 MVA	Faktor opterećenja	0,81	0,80	0,62	0,65	0,69	0,52	0,59	0,61	0,59	0,59	0,77	0,78
	T3 20 MVA	Vrijeme iskorištenja	604,51	558,59	462,49	466,48	515,12	375,43	435,38	451,90	428,23	442,62	550,87	580,38
		Srednje mjesečno opt.	15,14	15,11	14,10	13,35	11,27	10,60	12,76	12,44	13,05	12,85	13,59	15,10
86.	Sarajevo 2	Pmax (MW)	13,41	10,26	8,33	7,31	10,30	7,31	5,89	6,74	7,69	9,02	8,34	9,62
	T1 31,5 MVA	Faktor opterećenja	0,52	0,67	0,60	0,61	0,38	0,54	0,66	0,59	0,65	0,59	0,60	0,67
	T2 63 MVA	Vrijeme iskorištenja	384,55	467,12	443,78	438,83	279,50	387,31	493,61	437,69	470,55	437,89	435,09	498,46
		Srednje mjesečno opt.	6,93	6,89	4,97	4,45	3,87	3,93	3,91	3,96	5,03	5,31	5,04	6,44

Red. br.	Naziv TS		2012. godina											
			I	II	III	IV	V	VI	VII	VIII	IX	X	XI	XII
87.	Sarajevo 4	Pmax (MW)	13,44	15,79	13,37	12,53	11,63	10,90	11,15	11,32	12,07	13,38	13,51	14,06
	T1 20 MVA	Faktor opterećenja	0,72	0,69	0,70	0,67	0,66	0,70	0,67	0,68	0,63	0,62	0,67	0,72
	T2 20 MVA	Vrijeme iskorištenja	538,90	479,95	517,80	484,50	492,75	501,26	499,80	502,49	455,25	464,06	483,50	536,22
		Srednje mjesečno opt.	9,73	10,89	9,31	8,43	7,70	7,59	7,49	7,65	7,63	8,35	9,07	10,14
88.	Sarajevo 5	Pmax (MW)	27,48	29,47	24,82	23,12	21,56	20,04	20,02	19,51	21,03	25,46	24,81	28,43
	T1 31,5 MVA	Faktor opterećenja	0,72	0,71	0,65	0,64	0,65	0,67	0,68	0,66	0,64	0,58	0,68	0,71
	T2 31,5 MVA	Vrijeme iskorištenja	536,28	494,95	487,32	464,22	482,12	480,54	504,04	489,68	458,24	432,85	488,03	530,03
		Srednje mjesečno opt.	19,81	20,96	16,26	14,91	13,97	13,37	13,56	12,84	13,39	14,81	16,82	20,25
89.	Sarajevo 7	Pmax (MW)	31,63	30,10	27,87	27,06	27,98	31,99	28,52	29,58	28,17	29,69	29,92	32,88
	T1 31,5 MVA	Faktor opterećenja	0,65	0,70	0,67	0,66	0,61	0,57	0,64	0,63	0,66	0,64	0,71	0,71
	T2 31,5 MVA	Vrijeme iskorištenja	481,54	485,40	494,78	476,79	455,55	413,44	475,84	471,19	476,77	477,13	509,10	530,48
		Srednje mjesečno opt.	20,47	20,99	18,54	17,92	17,13	18,37	18,24	18,73	18,65	19,04	21,15	23,45
90.	Sarajevo 8	Pmax (MW)	21,80	23,00	20,08	20,15	21,04	18,30	17,37	17,22	15,80	19,37	20,00	23,82
	T1 31,5 MVA	Faktor opterećenja	0,73	0,72	0,67	0,64	0,60	0,70	0,64	0,66	0,69	0,62	0,69	0,67
	T2 31,5 MVA	Vrijeme iskorištenja	542,88	503,95	499,75	461,36	446,64	501,01	474,99	491,47	497,96	458,79	494,86	501,68
		Srednje mjesečno opt.	15,91	16,65	13,49	12,91	12,63	12,73	11,09	11,38	10,93	11,94	13,75	16,06
91.	Sarajevo 11	Pmax (MW)	22,65	24,93	20,75	18,62	17,88	16,76	16,71	17,03	17,52	23,44	18,99	23,92
	T1 31,5 MVA	Faktor opterećenja	0,74	0,73	0,67	0,68	0,61	0,62	0,65	0,62	0,64	0,50	0,71	0,71
	T2 31,5 MVA	Vrijeme iskorištenja	553,86	507,96	495,00	488,36	452,59	449,62	480,88	464,70	460,44	370,66	513,63	526,72
		Srednje mjesečno opt.	16,86	18,19	13,81	12,63	10,88	10,47	10,80	10,64	11,20	11,68	13,55	16,93
92.	Sarajevo 13	Pmax (MW)	25,32	26,63	25,84	24,40	22,43	23,88	24,15	23,26	22,01	25,39	23,95	27,27
	T1 31,5 MVA	Faktor opterećenja	0,67	0,67	0,63	0,65	0,63	0,60	0,61	0,62	0,58	0,60	0,69	0,67
	T2 31,5 MVA	Vrijeme iskorištenja	501,56	469,27	469,77	466,39	466,11	433,82	452,51	459,71	420,96	444,52	496,50	497,14
		Srednje mjesečno opt.	17,07	17,95	16,31	15,81	14,05	14,39	14,69	14,37	12,87	15,17	16,52	18,22
93.	Sarajevo 14	Pmax (MW)	32,73	34,45	29,73	29,09	28,23	25,43	25,97	24,76	22,63	25,90	26,63	30,05
	T1 31,5 MVA	Faktor opterećenja	0,66	0,66	0,67	0,64	0,63	0,65	0,64	0,64	0,68	0,63	0,68	0,68
	T2 31,5 MVA	Vrijeme iskorištenja	488,61	456,00	501,69	463,82	469,82	469,95	474,93	477,33	491,01	469,89	490,78	502,47
		Srednje mjesečno opt.	21,49	22,57	20,05	18,74	17,83	16,60	16,58	15,89	15,43	16,36	18,15	20,29
94.	Sarajevo 15	Pmax (MW)	18,58	21,16	17,68	17,10	15,47	14,31	13,92	15,70	14,84	16,43	16,11	18,13
	T1 31,5 MVA	Faktor opterećenja	0,65	0,60	0,59	0,59	0,59	0,63	0,64	0,57	0,60	0,56	0,64	0,66
	T2 31,5 MVA	Vrijeme iskorištenja	485,60	419,32	438,74	421,49	440,76	450,97	474,23	420,98	433,49	416,31	463,85	487,54
		Srednje mjesečno opt.	12,13	12,75	10,43	10,01	9,16	8,96	8,87	8,88	8,94	9,19	10,38	11,88

Red. br.	Naziv TS		2012. godina											
			I	II	III	IV	V	VI	VII	VIII	IX	X	XI	XII
95.	Sarajevo 18	Pmax (MW)	11,46	11,75	11,90	11,37	11,32	10,98	11,05	11,10	11,26	12,53	10,46	16,09
	T1 31,5 MVA	Faktor opterećenja	0,70	0,71	0,62	0,54	0,57	0,57	0,58	0,59	0,56	0,54	0,68	0,49
		Vrijeme iskorištenja	521,41	495,63	458,98	390,57	425,20	413,42	432,28	439,00	402,26	402,80	492,51	367,97
		Srednje mjesečno opt.	8,03	8,37	7,34	6,17	6,47	6,30	6,42	6,55	6,29	6,78	7,15	7,96
96.	Sokolac	Pmax (MW)	6,23	6,25	5,19	5,78	4,91	4,74	7,01	6,69	6,78	9,50	7,83	5,60
	T1 20 MVA	Faktor opterećenja	0,68	0,73	0,72	0,62	0,68	0,68	0,56	0,61	0,52	0,49	0,47	0,71
		Vrijeme iskorištenja	507,13	505,77	535,84	446,81	506,00	488,39	416,62	451,17	371,36	365,97	339,47	530,04
		Srednje mjesečno opt.	4,24	4,54	3,73	3,59	3,34	3,22	3,93	4,06	3,50	4,67	3,69	3,99
96.	Srbac	Pmax (MW)	10,39	12,10	9,24	9,18	8,05	8,18	8,31	8,61	9,13	9,15	9,25	10,82
	T1 20 MVA	Faktor opterećenja	0,70	0,67	0,66	0,62	0,70	0,71	0,73	0,70	0,62	0,67	0,71	0,72
		Vrijeme iskorištenja	517,42	466,40	488,83	449,92	521,96	509,05	545,15	523,20	447,50	497,00	509,87	533,32
		Srednje mjesečno opt.	7,22	8,11	6,07	5,74	5,65	5,78	6,09	6,06	5,67	6,11	6,55	7,76
97.	Srebrenica	Pmax (MW)	13,96	12,00	10,75	10,39	10,33	13,78	10,28	15,22	10,06	14,08	10,66	11,28
	T1 40 MVA	Faktor opterećenja	0,57	0,75	0,72	0,70	0,68	0,53	0,73	0,51	0,71	0,57	0,73	0,75
	T2 20 MVA	Vrijeme iskorištenja	427,60	519,52	534,71	507,25	509,30	383,31	545,60	381,06	509,38	421,53	528,26	558,32
		Srednje mjesečno opt.	8,02	8,96	7,73	7,32	7,07	7,34	7,54	7,79	7,12	7,98	7,82	8,46
98.	Srebrenik	Pmax (MW)	9,24	9,62	9,16	9,21	8,92	8,87	9,50	9,93	9,59	10,93	9,87	11,02
	T1 20 MVA	Faktor opterećenja	0,67	0,69	0,66	0,67	0,68	0,70	0,69	0,67	0,64	0,57	0,64	0,62
	T2 20 MVA	Vrijeme iskorištenja	501,43	478,69	491,29	481,33	506,13	505,05	511,63	496,98	463,75	425,20	463,06	458,49
		Srednje mjesečno opt.	6,23	6,62	6,05	6,16	6,07	6,22	6,53	6,63	6,18	6,25	6,35	6,79
99.	Stanari	Pmax (MW)	5,38	5,05	5,63	5,07	4,19	3,79	4,22	4,33	4,54	4,59	4,64	4,62
	T1 10 MVA	Faktor opterećenja	0,64	0,64	0,55	0,41	0,53	0,64	0,62	0,59	0,58	0,59	0,59	0,56
		Vrijeme iskorištenja	477,48	446,71	410,21	293,60	394,65	462,41	461,55	441,69	417,84	442,58	421,22	415,08
		Srednje mjesečno opt.	3,45	3,24	3,10	2,07	2,22	2,43	2,62	2,57	2,63	2,73	2,72	2,58
100.	Stolac	Pmax (MW)	5,83	5,86	5,46	5,11	6,13	4,94	4,95	5,12	5,72	5,39	5,98	6,71
	T1 20 MVA	Faktor opterećenja	0,67	0,67	0,58	0,62	0,48	0,66	0,73	0,69	0,54	0,58	0,54	0,57
		Vrijeme iskorištenja	497,64	464,59	434,02	447,21	359,76	475,92	539,63	512,19	390,70	428,79	390,09	423,50
		Srednje mjesečno opt.	3,90	3,91	3,19	3,18	2,97	3,27	3,59	3,53	3,11	3,11	3,24	3,82
101.	Šamac	Pmax (MW)	8,94	10,56	8,35	8,82	6,72	7,17	7,60	7,38	7,27	8,23	7,69	9,74
	T1 20 MVA	Faktor opterećenja	0,72	0,69	0,65	0,58	0,70	0,67	0,66	0,70	0,68	0,63	0,70	0,66
	T2 20 MVA	Vrijeme iskorištenja	537,40	482,02	480,45	415,23	520,12	479,43	493,04	520,15	487,86	469,08	503,92	494,66
		Srednje mjesečno opt.	6,45	7,32	5,39	5,09	4,70	4,78	5,03	5,16	4,92	5,19	5,38	6,47

Red. br.	Naziv TS		2012. godina											
			I	II	III	IV	V	VI	VII	VIII	IX	X	XI	XII
102.	Široki Brijeg	Pmax (MW)	19,97	20,40	17,33	16,70	13,68	14,64	14,88	15,41	14,02	16,75	16,56	19,49
	T1 20 MVA	Faktor opterećenja	0,70	0,71	0,66	0,67	0,72	0,72	0,70	0,73	0,66	0,64	0,70	0,69
	T2 20 MVA	Vrijeme iskorištenja	521,93	494,95	488,35	484,22	537,59	515,28	523,91	543,45	477,28	479,09	503,72	514,11
		Srednje mjesečno opt.	14,01	14,51	11,37	11,23	9,88	10,48	10,48	11,25	9,29	10,79	11,59	13,47
103.	Teslić	Pmax (MW)	17,99	18,04	16,41	15,14	14,53	14,36	13,78	14,60	14,72	15,63	16,67	17,79
	T1 20 MVA	Faktor opterećenja	0,61	0,64	0,61	0,64	0,66	0,68	0,71	0,69	0,64	0,62	0,58	0,61
		Vrijeme iskorištenja	456,27	447,61	455,49	461,40	494,64	490,69	531,39	516,36	459,51	460,87	418,69	452,05
		Srednje mjesečno opt.	11,03	11,60	10,04	9,70	9,66	9,79	9,84	10,13	9,39	9,68	9,70	10,81
104.	Tešanj	Pmax (MW)	16,79	16,81	16,15	16,41	15,65	16,16	15,93	16,42	16,34	18,14	17,12	17,95
	T1 20 MVA	Faktor opterećenja	0,66	0,69	0,69	0,68	0,70	0,71	0,73	0,71	0,69	0,64	0,67	0,70
		Vrijeme iskorištenja	492,94	478,95	513,08	492,26	517,87	512,01	544,51	529,85	497,51	474,88	480,95	519,47
		Srednje mjesečno opt.	11,12	11,56	11,14	11,22	10,89	11,49	11,66	11,69	11,29	11,58	11,44	12,53
105.	Tomislavgrad	Pmax (MW)	10,08	10,80	9,75	9,34	9,19	8,44	8,47	9,66	8,47	8,98	9,04	11,77
	T1 20 MVA	Faktor opterećenja	0,68	0,68	0,63	0,66	0,62	0,66	0,68	0,60	0,65	0,63	0,67	0,61
	T2 20 MVA	Vrijeme iskorištenja	504,26	476,30	469,26	475,28	461,89	477,43	507,76	448,40	465,56	466,19	483,17	453,91
		Srednje mjesečno opt.	6,83	7,39	6,15	6,16	5,70	5,59	5,78	5,82	5,48	5,63	6,06	7,18
106.	Travnik 1	Pmax (MW)	15,39	13,64	15,39	10,56	13,68	12,72	12,88	13,10	14,99	14,80	13,76	15,84
	T1 20 MVA	Faktor opterećenja	0,70	0,71	0,50	0,63	0,52	0,65	0,69	0,67	0,58	0,61	0,72	0,68
	T2 40 MVA	Vrijeme iskorištenja	523,81	493,85	368,41	456,59	384,33	465,65	515,12	496,67	419,35	455,42	515,72	505,50
		Srednje mjesečno opt.	10,84	9,68	7,62	6,70	7,07	8,23	8,92	8,75	8,73	9,06	9,86	10,76
107.	Travnik 2	Pmax (MW)	9,03	10,02	8,23	7,80	8,90	7,16	6,96	6,98	7,34	8,44	8,44	9,11
	T1 20 MVA	Faktor opterećenja	0,64	0,61	0,60	0,61	0,49	0,58	0,56	0,58	0,58	0,57	0,62	0,65
		Vrijeme iskorištenja	474,67	426,89	446,25	436,81	366,58	418,10	418,01	428,56	417,68	425,66	445,40	479,94
		Srednje mjesečno opt.	5,76	6,15	4,94	4,73	4,39	4,16	3,91	4,02	4,26	4,83	5,22	5,88
108.	Trebinje 1	Pmax (MW)	12,17	19,93	11,64	11,64	12,84	13,83	14,46	9,78	12,13	12,23	14,59	13,24
	T1 20 MVA	Faktor opterećenja	0,68	0,46	0,67	0,65	0,59	0,52	0,45	0,63	0,48	0,46	0,45	0,58
		Vrijeme iskorištenja	505,89	316,99	498,07	468,18	435,65	374,18	331,19	471,92	346,77	340,60	324,83	432,26
		Srednje mjesečno opt.	8,27	9,08	7,79	7,57	7,52	7,19	6,44	6,20	5,84	5,60	6,58	7,69
109.	Tuzla Centar	Pmax (MW)	41,26	44,21	39,61	38,10	40,30	36,62	36,93	37,24	36,52	42,54	39,44	44,12
	T1 40 MVA	Faktor opterećenja	0,69	0,69	0,66	0,70	0,64	0,66	0,66	0,65	0,66	0,63	0,68	0,66
	T2 40 MVA	Vrijeme iskorištenja	512,91	480,98	494,04	502,29	474,17	477,53	492,53	483,52	472,18	468,57	488,03	493,04
		Srednje mjesečno opt.	28,44	30,55	26,30	26,58	25,69	24,29	24,45	24,20	23,95	26,79	26,73	29,24

Red. br.	Naziv TS		2012. godina											
			I	II	III	IV	V	VI	VII	VIII	IX	X	XI	XII
110.	Tuzla 5	Pmax (MW)	23,27	24,74	25,12	21,39	25,19	20,97	20,91	27,61	21,97	20,51	25,85	31,82
	T1 31,5 MVA	Faktor opterećenja	0,67	0,67	0,58	0,60	0,57	0,65	0,67	0,50	0,61	0,59	0,55	0,52
	T2 31,5 MVA	Vrijeme iskorištenja	500,77	467,27	433,02	429,29	422,21	464,43	500,37	374,19	435,76	441,73	396,44	383,65
		Srednje mjesečno opt.	15,66	16,61	14,62	12,76	14,30	13,53	14,06	13,89	13,30	12,17	14,24	16,41
111.	Ukrina	Pmax (MW)	1,69	1,82	2,09	1,66	1,52	1,33	1,47	1,49	4,16	1,56	1,60	1,70
	T1 10 MVA	Faktor opterećenja	0,57	0,58	0,42	0,52	0,54	0,55	0,54	0,55	0,20	0,54	0,47	0,55
		Vrijeme iskorištenja	426,25	405,63	309,81	377,15	402,67	407,49	405,08	411,56	144,47	401,81	336,09	407,49
		Srednje mjesečno opt.	0,97	1,06	0,87	0,87	0,82	0,93	0,80	0,82	0,84	0,84	0,75	0,93
112.	Uskoplje	Pmax (MW)	6,00	6,41	5,14	5,30	6,00	4,90	5,42	6,58	5,42	5,93	5,57	6,60
	T1 20 MVA	Faktor opterećenja	0,63	0,64	0,46	0,27	0,24	0,43	0,56	0,54	0,61	0,53	0,48	0,39
		Vrijeme iskorištenja	469,56	445,19	339,71	197,91	179,84	312,71	413,86	400,28	442,20	395,95	342,78	291,73
		Srednje mjesečno opt.	3,79	4,10	2,35	1,46	1,45	2,13	3,02	3,54	3,33	3,15	2,65	2,59
113.	Vareš	Pmax (MW)	5,58	4,20	3,60	3,59	3,40	3,40	4,74	3,80	3,37	3,89	3,52	4,18
	T1 40 MVA	Faktor opterećenja	0,51	0,70	0,69	0,69	0,66	0,65	0,51	0,65	0,57	0,64	0,65	0,61
		Vrijeme iskorištenja	379,73	488,48	512,48	498,34	488,92	471,06	379,09	483,17	408,94	475,30	466,34	453,11
		Srednje mjesečno opt.	2,85	2,95	2,48	2,48	2,23	2,22	2,42	2,47	1,91	2,49	2,28	2,55
114.	Velika Kladuša	Pmax (MW)	9,88	8,64	8,39	8,05	7,21	7,12	7,34	8,34	8,11	8,78	8,61	10,02
	T1 20 MVA	Faktor opterećenja	0,65	0,71	0,64	0,67	0,67	0,68	0,70	0,65	0,64	0,63	0,66	0,64
	T2 20 MVA	Vrijeme iskorištenja	481,66	497,61	476,81	479,67	495,67	487,59	518,00	482,05	458,38	465,16	476,73	472,82
		Srednje mjesečno opt.	6,39	6,18	5,38	5,36	4,80	4,82	5,11	5,40	5,16	5,49	5,70	6,37
115.	Visoko	Pmax (MW)	21,21	23,24	20,94	22,86	18,23	23,45	21,80	19,87	24,73	21,32	19,41	26,00
	T1 20 MVA	Faktor opterećenja	0,60	0,57	0,55	0,49	0,57	0,43	0,45	0,53	0,49	0,54	0,62	0,52
	T2 20 MVA	Vrijeme iskorištenja	447,77	399,61	409,29	352,10	420,43	308,53	335,92	395,03	350,51	401,29	448,19	388,59
		Srednje mjesečno opt.	12,77	13,34	11,52	11,18	10,30	10,05	9,84	10,55	12,04	11,50	12,08	13,58
116.	Vitez	Pmax (MW)	13,78	17,14	12,14	10,99	11,18	12,14	11,76	11,90	12,24	12,53	12,53	16,37
	T1 20 MVA	Faktor opterećenja	0,71	0,60	0,66	0,68	0,62	0,59	0,63	0,65	0,63	0,65	0,72	0,62
	T2 20 MVA	Vrijeme iskorištenja	528,88	419,78	492,82	490,49	462,47	427,33	467,06	485,93	453,29	485,16	515,02	460,99
		Srednje mjesečno opt.	9,79	10,34	8,04	7,49	6,95	7,21	7,38	7,77	7,71	8,17	8,96	10,14
117.	Vlasenica	Pmax (MW)	11,12	10,98	9,73	8,50	8,56	8,08	8,85	9,15	9,61	12,62	10,82	11,03
	T1 20 MVA	Faktor opterećenja	0,67	0,73	0,61	0,55	0,55	0,59	0,65	0,64	0,65	0,60	0,66	0,68
		Vrijeme iskorištenja	498,05	507,37	454,31	394,97	412,02	425,71	486,72	473,47	465,94	449,49	474,32	502,81
		Srednje mjesečno opt.	7,45	8,00	5,94	4,67	4,74	4,78	5,79	5,82	6,22	7,62	7,13	7,46

Red. br.	Naziv TS		2012. godina											
			I	II	III	IV	V	VI	VII	VIII	IX	X	XI	XII
118.	Vrnograč	Pmax (MW)	7,66	7,47	7,51	7,56	7,95	7,78	8,70	8,65	6,92	7,90	7,26	7,55
	T1 20 MVA	Faktor opterećenja	0,61	0,63	0,56	0,57	0,57	0,63	0,56	0,55	0,59	0,54	0,58	0,60
		Vrijeme iskorištenja	455,99	440,92	413,74	406,95	424,11	450,06	419,65	407,28	425,92	400,22	421,05	442,80
		Srednje mjesečno opt.	4,69	4,73	4,18	4,28	4,53	4,86	4,90	4,74	4,09	4,25	4,25	4,49
119.	Zavidovići	Pmax (MW)	18,08	19,45	17,73	17,03	16,93	17,03	17,56	18,15	18,06	20,09	18,14	21,49
	T1 40 MVA	Faktor opterećenja	0,93	0,96	0,89	0,94	0,92	0,91	0,95	0,93	0,87	0,81	0,92	0,84
		Vrijeme iskorištenja	691,49	668,62	660,29	675,44	686,45	654,54	703,30	688,87	627,88	601,01	661,46	622,89
		Srednje mjesečno opt.	16,81	18,69	15,74	15,97	15,62	15,48	16,60	16,80	15,75	16,23	16,66	17,99
120.	Zenica 1	Pmax (MW)	3,88	4,48	8,98	4,02	4,56	14,21	9,68	4,54	6,66	5,75	12,36	11,52
	T1 20 MVA	Faktor opterećenja	0,62	0,37	0,20	0,53	0,54	0,20	0,29	0,56	0,41	0,48	0,24	0,23
	T2 31,5 MVA	Vrijeme iskorištenja	462,62	257,02	150,70	381,26	401,86	145,44	216,35	419,93	294,88	358,82	169,71	171,36
		Srednje mjesečno opt.	2,41	1,65	1,82	2,13	2,46	2,87	2,81	2,56	2,73	2,77	2,91	2,65
121.	Zenica 3	Pmax (MW)	27,97	32,63	27,86	25,74	22,39	20,33	20,62	22,30	32,41	31,14	23,61	31,48
	T1 20 MVA	Faktor opterećenja	0,71	0,66	0,65	0,66	0,66	0,68	0,66	0,56	0,40	0,46	0,54	0,61
	T2 31,5 MVA	Vrijeme iskorištenja	525,98	462,56	483,33	475,43	489,70	486,34	493,74	420,35	289,60	339,38	391,19	455,92
		Srednje mjesečno opt.	19,77	21,69	18,10	17,00	14,74	13,73	13,68	12,60	13,04	14,20	12,83	19,29
122.	Zenica 4	Pmax (MW)	18,40	19,72	21,12	15,44	15,08	17,17	13,90	17,28	19,97	20,31	27,86	22,18
	T1 40 MVA	Faktor opterećenja	0,61	0,58	0,49	0,61	0,65	0,59	0,69	0,65	0,57	0,65	0,59	0,63
		Vrijeme iskorištenja	456,23	406,73	363,85	440,01	484,42	427,29	511,99	482,92	413,91	481,47	427,17	470,49
		Srednje mjesečno opt.	11,28	11,52	10,33	9,44	9,82	10,19	9,57	11,22	11,48	13,14	16,53	14,03
123.	Zvornik	Pmax (MW)	13,84	13,17	12,44	13,17	12,82	12,26	12,00	13,06	11,77	13,52	14,58	14,10
	T1 20 MVA	Faktor opterećenja	0,62	0,68	0,63	0,61	0,59	0,66	0,68	0,65	0,49	0,57	0,60	0,58
		Vrijeme iskorištenja	458,20	471,21	469,80	436,35	440,72	475,95	505,55	483,79	351,44	426,62	433,56	430,72
		Srednje mjesečno opt.	8,53	8,92	7,86	7,98	7,59	8,10	8,15	8,49	5,74	7,75	8,78	8,17
124.	Žepče	Pmax (MW)	7,03	7,68	7,15	7,35	6,58	6,41	6,25	6,35	7,24	7,13	6,90	8,51
	T1a 4 MVA	Faktor opterećenja	0,67	0,66	0,62	0,61	0,64	0,69	0,70	0,70	0,58	0,61	0,66	0,58
	T1b 4 MVA	Vrijeme iskorištenja	495,52	456,63	457,83	442,17	478,38	494,68	519,72	519,91	419,15	453,73	472,36	432,95
	T2 4 MVA	Srednje mjesečno opt.	4,68	5,04	4,40	4,52	4,23	4,40	4,37	4,44	4,21	4,35	4,53	4,95

Red. br.	Naziv TS		2013. godina											
			I	II	III	IV	V	VI	VII	VIII	IX	X	XI	XII
1.	Banovići	Pmax (MW)	13,83	13,97	14,30	13,08	13,01	12,60	12,16	12,21	12,90	13,45	14,11	14,72
	T1 31,5 MVA	Faktor opterećenja	0,685	0,704	0,689	0,681	0,636	0,656	0,645	0,686	0,676	0,692	0,684	0,687
	T2 31,5 MVA	Vrijeme iskorištenja	509,76	473,33	512,80	490,09	473,16	472,64	480,02	510,28	486,41	514,61	492,50	511,14
		Srednje mjesečno opt.	9,48	9,84	9,86	8,90	8,28	8,27	7,84	8,37	8,71	9,30	9,65	10,12
2.	Banja Luka 1	Pmax (MW)	34,71	33,62	32,37	31,94	24,67	24,39	24,17	23,64	23,73	26,33	30,86	33,71
	T1 40 MVA	Faktor opterećenja	0,68	0,75	0,70	0,60	0,68	0,67	0,64	0,68	0,67	0,74	0,69	0,74
	T2 40 MVA	Vrijeme iskorištenja	507,26	500,97	522,28	428,77	505,97	479,00	479,20	502,54	484,37	534,61	495,20	551,49
		Srednje mjesečno opt.	23,66	25,06	22,72	19,02	16,78	16,23	15,57	15,97	15,97	19,55	21,23	24,98
3.	Banja Luka 2	Pmax (MW)	42,17	43,18	40,26	38,32	27,74	31,91	32,26	30,97	33,58	38,27	41,62	47,32
	T1 31,5 MVA	Faktor opterećenja	0,71	0,73	0,69	0,59	0,71	0,66	0,64	0,63	0,62	0,65	0,66	0,69
	T2 31,5 MVA	Vrijeme iskorištenja	530,75	491,09	510,89	427,53	531,49	476,14	478,33	467,38	443,36	466,98	475,08	515,27
		Srednje mjesečno opt.	30,09	31,56	27,65	22,76	19,82	21,10	20,74	19,46	20,68	24,82	27,46	32,77
4.	Banja Luka 3	Pmax (MW)	43,24	44,64	43,80	40,92	28,65	27,74	26,52	26,15	29,64	33,77	42,62	45,40
	T1 40 MVA	Faktor opterećenja	0,74	0,72	0,66	0,57	0,68	0,67	0,67	0,67	0,61	0,64	0,62	0,70
	T2 20 MVA	Vrijeme iskorištenja	547,33	484,79	490,87	409,11	506,39	480,88	500,92	497,18	438,89	464,10	447,84	523,96
		Srednje mjesečno opt.	31,81	32,20	28,90	23,25	19,50	18,53	17,85	17,47	18,06	21,77	26,51	31,97
5.	Banja Luka 4	Pmax (MW)	9,97	9,41	9,78	9,75	7,94	12,34	8,38	8,55	8,64	8,95	12,61	13,13
	T1 20 MVA	Faktor opterećenja	0,70	0,73	0,71	0,64	0,74	0,48	0,68	0,67	0,68	0,73	0,57	0,62
	T2 20 MVA	Vrijeme iskorištenja	517,43	493,91	527,19	462,85	548,89	347,52	507,20	501,97	490,30	524,88	409,79	458,54
		Srednje mjesečno opt.	6,94	6,91	6,93	6,27	5,86	5,95	5,71	5,77	5,88	6,52	7,17	8,09
6.	Banja Luka 5	Pmax (MW)	8,59	7,46	7,31	8,14	7,16	7,82	8,10	7,05	7,48	7,56	7,83	8,80
	T1 20 MVA	Faktor opterećenja	0,71	0,74	0,72	0,60	0,68	0,61	0,60	0,69	0,64	0,70	0,68	0,70
		Vrijeme iskorištenja	525,22	494,17	533,58	429,27	509,19	438,74	447,91	512,74	458,86	503,46	493,04	520,13
		Srednje mjesečno opt.	6,07	5,49	5,24	4,85	4,90	4,77	4,88	4,86	4,77	5,28	5,36	6,15
7.	Banja Luka 7	Pmax (MW)	5,16	5,43	5,29	5,01	4,92	4,85	4,92	5,07	4,91	5,12	5,44	5,51
	T1 20 MVA	Faktor opterećenja	0,81	0,79	0,82	0,78	0,87	0,85	0,87	0,82	0,84	0,73	0,82	0,82
	T2 20 MVA	Vrijeme iskorištenja	599,45	533,58	611,69	560,60	648,34	609,02	645,11	609,05	605,98	522,71	587,86	607,95
		Srednje mjesečno opt.	4,16	4,31	4,35	3,90	4,29	4,10	4,27	4,15	4,13	3,72	4,44	4,50

Red. br.	Naziv TS		2013. godina											
			I	II	III	IV	V	VI	VII	VIII	IX	X	XI	XII
8.	Banja Luka 8	Pmax (MW)	8,60	8,33	8,14	7,53	6,66	6,11	6,82	6,20	7,83	8,39	8,39	8,08
	T1 40 MVA	Faktor opterećenja	0,68	0,69	0,66	0,63	0,65	0,70	0,62	0,68	0,58	0,62	0,63	0,72
	T2 40 MVA	Vrijeme iskorištenja	505,48	464,21	490,39	453,34	485,69	501,98	459,86	507,69	415,36	443,26	453,87	539,16
		Srednje mjesečno opt.	5,84	5,76	5,37	4,74	4,35	4,26	4,21	4,23	4,52	5,17	5,29	5,86
9.	Bihać 2	Pmax (MW)	8,95	8,98	8,65	9,14	7,79	7,98	8,86	9,93	7,39	8,03	8,38	9,50
	T1 20 MVA	Faktor opterećenja	0,64	0,65	0,65	0,58	0,65	0,63	0,60	0,52	0,63	0,64	0,66	0,66
		Vrijeme iskorištenja	478,10	433,66	482,04	419,29	481,22	451,50	445,52	385,85	452,37	473,04	476,94	492,90
		Srednje mjesečno opt.	5,75	5,80	5,61	5,33	5,04	5,00	5,30	5,15	4,64	5,11	5,55	6,29
10.	Bijeljina 1	Pmax (MW)	34,49	38,27	40,04	37,19	29,49	26,86	23,43	23,11	23,65	27,05	31,88	34,67
	T1 20 MVA	Faktor opterećenja	0,68	0,67	0,70	0,64	0,68	0,63	0,69	0,72	0,68	0,69	0,65	0,73
	T2 20 MVA	Vrijeme iskorištenja	507,20	450,42	519,43	459,21	507,19	454,67	511,88	533,34	490,56	495,08	465,14	542,55
	T3 20 MVA	Srednje mjesečno opt.	23,51	25,65	27,95	23,72	20,10	16,96	16,12	16,57	16,11	18,60	20,59	25,28
11.	Bijeljina 2	Pmax (MW)	0,46	0,46	0,43	0,46	0,46	0,46	0,43	0,43	0,43	0,43	0,46	0,46
	T1 12,5 MVA	Faktor opterećenja	0,29	0,30	0,29	0,24	0,20	0,22	0,20	0,17	0,16	0,18	0,20	0,26
	T2 12,5 MVA	Vrijeme iskorištenja	217,37	203,95	213,61	171,58	146,05	156,32	147,50	123,33	114,17	131,67	142,11	191,32
		Srednje mjesečno opt.	0,13	0,14	0,12	0,11	0,09	0,10	0,09	0,07	0,07	0,08	0,09	0,12
12.	Bijeljina 3	Pmax (MW)	23,02	21,55	14,22	13,77	12,24	17,69	19,71	18,54	18,23	19,97	21,23	23,23
	T1 20 MVA	Faktor opterećenja	0,70	0,60	0,66	0,60	0,56	0,58	0,60	0,66	0,65	0,68	0,66	0,71
	T2 40 MVA	Vrijeme iskorištenja	521,03	403,88	490,03	434,37	417,73	419,27	446,03	493,79	469,04	490,24	476,71	529,44
		Srednje mjesečno opt.	16,12	12,95	9,36	8,31	6,87	10,30	11,82	12,31	11,88	13,60	14,06	16,53
13.	Bileća	Pmax (MW)	7,50	6,21	6,20	5,58	6,27	5,79	5,83	6,05	5,89	6,02	6,20	6,76
	T1 10 MVA	Faktor opterećenja	0,62	0,71	0,68	0,68	0,58	0,66	0,69	0,67	0,64	0,69	0,67	0,69
	T2 20 MVA	Vrijeme iskorištenja	461,72	479,24	505,03	491,09	434,89	474,25	511,01	496,96	463,68	495,45	484,31	512,52
		Srednje mjesečno opt.	4,65	4,43	4,21	3,81	3,66	3,81	4,01	4,04	3,79	4,14	4,17	4,65
14.	B.Krupa	Pmax (MW)	7,20	7,28	7,36	7,19	6,91	6,58	7,20	11,84	12,85	12,63	10,89	8,23
	T1 20 MVA	Faktor opterećenja	0,65	0,63	0,72	0,64	0,65	0,70	0,70	0,62	0,61	0,59	0,48	0,62
	T2 20 MVA	Vrijeme iskorištenja	486,24	425,85	537,70	462,30	485,14	506,86	523,05	461,94	441,85	440,87	344,47	460,08
		Srednje mjesečno opt.	4,71	4,62	5,32	4,62	4,50	4,63	5,06	7,35	7,89	7,48	5,21	5,09
15.	B. Brod	Pmax (MW)	18,35	18,50	16,30	18,27	16,55	17,48	17,76	17,30	17,80	14,82	19,01	18,75
	T1 20 MVA	Faktor opterećenja	0,80	0,74	0,53	0,84	0,65	0,64	0,83	0,71	0,80	0,72	0,79	0,76
	T2 20 MVA	Vrijeme iskorištenja	595,03	495,30	397,25	602,56	481,89	460,78	619,34	529,04	579,32	518,06	566,44	563,88
		Srednje mjesečno opt.	14,67	13,63	8,70	15,29	10,72	11,19	14,78	12,30	14,33	10,67	14,95	14,21

Red. br.	Naziv TS		2013. godina											
			I	II	III	IV	V	VI	VII	VIII	IX	X	XI	XII
16.	B. Petrovac	Pmax (MW)	3,95	4,53	4,06	4,29	4,36	4,39	4,78	4,78	4,74	4,88	4,74	4,71
	T1 20 MVA	Faktor opterećenja	0,72	0,62	0,70	0,71	0,69	0,74	0,71	0,69	0,68	0,68	0,68	0,70
		Vrijeme iskorištenja	537,92	417,73	520,25	512,93	515,12	529,90	524,99	513,15	488,09	503,46	488,31	521,83
		Srednje mjesečno opt.	2,86	2,82	2,84	3,06	3,02	3,23	3,37	3,29	3,21	3,30	3,22	3,30
17.	B. Grahovo	Pmax (MW)	0,62	0,58	0,58	0,53	0,67	0,58	0,67	0,67	0,53	0,58	0,67	0,58
	T1 20 MVA	Faktor opterećenja	0,63	0,66	0,64	0,67	0,51	0,61	0,60	0,56	0,63	0,59	0,60	0,68
		Vrijeme iskorištenja	466,38	443,42	476,53	481,20	375,76	436,44	433,99	416,12	450,00	437,20	433,99	504,86
		Srednje mjesečno opt.	0,39	0,38	0,37	0,35	0,34	0,35	0,41	0,38	0,33	0,34	0,41	0,39
18.	Brčko 1	Pmax (MW)	28,81	27,69	28,56	26,13	19,74	19,30	20,47	21,25	24,02	23,31	27,84	30,87
	T1 40 MVA	Faktor opterećenja	0,76	0,77	0,70	0,63	0,69	0,72	0,70	0,72	0,61	0,71	0,66	0,72
	T2 40 MVA	Vrijeme iskorištenja	565,25	519,47	521,57	453,96	509,80	521,22	520,05	534,07	442,22	512,99	474,25	534,07
		Srednje mjesečno opt.	21,89	21,41	20,02	16,47	13,53	13,97	14,31	15,26	14,76	16,61	18,34	22,16
19.	Brčko 2	Pmax (MW)	25,99	25,45	24,41	24,25	18,84	17,18	19,66	18,02	19,80	21,11	28,50	37,54
	T1 40 MVA	Faktor opterećenja	0,75	0,77	0,73	0,60	0,66	0,72	0,63	0,68	0,63	0,74	0,60	0,60
	T2 20 MVA	Vrijeme iskorištenja	555,65	515,51	540,87	434,67	488,30	517,49	465,85	504,49	455,59	532,44	432,44	449,38
		Srednje mjesečno opt.	19,41	19,52	17,74	14,64	12,37	12,35	12,31	12,22	12,53	15,61	17,12	22,67
20.	Breza	Pmax (MW)	15,92	14,36	14,21	13,97	13,08	15,16	12,60	13,03	10,56	15,69	13,31	14,86
	T1 20 MVA	Faktor opterećenja	0,46	0,69	0,69	0,68	0,69	0,62	0,40	0,37	0,45	0,32	0,38	0,37
		Vrijeme iskorištenja	338,61	462,33	510,31	489,85	513,71	446,17	298,76	277,20	323,87	238,78	276,83	278,97
		Srednje mjesečno opt.	7,25	9,88	9,75	9,51	9,03	9,40	5,06	4,85	4,75	5,04	5,12	5,57
21.	Bugojno	Pmax (MW)	9,67	9,25	9,25	8,72	8,31	9,14	8,83	10,43	9,88	11,32	9,62	11,27
	T1 20 MVA	Faktor opterećenja	0,64	0,67	0,64	0,62	0,63	0,60	0,69	0,61	0,60	0,56	0,67	0,64
	T2 20 MVA	Vrijeme iskorištenja	479,07	449,78	476,87	449,87	467,85	431,77	514,98	450,52	429,62	416,40	482,24	475,00
		Srednje mjesečno opt.	6,22	6,19	5,93	5,45	5,23	5,48	6,11	6,31	5,89	6,33	6,45	7,20
22.	Busovača	Pmax (MW)	6,43	6,14	6,12	5,83	5,54	5,59	6,26	5,90	6,79	6,41	6,26	7,85
	T1 20 MVA	Faktor opterećenja	0,62	0,60	0,56	0,45	0,59	0,65	0,66	0,67	0,56	0,62	0,66	0,58
		Vrijeme iskorištenja	461,44	400,09	418,59	324,16	442,27	469,89	475,73	494,94	406,52	464,92	475,73	430,88
		Srednje mjesečno opt.	3,99	3,66	3,44	2,63	3,30	3,65	4,14	3,93	3,83	4,00	4,14	4,55
23.	Cazin 1	Pmax (MW)	15,26	14,79	14,82	14,68	13,78	13,96	14,73	16,78	14,98	16,88	15,32	16,72
	T1 20 MVA	Faktor opterećenja	0,65	0,66	0,64	0,63	0,66	0,67	0,67	0,60	0,62	0,59	0,65	0,63
		Vrijeme iskorištenja	486,20	443,91	478,64	452,94	493,92	484,34	497,56	449,47	445,92	437,65	470,25	470,32
		Srednje mjesečno opt.	9,97	9,77	9,53	9,24	9,15	9,39	9,85	10,13	9,28	9,93	10,00	10,57

Red. br.	Naziv TS		2013. godina											
			I	II	III	IV	V	VI	VII	VIII	IX	X	XI	XII
24.	Cazin 2	Pmax (MW)	3,53	3,54	3,54	3,42	3,16	3,04	3,16	3,77	4,74	3,64	3,36	4,13
	T1 20 MVA	Faktor opterećenja	0,63	0,58	0,60	0,59	0,62	0,64	0,65	0,56	0,42	0,57	0,63	0,57
		Vrijeme iskorištenja	465,55	391,84	446,60	426,75	463,87	462,31	485,71	416,35	303,34	425,36	454,78	427,09
		Srednje mjesečno opt.	2,21	2,06	2,13	2,02	1,97	1,95	2,06	2,11	2,00	2,08	2,12	2,37
25.	Cementara	Pmax (MW)	9,60	10,11	9,70	9,95	10,31	8,46	10,46	10,42	10,60	11,44	10,33	11,48
	T1 31,5 MVA	Faktor opterećenja	0,67	0,63	0,64	0,59	0,54	0,66	0,56	0,61	0,52	0,55	0,65	0,61
		Vrijeme iskorištenja	496,75	424,86	478,62	426,17	403,59	477,46	415,26	450,25	371,66	409,16	467,10	456,16
		Srednje mjesečno opt.	6,41	6,39	6,24	5,89	5,59	5,61	5,84	6,31	5,47	6,29	6,70	7,04
26.	Čapljina	Pmax (MW)	14,02	13,63	13,78	11,04	9,31	10,18	12,48	11,28	9,17	9,98	12,48	15,60
	T1 20 MVA	Faktor opterećenja	0,62	0,67	0,61	0,61	0,65	0,64	0,59	0,65	0,67	0,64	0,59	0,60
	T2 20 MVA	Vrijeme iskorištenja	462,85	452,19	457,19	438,42	481,11	458,93	423,75	483,39	482,46	476,35	423,75	443,37
		Srednje mjesečno opt.	8,72	9,17	8,47	6,72	6,02	6,49	7,35	7,33	6,14	6,39	7,35	9,30
27.	Čelinac	Pmax (MW)	6,59	6,15	6,02	6,05	5,92	5,07	5,28	5,01	5,46	6,40	6,01	6,45
	T1 20 MVA	Faktor opterećenja	0,66	0,69	0,66	0,59	0,57	0,64	0,62	0,64	0,60	0,61	0,64	0,68
	T2 20 MVA	Vrijeme iskorištenja	492,95	463,95	494,26	425,79	427,50	461,62	461,84	479,55	435,46	436,86	462,48	505,23
		Srednje mjesečno opt.	4,36	4,25	4,00	3,58	3,40	3,25	3,28	3,23	3,30	3,89	3,86	4,38
28.	Čitluk	Pmax (MW)	17,71	17,23	20,64	17,38	15,60	16,56	16,66	21,79	15,02	15,65	16,66	19,39
	T1 20 MVA	Faktor opterećenja	0,68	0,70	0,62	0,65	0,66	0,65	0,65	0,63	0,72	0,68	0,65	0,66
	T2 20 MVA	Vrijeme iskorištenja	502,32	467,81	464,79	470,09	489,03	470,78	469,32	467,54	515,98	508,13	469,32	491,38
		Srednje mjesečno opt.	11,96	12,00	12,89	11,34	10,25	10,83	10,86	13,69	10,77	10,69	10,86	12,81
29.	Derventa	Pmax (MW)	13,59	13,87	13,90	13,08	11,77	13,73	11,77	11,31	12,18	13,08	13,62	14,34
	T1 20 MVA	Faktor opterećenja	0,69	0,69	0,65	0,64	0,64	0,57	0,69	0,72	0,64	0,67	0,64	0,69
	T2 20 MVA	Vrijeme iskorištenja	511,22	462,56	483,50	458,33	476,51	410,92	512,98	533,76	464,06	484,21	463,32	510,55
		Srednje mjesečno opt.	9,34	9,55	9,03	8,33	7,54	7,84	8,12	8,11	7,85	8,80	8,77	9,84
30.	Doboj 1	Pmax (MW)	16,16	16,90	14,92	14,94	14,34	15,92	16,87	15,97	15,21	16,70	19,46	20,50
	T1 20 MVA	Faktor opterećenja	0,68	0,64	0,71	0,68	0,68	0,63	0,62	0,66	0,67	0,68	0,65	0,68
	T2 20 MVA	Vrijeme iskorištenja	503,42	428,29	525,85	491,45	505,23	455,92	459,61	494,69	479,33	488,24	470,03	509,57
		Srednje mjesečno opt.	10,93	10,77	10,55	10,19	9,74	10,08	10,42	10,62	10,13	11,33	12,70	14,04
31.	Doboj 2	Pmax (MW)	8,54	8,74	8,69	8,40	11,88	13,51	15,40	11,24	7,98	16,77	8,60	10,77
	T1 20 MVA	Faktor opterećenja	0,70	0,69	0,67	0,65	0,44	0,46	0,36	0,54	0,66	0,36	0,66	0,59
	T2 20 MVA	Vrijeme iskorištenja	518,06	464,52	496,31	466,61	328,86	334,35	270,33	401,37	473,46	257,24	476,85	437,98
		Srednje mjesečno opt.	5,95	6,04	5,80	5,44	5,25	6,27	5,59	6,06	5,25	5,99	5,70	6,34

Red. br.	Naziv TS		2013. godina											
			I	II	III	IV	V	VI	VII	VIII	IX	X	XI	XII
32.	Doboj 3	Pmax (MW)	6,11	6,46	6,61	6,95	6,80	6,52	5,21	5,18	7,12	7,33	6,88	4,35
	T1 20 MVA	Faktor opterećenja	0,57	0,68	0,66	0,63	0,63	0,48	0,66	0,64	0,56	0,63	0,41	0,62
		Vrijeme iskorištenja	424,94	456,44	490,68	457,10	468,68	346,68	489,42	473,08	401,21	452,43	294,98	464,38
		Srednje mjesečno opt.	3,49	4,39	4,36	4,41	4,28	3,14	3,42	3,29	3,97	4,60	2,82	2,72
33.	Doboj Istok	Pmax (MW)	3,97	3,97	4,22	4,22	4,22	3,97		4,72	5,22	5,71	5,22	5,22
		Faktor opterećenja	0,65	0,62	0,52	0,38	0,30	0,47		0,61	0,61	0,59	0,65	0,66
		Vrijeme iskorištenja	486,56	430,95	388,72	270,88	219,87	337,41		455,82	441,14	436,58	467,35	491,26
		Srednje mjesečno opt.	2,60	2,46	2,21	1,59	1,25	1,86		2,89	3,20	3,35	3,39	3,44
33.	Donji Vakuf	Pmax (MW)	2,85	3,17	3,17	2,70	2,44	3,16	2,96	3,50	4,80	3,85	3,05	3,30
	T1 20 MVA	Faktor opterećenja	0,43	0,41	0,31	0,29	0,33	0,32	0,43	0,40	0,29	0,41	0,48	0,55
		Vrijeme iskorištenja	322,73	277,57	231,18	212,12	242,40	230,77	322,33	299,33	205,35	304,44	345,80	407,10
		Srednje mjesečno opt.	1,24	1,31	0,99	0,79	0,80	1,01	1,28	1,41	1,37	1,57	1,46	1,81
34.	Drvar	Pmax (MW)	2,30	2,05	2,12	2,23	2,63	2,46	2,47	2,44	2,58	2,49	2,47	2,50
	T1 20 MVA	Faktor opterećenja	0,66	0,69	0,67	0,65	0,54	0,59	0,69	0,69	0,64	0,67	0,69	0,69
		Vrijeme iskorištenja	488,42	466,80	496,63	465,51	401,30	427,22	500,19	515,30	458,21	500,81	500,19	515,77
		Srednje mjesečno opt.	1,51	1,42	1,42	1,44	1,42	1,46	1,71	1,69	1,64	1,67	1,71	1,73
35.	Đurđevik	Pmax (MW)	20,58	19,83	19,05	17,87	14,89	10,54	15,13	20,54	13,23	18,50	13,81	14,72
	T1 31,5 MVA	Faktor opterećenja	0,49	0,49	0,58	0,57	0,50	0,50	0,29	0,36	0,63	0,49	0,65	0,66
	T2 31,5 MVA	Vrijeme iskorištenja	363,00	329,45	431,43	410,67	375,58	362,49	216,96	269,13	456,98	363,30	468,35	487,73
		Srednje mjesečno opt.	10,04	9,72	11,05	10,19	7,52	5,31	4,41	7,43	8,39	9,04	8,98	9,65
36.	Foča	Pmax (MW)	8,63	8,24	8,27	7,63	7,80	7,67	7,04	7,55	8,09	8,86	9,40	10,36
	T1 20 MVA	Faktor opterećenja	0,70	0,71	0,68	0,65	0,62	0,62	0,70	0,67	0,65	0,69	0,67	0,67
	T2 20 MVA	Vrijeme iskorištenja	523,36	478,31	504,92	466,97	459,71	444,54	518,13	495,43	469,07	499,79	485,52	500,71
		Srednje mjesečno opt.	6,07	5,86	5,61	4,95	4,82	4,73	4,91	5,03	5,27	6,15	6,34	6,97
37.	Gacko	Pmax (MW)	7,03	6,88	6,70	6,77	7,18	7,94	7,74	8,23	9,58	7,28	8,24	8,95
	T1 31,5 MVA	Faktor opterećenja	0,66	0,69	0,59	0,62	0,61	0,58	0,64	0,64	0,54	0,58	0,56	0,59
	T2 31,5 MVA	Vrijeme iskorištenja	494,01	464,47	442,67	445,29	453,18	416,91	477,39	475,29	389,65	414,92	400,56	440,83
		Srednje mjesečno opt.	4,67	4,75	3,99	4,19	4,38	4,59	4,97	5,26	5,19	4,20	4,59	5,30
38.	Glamoč	Pmax (MW)	1,27	1,18	1,32	1,20	1,30	1,27	1,32	1,56	1,32	1,30	1,32	1,37
	T1 4 MVA	Faktor opterećenja	0,66	0,71	0,62	0,67	0,63	0,64	0,65	0,57	0,63	0,65	0,65	0,64
	T2 2,5 MVA	Vrijeme iskorištenja	493,76	475,94	459,75	485,54	471,51	463,15	468,45	423,72	450,90	485,52	468,45	478,02
		Srednje mjesečno opt.	0,84	0,83	0,82	0,81	0,82	0,82	0,86	0,89	0,83	0,85	0,86	0,88

Red. br.	Naziv TS		2013. godina											
			I	II	III	IV	V	VI	VII	VIII	IX	X	XI	XII
39.	Goražde 1	Pmax (MW)	10,13	9,54	8,51	7,78	8,28	9,26	9,58	10,59	10,56	10,44	10,63	11,65
	T1 20 MVA	Faktor opterećenja	0,63	0,62	0,56	0,56	0,62	0,60	0,67	0,65	0,64	0,68	0,68	0,72
	T2 20 MVA	Vrijeme iskorištenja	469,62	414,10	419,84	404,52	462,81	430,09	500,38	480,03	458,65	507,76	490,31	537,53
		Srednje mjesečno opt.	6,39	5,88	4,80	4,37	5,15	5,53	6,44	6,83	6,73	7,13	7,24	8,42
40.	Goražde 2	Pmax (MW)	1,72	0,88	1,60	0,84	0,88	1,82	1,90	2,02	1,53	0,91	0,85	0,85
	T1 20 MVA	Faktor opterećenja	0,32	0,54	0,30	0,53	0,52	0,32	0,30	0,32	0,37	0,58	0,58	0,60
		Vrijeme iskorištenja	236,96	361,73	225,79	378,42	384,05	229,84	224,36	235,21	268,11	420,79	417,57	444,55
		Srednje mjesečno opt.	0,55	0,47	0,49	0,44	0,46	0,58	0,57	0,64	0,57	0,53	0,49	0,51
41.	Gračanica	Pmax (MW)	16,23	16,19	18,58	19,28	18,95	18,60	18,91	17,37	16,03	17,31	16,62	17,19
	T1 20 MVA	Faktor opterećenja	0,72	0,74	0,65	0,64	0,64	0,65	0,65	0,67	0,69	0,65	0,70	0,71
	T2 31,5 MVA	Vrijeme iskorištenja	532,99	498,44	479,93	459,54	479,13	467,53	483,92	497,96	495,46	483,75	500,48	528,93
		Srednje mjesečno opt.	11,62	12,01	11,99	12,31	12,20	12,08	12,30	11,63	11,03	11,25	11,56	12,22
42.	Gradiška	Pmax (MW)	15,99	15,62	15,75	15,12	13,03	12,82	13,76	13,45	12,96	14,56	15,09	16,34
	T1 20 MVA	Faktor opterećenja	0,73	0,74	0,69	0,62	0,65	0,66	0,65	0,65	0,68	0,69	0,69	0,71
	T2 20 MVA	Vrijeme iskorištenja	540,04	498,41	510,94	448,24	483,62	477,01	487,05	484,87	486,30	499,49	495,58	531,38
		Srednje mjesečno opt.	11,61	11,58	10,82	9,42	8,47	8,49	9,01	8,77	8,75	10,10	10,38	11,67
43.	Grude	Pmax (MW)	10,58	10,48	10,18	9,62	8,52	8,77	11,29	10,48	9,28	10,13	11,29	13,10
	T1 14 MVA	Faktor opterećenja	0,70	0,69	0,67	0,62	0,65	0,65	0,62	0,66	0,66	0,65	0,62	0,62
	T2 14 MVA	Vrijeme iskorištenja	518,32	460,78	498,87	448,41	486,19	470,10	448,81	489,51	477,66	484,77	448,81	463,90
		Srednje mjesečno opt.	7,37	7,19	6,83	5,99	5,57	5,73	7,04	6,90	6,15	6,60	7,04	8,17
44.	Hadžići	Pmax (MW)	9,26	8,51	9,26	9,54	9,72	10,46	10,85	10,54	10,48	11,04	9,33	8,90
	T1 31,5 MVA	Faktor opterećenja	0,62	0,70	0,66	0,69	0,69	0,67	0,61	0,65	0,63	0,59	0,67	0,67
		Vrijeme iskorištenja	461,09	470,90	487,58	496,05	514,83	484,31	455,74	484,55	450,49	441,70	483,75	501,98
		Srednje mjesečno opt.	5,74	5,96	6,07	6,57	6,72	7,04	6,65	6,87	6,56	6,55	6,27	6,00
45.	Jablanica	Pmax (MW)	2,78	2,68	2,73	2,73	3,16	2,69	2,40	2,63	2,44	2,44	2,73	3,64
	T1 20 MVA	Faktor opterećenja	0,62	0,66	0,62	0,64	0,54	0,54	0,59	0,56	0,58	0,57	0,61	0,55
		Vrijeme iskorištenja	461,58	443,74	464,12	459,16	405,26	390,99	442,67	418,01	420,82	420,82	440,69	411,88
		Srednje mjesečno opt.	1,72	1,77	1,70	1,74	1,72	1,46	1,43	1,48	1,43	1,38	1,67	2,01
46.	Jajce 1	Pmax (MW)	4,88	4,67	6,06	3,91	5,67	4,02	4,78	4,97	4,48	5,19	4,78	7,20
	T1 40 MVA	Faktor opterećenja	0,69	0,70	0,48	0,64	0,45	0,65	0,67	0,62	0,65	0,60	0,67	0,51
	T2 20 MVA	Vrijeme iskorištenja	512,10	471,34	358,14	458,73	332,21	466,52	483,73	459,51	469,78	448,73	483,73	382,74
		Srednje mjesečno opt.	3,36	3,28	2,92	2,49	2,53	2,60	3,21	3,07	2,93	3,13	3,21	3,70

Red. br.	Naziv TS		2013. godina											
			I	II	III	IV	V	VI	VII	VIII	IX	X	XI	XII
47.	Janja	Pmax (MW)	5,36	4,90	5,10	4,92	6,13	4,91	4,89	5,47	5,14	5,36	5,26	5,66
	T1 20 MVA	Faktor opterećenja	0,63	0,67	0,63	0,64	0,49	0,60	0,62	0,59	0,60	0,63	0,61	0,66
		Vrijeme iskorištenja	470,82	447,09	471,71	458,87	362,30	435,58	463,71	439,57	430,10	456,34	437,19	488,06
		Srednje mjesečno opt.	3,39	3,26	3,23	3,14	2,99	2,97	3,05	3,23	3,07	3,40	3,19	3,72
48.	Kiseljak	Pmax (MW)	15,34	14,34	14,15	15,58	13,50	13,78	16,09	15,41	16,67	16,60	16,09	18,63
	T1 20 MVA	Faktor opterećenja	0,61	0,67	0,59	0,40	0,48	0,58	0,63	0,72	0,66	0,66	0,63	0,62
		Vrijeme iskorištenja	456,21	451,62	441,12	286,65	356,28	415,23	453,16	536,90	474,29	492,04	453,16	464,05
		Srednje mjesečno opt.	9,40	9,64	8,39	6,20	6,46	7,95	10,13	11,12	10,98	10,98	10,13	11,62
49.	Kladanj	Pmax (MW)	6,49	6,21	6,38	5,65	6,10	5,99	6,27	5,99	6,10	5,99	5,82	6,15
	T1 20 MVA	Faktor opterećenja	0,67	0,64	0,60	0,66	0,58	0,61	0,59	0,61	0,59	0,62	0,66	0,67
	T1 8 MVA	Vrijeme iskorištenja	498,89	430,86	447,61	472,90	434,39	439,36	436,54	453,17	421,59	460,19	477,24	499,79
		Srednje mjesečno opt.	4,35	3,98	3,84	3,71	3,56	3,66	3,68	3,65	3,57	3,71	3,86	4,13
50.	Ključ	Pmax (MW)	4,14	3,80	4,07	4,08	3,79	4,20	4,93	5,85	4,14	5,09	3,82	4,81
	T1 20 MVA	Faktor opterećenja	0,60	0,62	0,59	0,60	0,62	0,58	0,62	0,54	0,62	0,49	0,62	0,56
		Vrijeme iskorištenja	448,94	419,98	439,66	434,41	461,80	415,42	461,12	402,42	448,71	365,61	447,95	414,89
		Srednje mjesečno opt.	2,50	2,37	2,40	2,46	2,35	2,43	3,06	3,16	2,58	2,50	2,38	2,68
51.	Konjic	Pmax (MW)	11,41	11,07	11,27	10,04	9,89	10,67	10,59	10,74	10,26	10,26	11,80	12,72
	T1 10 MVA	Faktor opterećenja	0,64	0,69	0,66	0,65	0,68	0,66	0,70	0,68	0,67	0,65	0,70	0,74
	T2 20 MVA	Vrijeme iskorištenja	478,06	464,12	491,00	468,35	506,18	473,84	521,90	507,03	484,29	484,29	502,26	549,61
		Srednje mjesečno opt.	7,33	7,65	7,44	6,53	6,73	7,02	7,43	7,32	6,90	6,68	8,23	9,40
52.	Kotor Varoš	Pmax (MW)	9,72	10,12	8,90	8,92	9,24	9,55	10,24	9,44	10,52	10,62	10,41	10,70
	T1 20 MVA	Faktor opterećenja	0,49	0,49	0,36	0,30	0,46	0,49	0,62	0,65	0,62	0,63	0,55	0,27
		Vrijeme iskorištenja	363,26	327,52	269,40	213,03	338,71	354,49	459,14	485,95	447,45	455,44	395,26	201,91
		Srednje mjesečno opt.	4,75	4,93	3,22	2,64	4,21	4,70	6,32	6,16	6,54	6,72	5,71	2,90
53.	Kozarska Dubica	Pmax (MW)	17,37	16,96	15,92	16,43	15,21	15,65	14,52	14,83	14,67	15,97	16,83	18,03
	T1 20 MVA	Faktor opterećenja	0,74	0,79	0,79	0,73	0,77	0,74	0,79	0,72	0,77	0,78	0,78	0,79
	T2 20 MVA	Vrijeme iskorištenja	550,74	531,42	590,06	523,89	572,71	533,97	589,79	532,46	554,49	558,43	560,03	585,37
		Srednje mjesečno opt.	12,86	13,41	12,63	11,95	11,71	11,60	11,51	10,61	11,30	12,39	13,09	14,19
54.	Kupres	Pmax (MW)	2,74	2,33	2,02	1,46	1,46	2,06	1,58	2,54	2,30	1,49	1,58	2,90
	T1 20 MVA	Faktor opterećenja	0,57	0,57	0,56	0,64	0,62	0,43	0,62	0,38	0,38	0,62	0,62	0,42
		Vrijeme iskorištenja	422,93	386,21	415,35	458,55	461,63	310,40	445,74	280,06	276,86	459,71	445,74	315,69
		Srednje mjesečno opt.	1,56	1,34	1,13	0,93	0,91	0,89	0,98	0,96	0,89	0,92	0,98	1,23

Red. br.	Naziv TS		2013. godina											
			I	II	III	IV	V	VI	VII	VIII	IX	X	XI	XII
55.	Laktaši	Pmax (MW)	16,93	16,87	17,01	16,34	13,03	14,08	13,64	12,87	13,87	14,87	17,32	18,34
	T1 20 MVA	Faktor opterećenja	0,74	0,75	0,69	0,64	0,72	0,68	0,70	0,75	0,67	0,72	0,67	0,73
	T2 20 MVA	Vrijeme iskorištenja	552,99	506,13	512,50	462,31	539,05	488,54	522,86	555,98	479,16	519,04	482,20	543,45
		Srednje mjesečno opt.	12,58	12,71	11,72	10,49	9,44	9,55	9,58	9,62	9,23	10,72	11,60	13,39
56.	Livno	Pmax (MW)	11,00	11,00	16,05	10,15	9,31	9,15	10,57	9,24	9,81	9,94	10,57	13,72
	T1 20 MVA	Faktor opterećenja	0,72	0,71	0,46	0,64	0,65	0,64	0,66	0,70	0,61	0,65	0,66	0,59
	T2 20 MVA	Vrijeme iskorištenja	534,26	474,17	339,24	460,03	485,03	464,11	476,85	518,81	440,92	485,43	476,85	436,09
		Srednje mjesečno opt.	7,90	7,76	7,32	6,48	6,07	5,90	7,00	6,44	6,01	6,48	7,00	8,04
57.	Lopare	Pmax (MW)	2,63	2,28	2,42	2,36	2,62	2,14	2,20	2,26	2,60	2,34	2,38	2,82
	T1 20 MVA	Faktor opterećenja	0,61	0,66	0,65	0,63	0,54	0,65	0,68	0,62	0,51	0,66	0,64	0,62
		Vrijeme iskorištenja	456,31	445,84	482,32	456,91	398,52	468,59	507,90	464,80	364,74	472,23	461,00	463,40
		Srednje mjesečno opt.	1,61	1,51	1,57	1,50	1,40	1,39	1,50	1,41	1,32	1,53	1,52	1,76
58.	Lukavac	Pmax (MW)	41,69	38,28	34,84	31,76	35,69	34,06	35,20	36,63	32,69	35,43	32,88	35,94
	T1 20 MVA	Faktor opterećenja	0,50	0,61	0,58	0,58	0,63	0,60	0,68	0,69	0,66	0,61	0,67	0,64
	T2 20 MVA	Vrijeme iskorištenja	373,92	407,20	429,97	420,93	466,57	431,44	502,83	512,94	478,59	457,14	485,35	479,76
	T3 31,5 MVA	Srednje mjesečno opt.	20,95	23,19	20,14	18,57	22,38	20,41	23,79	25,25	21,73	21,77	22,17	23,17
59.	Ljubuški	Pmax (MW)	20,43	20,59	20,87	16,98	14,72	15,56	19,08	18,03	14,80	16,04	19,08	16,27
	T1 20 MVA	Faktor opterećenja	0,69	0,74	0,57	0,62	0,66	0,65	0,59	0,66	0,68	0,65	0,59	0,64
	T2 20 MVA	Vrijeme iskorištenja	512,97	496,10	422,08	449,24	492,23	470,74	426,50	491,04	490,74	487,19	426,50	473,94
		Srednje mjesečno opt.	14,09	15,20	11,84	10,59	9,74	10,18	11,30	11,90	10,09	10,51	11,30	10,37
60.	Maglaj	Pmax (MW)	14,75	14,97	14,89	13,50	14,31	19,16	17,22	18,73	19,67	14,39	15,08	16,54
	T1 20 MVA	Faktor opterećenja	0,45	0,44	0,48	0,38	0,42	0,37	0,54	0,68	0,49	0,52	0,50	0,51
	T2 40 MVA	Vrijeme iskorištenja	333,51	296,60	359,76	273,95	314,83	267,93	400,09	506,64	351,75	385,32	359,30	377,58
		Srednje mjesečno opt.	6,61	6,61	7,20	5,14	6,06	7,13	9,26	12,75	9,61	7,45	7,52	8,39
61.	Modriča	Pmax (MW)	13,17	13,91	13,96	13,20	13,83	11,72	16,63	12,70	13,28	13,48	13,92	15,22
	T1 20 MVA	Faktor opterećenja	0,66	0,72	0,70	0,70	0,63	0,66	0,51	0,68	0,63	0,65	0,65	0,70
		Vrijeme iskorištenja	491,79	481,82	522,71	503,68	465,33	476,04	382,82	502,47	454,27	470,93	464,44	524,23
		Srednje mjesečno opt.	8,70	9,97	9,80	9,23	8,65	7,75	8,56	8,57	8,38	8,81	8,98	10,72
62.	Mostar 2	Pmax (MW)	24,26	24,02	23,38	21,67	17,32	21,60	23,05	26,47	17,69	17,69	24,70	23,50
	T1 40 MVA	Faktor opterećenja	0,70	0,69	0,66	0,59	0,68	0,58	0,60	0,56	0,67	0,65	0,58	0,72
	T2 20 MVA	Vrijeme iskorištenja	519,71	464,50	492,16	425,22	503,59	417,40	447,59	418,15	485,74	485,74	415,55	535,60
		Srednje mjesečno opt.	16,95	16,60	15,47	12,80	11,72	12,52	13,87	14,88	11,93	11,55	14,26	16,92

Red. br.	Naziv TS		2013. godina											
			I	II	III	IV	V	VI	VII	VIII	IX	X	XI	XII
63.	Mostar 5	Pmax (MW)	8,82	7,06	6,96	6,10	4,90	6,05	6,82	6,38	4,94	4,99	6,82	6,77
	T1 20 MVA	Faktor opterećenja	0,52	0,58	0,63	0,54	0,60	0,51	0,53	0,46	0,84	0,62	0,53	0,64
	T2 20 MVA	Vrijeme iskorištenja	389,44	387,17	472,07	387,96	446,77	366,99	381,98	342,37	607,85	463,76	381,98	476,00
		Srednje mjesečno opt.	4,61	4,07	4,42	3,28	2,94	3,08	3,62	2,94	4,17	3,11	3,62	4,33
64.	Mostar 6	Pmax (MW)	25,30	24,67	27,89	19,10	12,91	15,02	22,70	16,85	11,86	12,29	22,70	24,43
	T1 20 MVA	Faktor opterećenja	0,69	0,68	0,54	0,56	0,67	0,55	0,50	0,55	0,67	0,70	0,50	0,66
	T2 20 MVA	Vrijeme iskorištenja	512,14	455,57	403,46	406,00	502,01	399,19	362,58	407,13	484,81	521,02	362,58	494,59
		Srednje mjesečno opt.	17,41	16,73	15,12	10,77	8,71	8,33	11,43	9,22	7,98	8,61	11,43	16,24
65.	Mostar 7	Pmax (MW)	21,65	22,66	20,64	17,38	14,06	18,58	21,12	20,45	13,54	14,02	21,12	21,60
	T1 20 MVA	Faktor opterećenja	0,71	0,67	0,65	0,57	0,62	0,56	0,59	0,54	0,70	0,73	0,59	0,68
	T2 20 MVA	Vrijeme iskorištenja	531,33	452,94	481,00	412,37	461,68	402,16	423,25	405,46	506,22	544,99	423,25	507,08
		Srednje mjesečno opt.	15,46	15,27	13,34	9,95	8,73	10,38	12,42	11,14	9,52	10,27	12,42	14,72
66.	Mostar 9	Pmax (MW)	3,10	5,24	3,06	3,54	2,29	2,46	2,90	2,29	1,90	4,86	2,90	5,31
	T1 4 MVA	Faktor opterećenja	0,59	0,36	0,59	0,42	0,60	0,61	0,57	0,64	0,60	0,33	0,57	0,39
	T2 4 MVA	Vrijeme iskorištenja	442,51	243,70	440,66	303,37	445,16	437,06	413,67	475,19	435,44	245,90	413,67	291,83
		Srednje mjesečno opt.	1,84	1,90	1,81	1,49	1,37	1,49	1,67	1,46	1,15	1,61	1,67	2,08
67.	Mrkonjić Grad	Pmax (MW)	15,97	14,31	14,35	14,72	15,02	14,18	14,47	14,58	15,82	15,57	15,37	16,16
	T1 20 MVA	Faktor opterećenja	0,62	0,68	0,67	0,62	0,61	0,65	0,65	0,65	0,60	0,66	0,67	0,66
		Vrijeme iskorištenja	461,23	455,09	495,78	444,00	457,37	469,61	479,92	484,15	432,83	477,03	483,78	490,74
		Srednje mjesečno opt.	9,90	9,69	9,56	9,07	9,23	9,25	9,33	9,49	9,51	10,32	10,33	10,66
68.	Novi Travnik	Pmax (MW)	6,67	6,72	6,67	6,14	5,71	5,81	6,58	6,14	6,29	6,67	6,58	8,16
	T1 20 MVA	Faktor opterećenja	0,69	0,67	0,61	0,64	0,64	0,63	0,65	0,61	0,60	0,60	0,65	0,61
		Vrijeme iskorištenja	515,85	452,88	452,08	459,60	478,80	453,69	468,71	456,25	433,62	449,67	468,71	452,36
		Srednje mjesečno opt.	4,63	4,53	4,05	3,92	3,68	3,66	4,28	3,77	3,79	4,03	4,28	4,96
69.	Neum	Pmax (MW)	2,86	2,93	4,06	2,47	2,59	4,25	2,76	6,46	3,65	2,47	2,76	2,90
	T1 20 MVA	Faktor opterećenja	0,65	0,64	0,42	0,63	0,66	0,55	0,56	0,58	0,61	0,66	0,56	0,63
		Vrijeme iskorištenja	485,84	429,58	312,14	454,12	488,88	395,83	402,80	430,78	442,59	492,54	402,80	467,64
		Srednje mjesečno opt.	1,86	1,87	1,70	1,56	1,70	2,34	1,54	3,74	2,24	1,64	1,54	1,83
70.	Nevesinje	Pmax (MW)	4,75	3,96	3,83	3,83	4,36	3,96	3,92	3,91	4,28	5,58	4,20	4,47
	T1 20 MVA	Faktor opterećenja	0,57	0,64	0,63	0,61	0,54	0,60	0,64	0,65	0,58	0,46	0,60	0,61
		Vrijeme iskorištenja	424,21	427,56	469,48	436,00	400,13	429,05	473,51	486,40	416,40	330,91	431,05	452,76
		Srednje mjesečno opt.	2,71	2,52	2,42	2,32	2,34	2,36	2,49	2,55	2,47	2,56	2,52	2,72

Red. br.	Naziv TS		2013. godina											
			I	II	III	IV	V	VI	VII	VIII	IX	X	XI	XII
71.	Nova Topola	Pmax (MW)	10,23	11,49	11,86	11,53	10,72	9,67	10,50	10,78	10,26	10,64	11,36	11,98
	T1 20 MVA	Faktor opterećenja	0,83	0,73	0,69	0,65	0,61	0,67	0,65	0,64	0,63	0,69	0,68	0,71
		Vrijeme iskorištenja	614,21	493,36	513,87	465,83	454,42	478,88	481,64	477,20	456,49	495,20	490,57	525,84
		Srednje mjesečno opt.	8,45	8,44	8,19	7,46	6,55	6,43	6,80	6,91	6,51	7,32	7,74	8,47
72.	Novi Grad	Pmax (MW)	12,17	12,02	11,78	11,56	11,44	11,31	10,92	11,15	11,01	11,52	12,81	13,51
	T1 20 MVA	Faktor opterećenja	0,66	0,70	0,68	0,66	0,64	0,64	0,69	0,68	0,66	0,70	0,64	0,68
		Vrijeme iskorištenja	494,45	467,15	502,93	472,78	477,50	463,40	510,35	505,27	473,68	501,64	462,51	507,48
		Srednje mjesečno opt.	8,09	8,35	7,96	7,59	7,34	7,28	7,49	7,57	7,24	8,02	8,23	9,22
73.	Odžak	Pmax (MW)	7,21	6,41	11,85	13,04	5,98	6,31	7,94	6,50	6,44	7,08	7,94	8,76
	T1 20 MVA	Faktor opterećenja	0,66	0,73	0,41	0,36	0,69	0,66	0,60	0,72	0,67	0,65	0,60	0,63
		Vrijeme iskorištenja	488,51	493,03	301,65	258,74	513,75	476,77	431,27	533,23	479,90	481,34	431,27	472,10
		Srednje mjesečno opt.	4,74	4,70	4,81	4,68	4,13	4,18	4,76	4,66	4,29	4,58	4,76	5,56
74.	Orašje	Pmax (MW)	12,55	11,19	13,19	11,30	9,77	10,70	11,31	11,41	10,39	11,55	11,31	14,53
	T1 20 MVA	Faktor opterećenja	0,66	0,71	0,61	0,64	0,66	0,63	0,66	0,66	0,64	0,62	0,66	0,62
	T2 20 MVA	Vrijeme iskorištenja	494,01	475,12	454,02	463,31	494,14	451,60	472,89	488,54	463,20	457,92	472,89	464,69
		Srednje mjesečno opt.	8,33	7,91	8,05	7,27	6,49	6,71	7,43	7,49	6,69	7,11	7,43	9,07
75.	Pale	Pmax (MW)	16,35	15,85	15,15	12,86	9,64	9,25	8,81	8,22	13,71	13,42	14,93	15,99
	T1 20 MVA	Faktor opterećenja	0,71	0,74	0,69	0,67	0,66	0,69	0,69	0,70	0,47	0,70	0,65	0,73
	T2 20 MVA	Vrijeme iskorištenja	528,95	498,38	512,15	482,81	492,98	496,30	515,01	524,35	338,53	502,83	466,77	543,81
		Srednje mjesečno opt.	11,62	11,76	10,43	8,62	6,39	6,38	6,10	5,79	6,45	9,37	9,68	11,69
76.	Pazarić	Pmax (MW)	5,13	5,14	4,88	11,44	9,32	3,98	10,92	3,74	9,21	4,49	4,35	4,96
	T1 20 MVA	Faktor opterećenja	0,70	0,65	0,62	0,27	0,43	0,60	0,23	0,64	0,28	0,52	0,60	0,63
		Vrijeme iskorištenja	517,57	437,64	458,10	193,23	318,10	433,54	170,87	473,12	204,55	389,23	433,38	469,22
		Srednje mjesečno opt.	3,57	3,35	3,00	3,07	3,98	2,40	2,51	2,38	2,62	2,35	2,62	3,13
77.	Posušje	Pmax (MW)	10,61	11,76	10,56	9,70	8,64	9,02	10,22	8,69	9,07	9,65	10,22	11,09
	T1 20 MVA	Faktor opterećenja	0,68	0,63	0,66	0,65	0,67	0,63	0,66	0,70	0,65	0,65	0,66	0,64
	T2 20 MVA	Vrijeme iskorištenja	504,05	422,04	491,48	465,48	499,75	455,91	475,15	524,21	466,99	486,28	475,15	473,91
		Srednje mjesečno opt.	7,19	7,39	6,98	6,27	5,80	5,71	6,75	6,12	5,88	6,31	6,75	7,06
78.	Prijedor 1	Pmax (MW)	22,54	21,68	22,09	20,74	16,77	25,41	16,97	17,62	16,55	20,57	20,42	25,55
	T1 40 MVA	Faktor opterećenja	0,74	0,74	0,69	0,62	0,67	0,44	0,68	0,65	0,66	0,63	0,68	0,66
	T2 20 MVA	Vrijeme iskorištenja	548,71	498,40	510,16	443,90	501,90	316,97	506,39	483,26	471,98	454,25	492,30	490,69
		Srednje mjesečno opt.	16,62	16,08	15,15	12,79	11,31	11,19	11,55	11,44	10,85	12,98	13,96	16,85

Red. br.	Naziv TS		2013. godina											
			I	II	III	IV	V	VI	VII	VIII	IX	X	XI	XII
79.	Prijedor 3	Pmax (MW)	13,03	15,10	12,37	12,02	10,79	10,92	10,30	10,79	11,70	17,71	14,39	14,04
	T1 20 MVA	Faktor opterećenja	0,71	0,61	0,69	0,61	0,65	0,63	0,70	0,68	0,65	0,48	0,62	0,71
		Vrijeme iskorištenja	531,07	410,08	511,08	438,75	485,67	452,57	524,43	508,53	466,12	347,18	443,03	528,67
		Srednje mjesečno opt.	9,30	9,21	8,50	7,32	7,04	6,87	7,26	7,38	7,58	8,54	8,85	9,97
80.	Prijedor 5	Pmax (MW)	11,01	10,85	10,42	10,40	9,93	9,34	9,71	8,96	9,04	9,82	10,11	10,56
	T1 20 MVA	Faktor opterećenja	0,56	0,62	0,68	0,61	0,55	0,61	0,61	0,65	0,66	0,60	0,60	0,62
	T2 20 MVA	Vrijeme iskorištenja	418,13	413,67	505,31	439,53	410,15	439,81	452,96	487,31	473,37	433,05	434,44	458,78
	T3 20 MVA	Srednje mjesečno opt.	6,19	6,68	7,07	6,35	5,47	5,71	5,91	5,87	5,95	5,91	6,10	6,51
81.	Prnjavor	Pmax (MW)	19,39	18,19	18,25	16,79	15,97	15,05	15,41	14,93	16,38	17,11	18,24	19,11
	T1 20 MVA	Faktor opterećenja	0,64	0,68	0,64	0,63	0,64	0,67	0,67	0,67	0,60	0,65	0,64	0,67
		Vrijeme iskorištenja	479,15	453,82	478,17	455,01	478,62	478,87	496,43	501,85	429,35	470,44	461,62	501,31
		Srednje mjesečno opt.	12,49	12,29	11,73	10,61	10,28	10,01	10,28	10,07	9,77	11,18	11,69	12,88
82.	Rama	Pmax (MW)	4,92	3,23	2,21	2,69	2,51	2,74	4,27	4,02	4,14	4,16	4,27	5,84
	T1 20 MVA	Faktor opterećenja	0,39	0,38	0,37	0,27	0,42	0,47	0,50	0,58	0,51	0,55	0,50	0,47
	T2 4 MVA	Vrijeme iskorištenja	286,83	256,24	274,49	197,08	310,23	339,41	361,02	434,14	368,27	409,45	361,02	350,32
		Srednje mjesečno opt.	1,90	1,23	0,81	0,74	1,05	1,29	2,14	2,35	2,12	2,29	2,14	2,75
83.	Rogatica	Pmax (MW)	4,17	3,74	3,81	3,85	3,99	4,05	4,01	4,40	4,44	4,62	4,56	4,68
	T1 20 MVA	Faktor opterećenja	0,66	0,73	0,69	0,62	0,66	0,63	0,67	0,63	0,64	0,71	0,69	0,69
		Vrijeme iskorištenja	488,92	488,75	514,22	444,40	489,53	454,92	496,11	471,07	460,82	511,37	498,68	513,91
		Srednje mjesečno opt.	2,74	2,72	2,63	2,38	2,63	2,56	2,67	2,78	2,84	3,28	3,16	3,24
84.	Sanski Most	Pmax (MW)	9,86	9,38	8,63	9,96	8,96	8,66	10,29	11,94	9,67	11,16	9,17	11,27
	T1 20 MVA	Faktor opterećenja	0,64	0,67	0,72	0,62	0,66	0,70	0,66	0,58	0,62	0,56	0,67	0,62
	T2 20 MVA	Vrijeme iskorištenja	477,26	447,61	538,07	443,73	492,79	504,64	492,17	432,13	445,09	418,53	485,37	457,57
		Srednje mjesečno opt.	6,32	6,25	6,24	6,14	5,93	6,07	6,81	6,93	5,98	6,28	6,18	6,93
85.	Sarajevo 1	Pmax (MW)	19,27	24,30	18,48	19,21	21,76	16,90	22,07	22,30	24,98	25,46	27,10	28,36
	T2 63 MVA	Faktor opterećenja	0,78	0,61	0,72	0,68	0,59	0,75	0,75	0,73	0,70	0,70	0,69	0,75
	T3 20 MVA	Vrijeme iskorištenja	579,20	411,20	537,76	492,62	435,45	543,19	560,58	542,80	504,04	518,07	493,60	555,59
		Srednje mjesečno opt.	15,00	14,87	13,36	13,14	12,74	12,75	16,63	16,27	17,48	17,73	18,58	21,18
86.	Sarajevo 2	Pmax (MW)	9,98	9,62	10,44	8,31	7,80	8,55	8,08	9,13	8,62	9,51	9,56	11,60
	T1 31,5 MVA	Faktor opterećenja	0,68	0,67	0,57	0,66	0,67	0,62	0,62	0,50	0,67	0,67	0,69	0,70
	T2 63 MVA	Vrijeme iskorištenja	503,41	449,48	427,06	473,08	495,75	443,93	461,78	370,93	484,66	497,05	496,91	522,23
		Srednje mjesečno opt.	6,76	6,44	5,99	5,46	5,19	5,27	5,01	4,55	5,80	6,35	6,60	8,14

Red. br.	Naziv TS		2013. godina											
			I	II	III	IV	V	VI	VII	VIII	IX	X	XI	XII
87.	Sarajevo 4	Pmax (MW)	13,88	13,88	13,48	12,66	11,54	11,83	11,86	13,56	12,38	13,65	14,53	16,08
	T1 20 MVA	Faktor opterećenja	0,73	0,73	0,70	0,67	0,66	0,64	0,69	0,60	0,65	0,65	0,69	0,72
	T2 20 MVA	Vrijeme iskorištenja	539,95	488,84	518,29	481,99	490,56	459,37	512,57	446,13	468,45	484,70	495,39	537,54
		Srednje mjesečno opt.	10,07	10,09	9,39	8,47	7,61	7,55	8,17	8,13	8,05	8,89	10,00	11,62
88.	Sarajevo 5	Pmax (MW)	27,49	27,41	26,86	24,44	20,12	19,32	18,80	20,02	21,96	24,20	25,64	27,97
	T1 31,5 MVA	Faktor opterećenja	0,71	0,71	0,67	0,60	0,62	0,65	0,65	0,62	0,60	0,64	0,67	0,74
	T2 31,5 MVA	Vrijeme iskorištenja	530,34	480,40	497,64	428,66	463,96	468,99	486,90	458,63	428,96	479,60	483,72	551,59
		Srednje mjesečno opt.	19,60	19,59	17,97	14,55	12,55	12,58	12,31	12,34	13,08	15,60	17,23	20,73
89.	Sarajevo 7	Pmax (MW)	31,12	30,59	30,34	27,51	25,24	29,84	28,55	30,31	26,48	28,56	32,06	32,96
	T1 31,5 MVA	Faktor opterećenja	0,71	0,71	0,67	0,65	0,66	0,59	0,63	0,59	0,67	0,66	0,65	0,69
	T2 31,5 MVA	Vrijeme iskorištenja	526,99	476,05	495,45	467,14	493,81	427,60	465,34	435,99	482,11	493,94	470,41	515,59
		Srednje mjesečno opt.	22,04	21,67	20,21	17,85	16,76	17,72	17,86	17,76	17,73	18,96	20,95	22,84
90.	Sarajevo 8	Pmax (MW)	20,73	20,23	21,48	21,02	19,40	19,02	18,22	19,82	18,68	19,29	20,80	23,40
	T1 31,5 MVA	Faktor opterećenja	0,75	0,77	0,70	0,65	0,64	0,62	0,65	0,61	0,63	0,67	0,69	0,71
	T2 31,5 MVA	Vrijeme iskorištenja	558,07	514,97	518,74	467,94	473,07	446,31	480,29	451,70	457,02	500,32	496,95	527,14
		Srednje mjesečno opt.	15,55	15,50	14,98	13,66	12,34	11,79	11,76	12,03	11,86	12,97	14,36	16,58
91.	Sarajevo 11	Pmax (MW)	22,95	22,95	20,15	18,95	16,96	17,47	17,07	18,59	16,50	16,20	21,38	22,70
	T1 31,5 MVA	Faktor opterećenja	0,73	0,73	0,72	0,67	0,69	0,65	0,67	0,60	0,65	0,69	0,64	0,75
	T2 31,5 MVA	Vrijeme iskorištenja	544,05	490,97	534,71	480,66	512,80	470,21	496,95	446,83	471,45	514,05	458,21	555,75
		Srednje mjesečno opt.	16,78	16,77	14,48	12,65	11,69	11,41	11,40	11,16	10,80	11,19	13,61	16,96
92.	Sarajevo 13	Pmax (MW)	24,53	24,76	25,22	23,67	19,34	19,85	21,42	22,38	18,75	20,40	24,80	28,86
	T1 31,5 MVA	Faktor opterećenja	0,69	0,69	0,66	0,60	0,62	0,61	0,56	0,59	0,66	0,67	0,61	0,63
	T2 31,5 MVA	Vrijeme iskorištenja	516,95	462,02	494,15	431,05	461,02	442,16	420,08	437,20	478,65	495,75	439,19	472,32
		Srednje mjesečno opt.	17,04	17,03	16,75	14,17	11,98	12,19	12,09	13,15	12,46	13,59	15,13	18,32
93.	Sarajevo 14	Pmax (MW)	28,98	30,95	30,18	27,48	25,05	25,90	24,32	28,10	25,77	26,32	28,80	29,74
	T1 31,5 MVA	Faktor opterećenja	0,68	0,65	0,65	0,64	0,67	0,64	0,68	0,59	0,65	0,68	0,66	0,71
	T2 31,5 MVA	Vrijeme iskorištenja	502,78	439,91	487,08	460,85	495,37	457,35	502,91	436,45	468,04	508,20	471,63	524,64
		Srednje mjesečno opt.	19,58	20,26	19,76	17,59	16,68	16,45	16,44	16,48	16,75	17,98	18,87	20,97
94.	Sarajevo 15	Pmax (MW)	17,62	17,43	17,21	15,98	13,66	13,90	13,20	14,74	14,86	15,74	17,37	19,26
	T1 31,5 MVA	Faktor opterećenja	0,65	0,64	0,61	0,56	0,60	0,59	0,62	0,55	0,57	0,59	0,59	0,62
	T2 31,5 MVA	Vrijeme iskorištenja	481,61	431,36	451,79	404,92	445,61	427,15	462,12	412,36	407,13	436,37	422,40	461,81
		Srednje mjesečno opt.	11,40	11,19	10,45	8,98	8,18	8,25	8,20	8,17	8,40	9,23	10,19	11,96

Red. br.	Naziv TS		2013. godina											
			I	II	III	IV	V	VI	VII	VIII	IX	X	XI	XII
95.	Sarajevo 18	Pmax (MW)	14,11	10,51	10,36	10,68	11,22	9,37	8,77	10,12	12,20	11,66	11,00	11,82
	T1 31,5 MVA	Faktor opterećenja	0,53	0,70	0,67	0,49	0,34	0,66	0,72	0,63	0,50	0,60	0,67	0,71
		Vrijeme iskorištenja	392,80	467,24	495,70	349,20	254,72	478,41	535,81	468,56	358,67	446,13	481,77	528,24
		Srednje mjesečno opt.	7,45	7,31	6,90	5,18	3,84	6,22	6,32	6,37	6,08	6,99	7,36	8,39
96.	Sokolac	Pmax (MW)	5,98	5,29	7,41	7,12	7,35	6,90	7,10	6,88	8,67	5,23	8,16	5,68
	T1 20 MVA	Faktor opterećenja	0,64	0,71	0,49	0,49	0,64	0,70	0,69	0,70	0,56	0,71	0,46	0,70
		Vrijeme iskorištenja	472,57	478,22	365,80	354,82	475,42	501,04	516,54	518,15	401,78	512,50	329,46	518,95
		Srednje mjesečno opt.	3,80	3,77	3,64	3,51	4,70	4,80	4,93	4,79	4,84	3,72	3,74	3,96
96.	Srbac	Pmax (MW)	10,23	9,73	9,76	9,69	9,07	10,08	8,78	8,70	8,58	8,87	9,49	10,21
	T1 20 MVA	Faktor opterećenja	0,71	0,75	0,70	0,65	0,64	0,57	0,69	0,71	0,67	0,72	0,70	0,74
		Vrijeme iskorištenja	526,99	500,68	524,27	467,43	474,52	409,82	514,89	528,73	481,31	515,04	503,24	551,09
		Srednje mjesečno opt.	7,25	7,25	6,88	6,29	5,79	5,74	6,08	6,18	5,74	6,35	6,64	7,57
97.	Srebrenica	Pmax (MW)	11,10	10,68	11,05	14,29	10,56	10,41	12,19	10,64	10,72	11,34	11,73	12,51
	T1 40 MVA	Faktor opterećenja	0,74	0,78	0,74	0,48	0,68	0,72	0,65	0,73	0,69	0,72	0,71	0,73
	T2 20 MVA	Vrijeme iskorištenja	552,88	525,29	546,90	348,69	503,37	521,74	480,52	542,95	494,70	519,37	511,84	546,65
		Srednje mjesečno opt.	8,25	8,35	8,12	6,92	7,15	7,54	7,87	7,77	7,36	8,18	8,34	9,19
98.	Srebrenik	Pmax (MW)	9,91	9,39	9,58	9,49	9,30	8,87	9,06	10,26	9,69	11,22	10,41	10,92
	T1 20 MVA	Faktor opterećenja	0,66	0,69	0,68	0,66	0,64	0,69	0,71	0,63	0,64	0,59	0,64	0,67
	T2 20 MVA	Vrijeme iskorištenja	489,61	462,97	504,40	476,91	478,71	498,98	526,34	470,80	458,66	435,91	458,68	497,62
		Srednje mjesečno opt.	6,52	6,47	6,50	6,28	5,99	6,15	6,41	6,49	6,17	6,57	6,63	7,31
99.	Stanari	Pmax (MW)	4,80	5,14	4,75	4,62	5,11	4,32	5,19	4,51	2,78	4,41	4,99	5,15
	T1 10 MVA	Faktor opterećenja	0,62	0,53	0,62	0,63	0,57	0,64	0,58	0,62	0,60	0,63	0,61	0,63
		Vrijeme iskorištenja	459,21	355,96	460,85	450,36	423,18	459,63	433,22	459,82	431,18	451,08	437,52	465,13
		Srednje mjesečno opt.	2,96	2,72	2,94	2,89	2,91	2,76	3,02	2,78	1,66	2,76	3,03	3,22
100.	Stolac	Pmax (MW)	5,79	5,54	5,59	5,07	4,97	4,74	5,80	5,28	5,03	5,41	5,80	6,68
	T1 20 MVA	Faktor opterećenja	0,64	0,64	0,62	0,60	0,61	0,65	0,55	0,65	0,60	0,59	0,55	0,56
		Vrijeme iskorištenja	475,73	432,21	459,28	435,17	450,39	464,59	394,51	482,57	432,48	435,93	394,51	413,07
		Srednje mjesečno opt.	3,70	3,57	3,45	3,06	3,01	3,06	3,18	3,42	3,02	3,17	3,18	3,71
101.	Šamac	Pmax (MW)	8,81	7,93	7,90	8,57	7,26	7,22	7,51	7,35	7,18	7,73	7,88	8,70
	T1 20 MVA	Faktor opterećenja	0,70	0,74	0,71	0,58	0,62	0,63	0,64	0,69	0,67	0,67	0,67	0,70
	T2 20 MVA	Vrijeme iskorištenja	518,64	494,61	524,61	414,96	457,62	454,72	476,13	511,76	482,17	485,81	481,52	522,76
		Srednje mjesečno opt.	6,14	5,84	5,57	4,94	4,47	4,56	4,80	5,06	4,81	5,21	5,27	6,11

Red. br.	Naziv TS		2013. godina											
			I	II	III	IV	V	VI	VII	VIII	IX	X	XI	XII
102.	Široki Brijeg	Pmax (MW)	18,67	18,29	17,86	16,27	14,93	14,26	17,14	15,22	13,39	14,45	17,14	17,42
	T1 20 MVA	Faktor opterećenja	0,71	0,71	0,65	0,69	0,65	0,69	0,66	0,66	0,70	0,69	0,66	0,69
	T2 20 MVA	Vrijeme iskorištenja	525,05	479,09	480,42	496,52	481,26	497,67	472,20	488,32	503,25	516,42	472,20	510,23
		Srednje mjesečno opt.	13,18	13,04	11,53	11,22	9,66	9,85	11,24	9,99	9,36	10,03	11,24	11,95
103.	Teslić	Pmax (MW)	18,23	15,93	15,42	14,67	15,33	14,00	14,69	14,92	15,47	16,15	16,58	18,10
	T1 20 MVA	Faktor opterećenja	0,58	0,64	0,64	0,65	0,62	0,69	0,67	0,69	0,63	0,65	0,63	0,62
		Vrijeme iskorištenja	428,00	432,09	473,60	466,18	462,83	494,71	500,65	512,37	451,11	469,46	451,98	461,20
		Srednje mjesečno opt.	10,49	10,24	9,82	9,50	9,54	9,62	9,89	10,27	9,69	10,53	10,41	11,22
104.	Tešanj	Pmax (MW)	17,56	16,91	17,57	17,66	16,59	17,01	16,98	17,88	17,30	20,07	18,66	18,96
	T1 20 MVA	Faktor opterećenja	0,70	0,74	0,70	0,69	0,72	0,71	0,73	0,70	0,70	0,63	0,69	0,72
		Vrijeme iskorištenja	522,51	495,29	519,45	500,07	533,62	507,66	542,63	518,92	503,22	465,51	495,36	532,12
		Srednje mjesečno opt.	12,33	12,47	12,27	12,26	11,90	12,00	12,39	12,47	12,09	12,56	12,84	13,56
105.	Tomislavgrad	Pmax (MW)	9,60	9,51	10,19	8,95	8,77	7,86	8,99	9,49	8,95	9,09	8,99	11,43
	T1 20 MVA	Faktor opterećenja	0,70	0,70	0,66	0,65	0,64	0,68	0,65	0,65	0,62	0,63	0,65	0,58
	T2 20 MVA	Vrijeme iskorištenja	523,36	469,24	488,91	464,89	475,86	487,31	469,15	484,20	443,33	465,84	469,15	433,20
		Srednje mjesečno opt.	6,75	6,64	6,70	5,78	5,61	5,32	5,86	6,18	5,51	5,69	5,86	6,65
106.	Travnik 1	Pmax (MW)	14,96	16,02	18,56	19,02	15,55	13,08	13,31	14,33	15,61	14,46	14,91	17,22
	T1 20 MVA	Faktor opterećenja	0,71	0,67	0,51	0,43	0,55	0,69	0,73	0,68	0,62	0,70	0,69	0,69
	T2 40 MVA	Vrijeme iskorištenja	525,18	452,51	381,33	313,13	412,05	495,51	539,69	503,75	447,75	517,66	495,16	511,07
		Srednje mjesečno opt.	10,56	10,79	9,51	8,27	8,61	9,00	9,66	9,70	9,71	10,06	10,25	11,83
107.	Travnik 2	Pmax (MW)	8,60	8,75	8,65	7,67	8,03	7,42	7,25	7,96	7,75	8,30	8,88	9,58
	T1 20 MVA	Faktor opterećenja	0,65	0,59	0,61	0,61	0,55	0,59	0,60	0,51	0,57	0,62	0,62	0,64
		Vrijeme iskorištenja	483,56	399,39	452,15	439,84	406,57	423,75	447,58	379,35	407,49	464,76	444,52	474,39
		Srednje mjesečno opt.	5,59	5,20	5,26	4,68	4,39	4,37	4,36	4,06	4,39	5,18	5,48	6,11
108.	Trebinje 1	Pmax (MW)	10,38	10,90	10,05	11,50	7,60	7,65	8,74	9,03	8,05	12,59	10,56	16,26
	T1 20 MVA	Faktor opterećenja	0,70	0,69	0,68	0,50	0,66	0,67	0,62	0,63	0,69	0,48	0,62	0,47
		Vrijeme iskorištenja	520,44	462,25	508,27	358,61	489,41	484,28	461,29	471,11	500,16	346,81	445,66	352,63
		Srednje mjesečno opt.	7,26	7,50	6,87	5,73	5,00	5,15	5,42	5,72	5,59	6,07	6,53	7,71
109.	Tuzla Centar	Pmax (MW)	41,91	39,29	41,54	43,15	36,35	39,26	38,08	41,27	41,05	40,50	40,28	45,12
	T1 40 MVA	Faktor opterećenja	0,69	0,72	0,67	0,61	0,68	0,66	0,66	0,60	0,61	0,66	0,69	0,67
	T2 40 MVA	Vrijeme iskorištenja	510,51	482,59	501,22	437,94	503,23	473,86	488,64	448,81	437,05	493,42	495,95	499,44
		Srednje mjesečno opt.	28,75	28,22	27,99	26,24	24,59	25,84	25,01	24,90	24,92	26,86	27,75	30,29

Red. br.	Naziv TS		2013. godina											
			I	II	III	IV	V	VI	VII	VIII	IX	X	XI	XII
110.	Tuzla 5	Pmax (MW)	29,31	24,34	21,99	21,32	25,11	27,25	24,85	27,03	24,07	24,71	22,96	27,08
	T1 31,5 MVA	Faktor opterećenja	0,54	0,64	0,60	0,61	0,55	0,56	0,58	0,53	0,58	0,61	0,67	0,61
	T2 31,5 MVA	Vrijeme iskorištenja	401,76	427,96	449,58	438,85	407,44	402,96	433,42	396,92	419,30	453,69	479,24	452,20
		Srednje mjesečno opt.	15,83	15,50	13,29	13,00	13,75	15,25	14,48	14,42	14,02	15,07	15,29	16,46
111.	Ukrina	Pmax (MW)	1,84	1,92	1,47	1,72	1,63	4,01	1,98	1,40	1,66	1,60	1,78	1,71
	T1 10 MVA	Faktor opterećenja	0,51	0,47	0,60	0,51	0,54	0,21	0,44	0,61	0,51	0,52	0,54	0,63
		Vrijeme iskorištenja	382,82	317,18	446,61	365,45	399,82	153,21	329,49	455,69	367,22	375,19	388,63	465,76
		Srednje mjesečno opt.	0,95	0,91	0,88	0,87	0,87	0,85	0,88	0,86	0,84	0,84	0,96	1,07
112.	Uskoplje	Pmax (MW)	5,04	4,70	4,18	4,90	3,86	5,69	5,71	6,19	5,59	6,05	5,71	7,78
	T1 20 MVA	Faktor opterećenja	0,47	0,53	0,48	0,29	0,38	0,35	0,51	0,57	0,62	0,59	0,51	0,47
		Vrijeme iskorištenja	348,72	355,42	354,50	209,20	286,13	252,15	364,84	427,34	443,79	442,50	364,84	347,72
		Srednje mjesečno opt.	2,36	2,49	1,99	1,42	1,49	1,99	2,89	3,56	3,45	3,60	2,89	3,63
113.	Vareš	Pmax (MW)	3,02	9,48	3,79	3,54	3,43	6,40	7,11	3,93	7,62	5,57	3,64	6,64
	T1 40 MVA	Faktor opterećenja	0,67	0,26	0,66	0,68	0,69	0,34	0,35	0,61	0,32	0,50	0,71	0,44
		Vrijeme iskorištenja	495,99	176,60	490,02	490,11	514,07	244,84	262,74	453,34	231,73	372,91	510,49	330,13
		Srednje mjesečno opt.	2,01	2,49	2,50	2,41	2,37	2,18	2,51	2,39	2,45	2,79	2,58	2,95
114.	Velika Kladuša	Pmax (MW)	8,86	9,32	8,63	8,67	7,83	8,09	8,09	9,02	8,49	8,84	8,77	9,75
	T1 20 MVA	Faktor opterećenja	0,69	0,67	0,70	0,65	0,70	0,68	0,71	0,64	0,63	0,65	0,68	0,67
	T2 20 MVA	Vrijeme iskorištenja	509,70	449,68	520,52	469,63	517,32	489,12	529,17	476,62	456,42	480,46	486,75	498,35
		Srednje mjesečno opt.	6,07	6,24	6,04	5,66	5,44	5,50	5,76	5,78	5,38	5,71	5,93	6,53
115.	Visoko	Pmax (MW)	24,24	19,69	19,14	19,85	17,60	16,72	15,79	17,59	17,85	21,47	24,34	26,67
	T1 20 MVA	Faktor opterećenja	0,52	0,63	0,62	0,55	0,58	0,61	0,57	0,52	0,54	0,51	0,48	0,51
	T2 20 MVA	Vrijeme iskorištenja	388,94	426,08	461,44	397,71	428,30	437,33	424,62	385,15	387,36	376,12	342,10	378,87
		Srednje mjesečno opt.	12,67	12,48	11,87	10,96	10,13	10,16	9,01	9,11	9,60	10,85	11,56	13,58
116.	Vitez	Pmax (MW)	12,67	12,10	12,29	11,81	10,80	11,76	13,44	12,62	13,73	12,14	13,44	15,17
	T1 20 MVA	Faktor opterećenja	0,68	0,71	0,65	0,61	0,64	0,61	0,65	0,61	0,58	0,68	0,65	0,66
	T2 20 MVA	Vrijeme iskorištenja	507,72	475,27	484,27	440,75	478,33	442,74	470,12	454,87	420,34	508,77	470,12	490,74
		Srednje mjesečno opt.	8,65	8,55	8,00	7,23	6,94	7,23	8,78	7,72	8,01	8,30	8,78	10,00
117.	Vlasenica	Pmax (MW)	10,24	10,31	9,54	8,88	9,03	7,59	8,85	9,46	10,81	10,69	10,55	11,52
	T1 20 MVA	Faktor opterećenja	0,65	0,63	0,55	0,58	0,54	0,58	0,50	0,62	0,61	0,67	0,67	0,67
		Vrijeme iskorištenja	485,83	423,73	406,67	415,92	398,19	418,83	375,09	459,73	438,35	481,34	484,33	498,12
		Srednje mjesečno opt.	6,69	6,50	5,21	5,13	4,83	4,41	4,46	5,85	6,58	7,15	7,10	7,71

Red. br.	Naziv TS		2013. godina											
			I	II	III	IV	V	VI	VII	VIII	IX	X	XI	XII
118.	Vrnograč	Pmax (MW)	7,21	6,87	7,06	7,17	6,74	6,77	7,63	8,40	2,24	4,74	7,25	7,98
	T1 20 MVA	Faktor opterećenja	0,60	0,60	0,60	0,57	0,59	0,62	0,58	0,25	0,55	0,43	0,58	0,58
		Vrijeme iskorištenja	443,47	404,94	444,60	410,77	439,50	445,10	428,26	183,12	399,57	318,74	415,64	434,27
		Srednje mjesečno opt.	4,30	4,14	4,22	4,09	3,98	4,19	4,39	2,07	1,24	2,03	4,18	4,66
119.	Zavidovići	Pmax (MW)	18,16	17,98	18,64	18,61	17,50	18,07	17,36	19,04	17,68	19,72	16,89	20,75
	T1 40 MVA	Faktor opterećenja	0,70	0,71	0,66	0,63	0,64	0,62	0,94	0,61	0,64	0,58	0,67	0,60
		Vrijeme iskorištenja	519,12	477,64	490,92	456,52	477,41	447,73	701,56	455,49	458,70	433,15	483,73	447,20
		Srednje mjesečno opt.	12,67	12,78	12,30	11,80	11,23	11,24	16,37	11,66	11,27	11,48	11,35	12,47
120.	Zenica 1	Pmax (MW)	4,40	4,64	9,72	10,62	6,07	8,36	4,81	9,28	10,65	11,40	5,15	12,69
	T1 20 MVA	Faktor opterećenja	0,47	0,51	0,25	0,23	0,38	0,25	0,57	0,34	0,28	0,27	0,57	0,26
	T2 31,5 MVA	Vrijeme iskorištenja	353,29	343,70	184,97	168,66	283,53	179,97	421,79	254,12	198,58	198,80	408,30	190,47
		Srednje mjesečno opt.	2,09	2,37	2,42	2,49	2,31	2,09	2,73	3,17	2,94	3,05	2,92	3,25
121.	Zenica 3	Pmax (MW)	37,12	35,90	25,42	31,54	29,35	20,16	19,19	21,61	23,57	35,10	25,04	27,71
	T1 20 MVA	Faktor opterećenja	0,52	0,52	0,68	0,49	0,46	0,63	0,68	0,63	0,61	0,47	0,68	0,70
	T2 31,5 MVA	Vrijeme iskorištenja	383,58	348,63	502,69	350,05	342,87	453,40	503,96	468,53	438,65	347,51	491,76	521,43
		Srednje mjesečno opt.	19,14	18,62	17,18	15,33	13,53	12,70	13,00	13,61	14,36	16,39	17,10	19,42
122.	Zenica 4	Pmax (MW)	23,14	21,65	21,03	21,12	20,82	24,10	25,99	23,78	20,64	21,97	21,63	23,29
	T1 40 MVA	Faktor opterećenja	0,60	0,64	0,64	0,59	0,59	0,58	0,51	0,51	0,59	0,57	0,61	0,61
		Vrijeme iskorištenja	447,78	427,92	478,62	425,16	439,82	416,74	377,63	379,35	423,18	425,85	441,79	457,49
		Srednje mjesečno opt.	13,92	13,79	13,53	12,47	12,31	13,95	13,19	12,13	12,13	12,58	13,27	14,32
123.	Zvornik	Pmax (MW)	14,00	13,08	14,10	12,45	13,92	9,78	12,94	9,46	13,14	13,36	13,29	14,44
	T1 20 MVA	Faktor opterećenja	0,64	0,65	0,61	0,40	0,44	0,61	0,52	0,60	0,53	0,67	0,66	0,68
		Vrijeme iskorištenja	477,10	439,95	453,42	285,15	324,53	439,21	383,69	448,53	378,74	483,81	472,23	503,71
		Srednje mjesečno opt.	8,98	8,56	8,60	4,93	6,07	5,97	6,68	5,71	6,91	8,98	8,72	9,78
124.	Žepče	Pmax (MW)	7,18	7,15	7,38	7,75	6,44	6,53	7,24	6,62	6,88	7,46	7,24	8,98
	T1a 4 MVA	Faktor opterećenja	0,68	0,68	0,64	0,59	0,66	0,66	0,65	0,66	0,62	0,63	0,65	0,59
	T1b 4 MVA	Vrijeme iskorištenja	503,12	455,05	477,77	426,08	491,37	474,79	469,30	493,24	447,81	465,11	469,30	438,32
	T2 4 MVA	Srednje mjesečno opt.	4,85	4,84	4,74	4,59	4,26	4,30	4,72	4,39	4,28	4,67	4,72	5,29

Red. br.	Naziv TS		2014. godina											
			I	II	III	IV	V	VI	VII	VIII	IX	X	XI	XII
1.	Banovići	Pmax (MW)	14,32	14,17	13,48	13,35	13,73	13,26	14,54	13,78	15,06	15,50	15,48	15,68
	T1 31,5 MVA	Faktor opterećenja	0,679	0,681	0,676	0,686	0,643	0,711	0,688	0,697	0,678	0,672	0,654	0,656
	T2 31,5 MVA	Vrijeme iskorištenja	504,83	457,64	503,03	494,23	478,05	512,09	512,18	518,22	488,14	499,82	470,66	487,71
		Srednje mjesečno opt.	9,72	9,65	9,12	9,16	8,82	9,43	10,01	9,60	10,21	10,41	10,12	10,28
2.	Banja Luka 1	Pmax (MW)	31,41	32,44	28,56	29,21	26,19	23,12	21,51	21,75	25,66	28,09	26,63	32,78
	T1 40 MVA	Faktor opterećenja	0,68	0,68	0,70	0,62	0,61	0,67	0,70	0,60	0,62	0,64	0,66	0,56
	T2 40 MVA	Vrijeme iskorištenja	508,04	457,17	519,09	446,66	455,58	483,42	524,32	444,89	447,96	476,99	474,60	420,16
		Srednje mjesečno opt.	21,44	22,07	19,92	18,12	16,04	15,52	15,16	13,01	15,96	18,01	17,56	18,51
3.	Banja Luka 2	Pmax (MW)	45,30	44,86	42,10	37,53	34,53	30,77	29,43	26,38	28,59	37,04	42,08	51,03
	T1 31,5 MVA	Faktor opterećenja	0,65	0,69	0,65	0,62	0,64	0,68	0,70	0,69	0,65	0,58	0,63	0,60
	T2 31,5 MVA	Vrijeme iskorištenja	483,33	466,92	486,24	449,07	477,03	488,74	520,03	514,47	468,38	430,71	454,83	445,32
		Srednje mjesečno opt.	29,43	31,17	27,51	23,41	22,14	20,89	20,57	18,24	18,60	21,44	26,58	30,55
4.	Banja Luka 3	Pmax (MW)	42,48	41,36	35,72	34,14	31,68	27,69	28,21	29,31	34,96	40,21	42,89	47,52
	T1 40 MVA	Faktor opterećenja	0,64	0,66	0,67	0,62	0,66	0,68	0,64	0,69	0,65	0,62	0,65	0,66
	T2 20 MVA	Vrijeme iskorištenja	477,01	444,89	501,08	445,11	488,66	491,36	472,94	513,90	467,39	462,21	469,13	489,02
		Srednje mjesečno opt.	27,24	27,38	24,06	21,10	20,81	18,90	17,93	20,25	22,69	24,98	27,94	31,24
5.	Banja Luka 4	Pmax (MW)	9,25	9,34	8,17	8,06	8,40	7,23	11,98	7,20	7,52	9,53	8,39	9,44
	T1 20 MVA	Faktor opterećenja	0,69	0,69	0,63	0,65	0,63	0,70	0,70	0,72	0,71	0,59	0,71	0,61
	T2 20 MVA	Vrijeme iskorištenja	513,95	465,62	469,62	465,15	470,39	501,66	517,71	535,26	508,18	436,75	512,00	453,27
		Srednje mjesečno opt.	6,39	6,47	5,16	5,21	5,31	5,04	8,34	5,18	5,31	5,60	5,97	5,75
6.	Banja Luka 5	Pmax (MW)	7,83	8,68	9,89	8,29	7,25	6,85	8,37	9,04	8,38	7,56	10,18	10,19
	T1 20 MVA	Faktor opterećenja	0,72	0,64	0,55	0,60	0,69	0,67	0,57	0,61	0,64	0,70	0,66	0,74
		Vrijeme iskorištenja	536,52	431,04	409,64	433,73	512,69	484,39	424,95	452,53	462,79	517,22	471,68	550,75
		Srednje mjesečno opt.	5,65	5,57	5,44	5,00	4,99	4,61	4,78	5,50	5,39	5,25	6,67	7,54
7.	Banja Luka 7	Pmax (MW)	5,33	5,47	5,22	5,13	4,89	4,82	4,80	4,69	5,62	6,22	6,31	8,28
	T1 20 MVA	Faktor opterećenja	0,81	0,82	0,83	0,80	0,88	0,87	0,76	0,89	0,79	0,82	0,80	0,71
	T2 20 MVA	Vrijeme iskorištenja	603,10	547,69	620,65	576,55	652,01	627,59	567,01	660,13	565,33	609,86	573,64	531,77
		Srednje mjesečno opt.	4,32	4,45	4,35	4,11	4,29	4,20	3,66	4,16	4,41	5,10	5,02	5,92

Red. br.	Naziv TS		2014. godina											
			I	II	III	IV	V	VI	VII	VIII	IX	X	XI	XII
8.	Banja Luka 8	Pmax (MW)	7,76	8,99	8,28	7,74	6,80	6,36	8,83	7,80	8,01	9,04	9,06	10,71
	T1 40 MVA	Faktor opterećenja	0,70	0,60	0,62	0,62	0,63	0,68	0,51	0,65	0,67	0,62	0,69	0,61
	T2 40 MVA	Vrijeme iskorištenja	517,49	403,49	457,59	444,38	465,35	488,18	381,46	483,91	483,46	460,33	494,97	456,05
		Srednje mjesečno opt.	5,40	5,40	5,09	4,78	4,25	4,31	4,53	5,07	5,38	5,60	6,23	6,57
9.	Bihać 2	Pmax (MW)	9,68	8,99	9,12	8,95	8,40	8,32	8,40	9,08	9,82	10,06	10,53	10,90
	T1 20 MVA	Faktor opterećenja	0,61	0,66	0,64	0,64	0,66	0,65	0,65	0,62	0,63	0,64	0,64	0,65
		Vrijeme iskorištenja	450,97	441,85	473,83	463,29	487,36	469,40	486,68	463,94	451,75	476,01	461,30	482,99
		Srednje mjesečno opt.	5,87	5,91	5,81	5,76	5,50	5,43	5,49	5,66	6,16	6,44	6,75	7,07
10.	Bijeljina 1	Pmax (MW)	32,84	33,90	28,32	29,56	21,14	19,86	16,79	21,36	22,49	24,62	30,72	35,60
	T1 20 MVA	Faktor opterećenja	0,70	0,65	0,69	0,60	0,60	0,59	0,74	0,61	0,64	0,65	0,52	0,65
	T2 20 MVA	Vrijeme iskorištenja	517,12	440,00	515,93	429,04	447,32	427,70	550,54	450,27	459,84	486,55	373,97	481,89
	T3 20 MVA	Srednje mjesečno opt.	22,82	22,19	19,64	17,61	12,71	11,80	12,42	12,93	14,36	16,10	15,95	23,06
11.	Bijeljina 2	Pmax (MW)	0,43	0,43	0,43	0,41	0,41	0,41	0,41	0,41	0,41	0,41	0,41	0,41
	T1 12,5 MVA	Faktor opterećenja	0,26	0,26	0,22	0,20	0,16	0,18	0,17	0,16	0,18	0,19	0,24	0,28
	T2 12,5 MVA	Vrijeme iskorištenja	194,72	173,06	166,11	145,88	115,59	127,35	128,24	120,29	127,35	142,65	174,12	207,65
		Srednje mjesečno opt.	0,11	0,11	0,10	0,08	0,06	0,07	0,07	0,07	0,07	0,08	0,10	0,11
12.	Bijeljina 3	Pmax (MW)	22,53	22,09	20,39	22,10	22,06	21,48	21,90	24,05	24,16	28,82	29,15	28,58
	T1 20 MVA	Faktor opterećenja	0,67	0,68	0,68	0,61	0,59	0,69	0,71	0,65	0,59	0,52	0,66	0,61
	T2 40 MVA	Vrijeme iskorištenja	499,39	454,32	507,60	436,56	441,52	498,47	528,99	483,79	427,85	388,84	477,59	450,63
		Srednje mjesečno opt.	15,13	14,93	13,91	13,40	13,09	14,87	15,57	15,64	14,36	15,06	19,33	17,31
13.	Bileća	Pmax (MW)	6,63	6,22	6,00	5,68	5,52	5,74	5,66	5,80	6,05	6,12	6,21	7,15
	T1 10 MVA	Faktor opterećenja	0,67	0,69	0,67	0,69	0,68	0,65	0,66	0,67	0,64	0,66	0,69	0,63
	T2 20 MVA	Vrijeme iskorištenja	498,99	464,57	500,10	495,04	509,51	466,32	491,10	501,25	461,11	491,12	495,96	466,83
		Srednje mjesečno opt.	4,45	4,30	4,03	3,91	3,78	3,72	3,74	3,91	3,88	4,04	4,28	4,49
14.	B.Krupa	Pmax (MW)	7,08	7,05	7,55	7,25	7,06	6,62	8,46	7,28	7,54	8,56	7,35	8,87
	T1 20 MVA	Faktor opterećenja	0,69	0,69	0,61	0,65	0,64	0,69	0,58	0,64	0,63	0,57	0,65	0,57
	T2 20 MVA	Vrijeme iskorištenja	511,12	463,04	453,14	465,70	478,94	497,91	430,16	478,98	453,49	422,70	471,24	422,57
		Srednje mjesečno opt.	4,86	4,86	4,60	4,69	4,55	4,58	4,89	4,69	4,75	4,87	4,81	5,04
15.	B. Brod	Pmax (MW)	18,30	18,18	13,06	15,60	18,41	17,54	18,04	17,56	18,49	19,02	18,85	19,11
	T1 20 MVA	Faktor opterećenja	0,82	0,73	0,59	0,65	0,71	0,76	0,78	0,54	0,74	0,75	0,74	0,58
	T2 20 MVA	Vrijeme iskorištenja	611,57	489,44	439,37	469,42	528,28	549,91	583,25	400,43	529,77	557,68	536,15	434,07
		Srednje mjesečno opt.	15,04	13,24	7,71	10,17	13,07	13,40	14,15	9,45	13,60	14,26	14,04	11,15

Red. br.	Naziv TS		2014. godina											
			I	II	III	IV	V	VI	VII	VIII	IX	X	XI	XII
16.	B. Petrovac	Pmax (MW)	4,51	4,34	4,07	4,42	4,16	4,26	4,73	4,73	4,55	4,50	4,62	4,62
	T1 20 MVA	Faktor opterećenja	0,60	0,74	0,70	0,70	0,68	0,69	0,65	0,69	0,67	0,69	0,67	0,66
		Vrijeme iskorištenja	443,99	498,99	521,92	504,01	509,60	498,86	486,02	514,74	483,03	513,73	484,32	492,53
		Srednje mjesečno opt.	2,69	3,22	2,85	3,10	2,85	2,95	3,09	3,27	3,05	3,10	3,11	3,06
17.	B. Grahovo	Pmax (MW)	0,58	0,53	0,58	0,62	0,67	0,58	0,67	0,72	0,62	0,62	0,58	0,62
	T1 20 MVA	Faktor opterećenja	0,67	0,70	0,64	0,58	0,57	0,60	0,58	0,56	0,63	0,61	0,65	0,62
		Vrijeme iskorištenja	499,37	469,31	478,08	417,05	427,36	434,52	428,19	416,03	454,72	454,54	469,91	461,50
		Srednje mjesečno opt.	0,39	0,37	0,37	0,36	0,39	0,35	0,39	0,40	0,39	0,38	0,38	0,39
18.	Brčko 1	Pmax (MW)	19,32	19,53	16,94	25,50	21,10	21,58	19,52	21,55	23,55	27,30	28,19	37,79
	T1 40 MVA	Faktor opterećenja	0,73	0,72	0,72	0,55	0,70	0,65	0,73	0,68	0,63	0,61	0,68	0,60
	T2 40 MVA	Vrijeme iskorištenja	544,73	481,28	535,23	398,43	517,78	465,98	546,30	507,31	455,33	455,08	492,72	447,65
		Srednje mjesečno opt.	14,15	13,99	12,18	14,11	14,69	13,97	14,33	14,69	14,89	16,70	19,29	22,74
19.	Brčko 2	Pmax (MW)	34,03	33,28	28,80	27,29	20,68	22,70	20,66	22,15	21,14	22,58	24,64	31,12
	T1 40 MVA	Faktor opterećenja	0,74	0,69	0,72	0,62	0,66	0,58	0,72	0,70	0,64	0,61	0,67	0,66
	T2 20 MVA	Vrijeme iskorištenja	547,53	466,20	535,19	449,18	490,44	418,32	535,96	517,76	460,60	452,04	480,17	489,17
		Srednje mjesečno opt.	25,04	23,09	20,72	17,02	13,63	13,19	14,89	15,42	13,53	13,72	16,43	20,46
20.	Breza	Pmax (MW)	14,24	13,97	13,29	14,26	14,36	15,71	17,03	14,50	15,27	17,44	15,68	15,80
	T1 20 MVA	Faktor opterećenja	0,60	0,69	0,70	0,69	0,69	0,64	0,59	0,69	0,66	0,58	0,68	0,70
		Vrijeme iskorištenja	449,72	463,30	519,44	495,86	513,15	458,50	439,89	513,22	477,73	429,20	487,16	519,38
		Srednje mjesečno opt.	8,61	9,63	9,28	9,82	9,90	10,01	10,07	10,00	10,13	10,06	10,61	11,03
21.	Bugojno	Pmax (MW)	10,84	9,33	9,03	9,49	8,44	9,02	10,38	10,75	9,40	10,67	9,58	11,52
	T1 20 MVA	Faktor opterećenja	0,60	0,66	0,65	0,61	0,64	0,63	0,60	0,59	0,63	0,57	0,66	0,61
	T2 20 MVA	Vrijeme iskorištenja	447,71	444,53	480,82	439,27	473,75	453,63	443,60	436,13	450,93	426,22	472,52	451,18
		Srednje mjesečno opt.	6,52	6,17	5,84	5,79	5,37	5,68	6,19	6,30	5,89	6,11	6,29	6,99
22.	Busovača	Pmax (MW)	6,31	5,81	5,83	5,86	5,95	6,02	5,86	6,17	6,05	6,70	6,48	7,61
	T1 20 MVA	Faktor opterećenja	0,65	0,67	0,62	0,62	0,55	0,60	0,65	0,63	0,61	0,62	0,66	0,57
		Vrijeme iskorištenja	482,51	453,24	461,97	443,29	410,16	429,27	481,13	472,03	438,27	461,06	473,73	423,85
		Srednje mjesečno opt.	4,09	3,92	3,62	3,61	3,28	3,59	3,79	3,91	3,68	4,15	4,26	4,33
23.	Cazin 1	Pmax (MW)	17,57	14,80	14,56	14,41	13,94	14,70	17,79	15,42	15,83	16,24	15,24	18,48
	T1 20 MVA	Faktor opterećenja	0,54	0,63	0,61	0,64	0,67	0,65	0,57	0,66	0,60	0,61	0,63	0,58
		Vrijeme iskorištenja	401,13	426,37	455,70	462,28	501,11	468,65	420,59	490,80	432,08	457,23	453,00	428,09
		Srednje mjesečno opt.	9,47	9,39	8,92	9,25	9,39	9,57	10,06	10,17	9,50	9,98	9,59	10,63

Red. br.	Naziv TS		2014. godina											
			I	II	III	IV	V	VI	VII	VIII	IX	X	XI	XII
24.	Cazin 2	Pmax (MW)	4,30	3,44	3,46	3,62	4,09	3,21	4,12	3,30	4,58	3,83	3,61	4,64
	T1 20 MVA	Faktor opterećenja	0,51	0,62	0,59	0,57	0,48	0,61	0,51	0,66	0,45	0,54	0,59	0,52
		Vrijeme iskorištenja	377,98	416,01	437,36	408,86	360,39	441,96	382,39	489,71	321,58	403,17	422,80	384,06
		Srednje mjesečno opt.	2,18	2,13	2,04	2,05	1,98	1,97	2,12	2,17	2,05	2,08	2,12	2,39
25.	Cementara	Pmax (MW)	10,54	10,22	9,82	11,88	10,22	9,88	11,09	9,02	9,98	11,49	10,94	11,24
	T1 31,5 MVA	Faktor opterećenja	0,63	0,63	0,63	0,61	0,57	0,58	0,50	0,63	0,59	0,54	0,58	0,60
		Vrijeme iskorištenja	469,06	421,45	467,71	436,91	421,54	415,55	372,70	469,27	421,95	401,94	420,99	445,41
		Srednje mjesečno opt.	6,65	6,41	6,17	7,21	5,79	5,70	5,56	5,69	5,85	6,21	6,40	6,73
26.	Čapljina	Pmax (MW)	12,91	12,10	13,97	10,85	9,17	9,26	9,55	10,13	9,07	10,70	11,81	16,62
	T1 20 MVA	Faktor opterećenja	0,66	0,67	0,53	0,60	0,66	0,68	0,68	0,66	0,67	0,60	0,60	0,52
	T2 20 MVA	Vrijeme iskorištenja	490,14	452,01	392,48	432,92	494,73	487,47	506,50	494,05	484,28	448,40	431,27	385,27
		Srednje mjesečno opt.	8,51	8,14	7,37	6,52	6,10	6,27	6,50	6,73	6,10	6,45	7,07	8,61
27.	Čelinac	Pmax (MW)	6,14	6,12	6,30	6,72	5,69	6,31	5,76	5,17	5,38	4,77	4,65	5,87
	T1 20 MVA	Faktor opterećenja	0,65	0,66	0,60	0,54	0,57	0,53	0,59	0,63	0,56	0,62	0,65	0,56
	T2 20 MVA	Vrijeme iskorištenja	487,14	441,04	445,81	390,63	422,63	378,37	437,10	468,15	406,29	458,25	467,01	417,46
		Srednje mjesečno opt.	4,02	4,01	3,77	3,65	3,23	3,31	3,38	3,26	3,03	2,94	3,01	3,29
28.	Čitluk	Pmax (MW)	16,22	14,83	16,08	16,37	16,08	14,74	14,93	18,38	14,78	16,80	15,31	23,86
	T1 20 MVA	Faktor opterećenja	0,71	0,73	0,67	0,66	0,65	0,72	0,73	0,66	0,71	0,63	0,68	0,51
	T2 20 MVA	Vrijeme iskorištenja	531,75	492,13	502,16	475,60	482,84	520,08	540,19	494,20	510,55	466,25	492,50	377,43
		Srednje mjesečno opt.	11,60	10,86	10,85	10,81	10,44	10,64	10,84	12,21	10,48	10,53	10,47	12,10
29.	Derventa	Pmax (MW)	13,26	13,11	12,40	12,18	11,35	10,92	10,66	11,22	14,88	14,03	12,90	15,14
	T1 20 MVA	Faktor opterećenja	0,66	0,67	0,66	0,65	0,67	0,70	0,73	0,69	0,52	0,59	0,65	0,61
	T2 20 MVA	Vrijeme iskorištenja	490,41	447,90	493,88	471,54	499,72	502,02	544,90	517,03	376,11	435,66	466,71	456,93
		Srednje mjesečno opt.	8,74	8,74	8,23	7,98	7,62	7,62	7,81	7,79	7,77	8,22	8,36	9,30
30.	Doboj 1	Pmax (MW)	19,21	18,44	15,60	15,77	22,10	12,96	14,83	15,40	16,40	17,27	17,24	25,29
	T1 20 MVA	Faktor opterećenja	0,68	0,61	0,69	0,68	0,34	0,35	0,73	0,71	0,67	0,65	0,67	0,38
	T2 20 MVA	Vrijeme iskorištenja	507,30	407,89	510,74	491,86	255,33	252,39	541,30	529,00	479,04	483,57	479,35	281,96
		Srednje mjesečno opt.	13,10	11,19	10,71	10,77	7,58	4,54	10,79	10,95	10,91	11,23	11,48	9,59
31.	Doboj 2	Pmax (MW)	9,57	8,67	8,01	8,13	13,28	15,33	8,28	6,35	7,59	7,29	8,05	16,54
	T1 20 MVA	Faktor opterećenja	0,61	0,68	0,68	0,67	0,38	0,59	0,53	0,65	0,58	0,66	0,63	0,42
	T2 20 MVA	Vrijeme iskorištenja	454,73	457,64	508,16	480,59	282,53	424,52	397,01	482,34	418,14	489,03	451,28	313,59
		Srednje mjesečno opt.	5,85	5,90	5,47	5,43	5,04	9,04	4,42	4,11	4,41	4,79	5,04	6,97

Red. br.	Naziv TS		2014. godina											
			I	II	III	IV	V	VI	VII	VIII	IX	X	XI	XII
32.	Doboj 3	Pmax (MW)	3,91	6,72	6,80	7,00	7,32	4,05	6,71	7,02	7,32	7,26	7,00	7,52
	T1 20 MVA	Faktor opterećenja	0,63	0,61	0,61	0,63	0,27	0,55	0,64	0,67	0,62	0,63	0,66	0,58
		Vrijeme iskorištenja	470,18	413,09	454,65	455,55	201,83	399,33	477,00	502,20	449,30	472,34	472,74	429,26
		Srednje mjesečno opt.	2,47	4,13	4,16	4,43	1,99	2,25	4,30	4,74	4,57	4,61	4,60	4,34
33.	Doboj Istok	Pmax (MW)	4,97	4,47	4,47	4,47	8,45	3,73	4,97	4,47	5,22	5,22	4,47	4,32
		Faktor opterećenja	0,62	0,61	0,59	0,61	0,31	0,62	0,47	0,65	0,57	0,57	0,63	0,66
		Vrijeme iskorištenja	458,35	412,13	436,25	442,61	233,80	449,30	350,64	483,42	408,13	424,39	453,32	491,25
		Srednje mjesečno opt.	3,06	2,74	2,62	2,75	2,65	2,33	2,34	2,91	2,96	2,98	2,82	2,85
33.	Donji Vakuf	Pmax (MW)	3,21	2,63	3,50	3,51	3,04	3,16	4,11	3,58	3,26	3,30	3,10	3,39
	T1 20 MVA	Faktor opterećenja	0,47	0,49	0,40	0,37	0,34	0,42	0,35	0,39	0,34	0,43	0,45	0,43
		Vrijeme iskorištenja	348,72	328,31	298,00	267,58	251,26	303,72	259,83	288,68	241,77	318,77	323,68	321,60
		Srednje mjesečno opt.	1,51	1,28	1,40	1,31	1,03	1,33	1,44	1,39	1,10	1,41	1,39	1,47
34.	Drvar	Pmax (MW)	2,48	2,23	2,38	2,34	2,60	2,55	2,58	2,55	2,52	2,63	2,60	2,42
	T1 20 MVA	Faktor opterećenja	0,67	0,70	0,63	0,66	0,63	0,65	0,67	0,70	0,69	0,66	0,68	0,68
		Vrijeme iskorištenja	496,67	473,74	465,45	475,58	466,05	469,80	497,90	517,54	496,11	492,46	490,63	507,88
		Srednje mjesečno opt.	1,66	1,57	1,49	1,55	1,63	1,66	1,73	1,78	1,74	1,74	1,77	1,65
35.	Đurđevik	Pmax (MW)	16,81	18,74	16,75	17,58	15,39	19,68	15,89	20,02	15,90	19,18	20,86	23,28
	T1 31,5 MVA	Faktor opterećenja	0,56	0,50	0,54	0,51	0,57	0,46	0,56	0,46	0,60	0,51	0,46	0,44
	T2 31,5 MVA	Vrijeme iskorištenja	417,48	334,91	401,03	370,34	424,62	328,58	418,23	339,47	430,59	376,57	333,20	328,32
		Srednje mjesečno opt.	9,43	9,34	9,03	9,04	8,78	8,98	8,93	9,13	9,51	9,71	9,65	10,27
36.	Foča	Pmax (MW)	9,15	8,33	8,18	8,33	6,96	8,24	7,55	8,54	8,35	9,36	9,01	9,15
	T1 20 MVA	Faktor opterećenja	0,68	0,63	0,68	0,60	0,63	0,55	0,71	0,65	0,67	0,63	0,68	0,64
	T2 20 MVA	Vrijeme iskorištenja	509,00	425,29	507,32	428,87	469,01	397,82	524,83	481,04	480,24	471,57	489,92	475,95
		Srednje mjesečno opt.	6,26	5,27	5,58	4,96	4,39	4,55	5,32	5,52	5,57	5,94	6,13	5,85
37.	Gacko	Pmax (MW)	8,69	8,46	9,69	9,29	10,61	9,46	8,65	8,89	9,60	8,71	8,47	10,49
	T1 31,5 MVA	Faktor opterećenja	0,61	0,57	0,59	0,57	0,56	0,58	0,54	0,59	0,59	0,57	0,59	0,58
	T2 31,5 MVA	Vrijeme iskorištenja	455,43	384,55	435,64	406,88	419,97	414,50	399,96	438,61	421,29	427,15	428,38	430,46
		Srednje mjesečno opt.	5,32	4,84	5,67	5,25	5,99	5,45	4,65	5,24	5,62	5,00	5,04	6,07
38.	Glamoč	Pmax (MW)	1,37	1,30	1,27	1,30	1,25	1,32	1,34	1,37	1,37	1,44	1,46	1,42
	T1 4 MVA	Faktor opterećenja	0,64	0,65	0,67	0,67	0,68	0,65	0,70	0,66	0,63	0,63	0,62	0,65
	T2 2,5 MVA	Vrijeme iskorištenja	472,75	435,89	498,02	483,38	503,81	464,41	517,60	493,57	457,02	467,08	446,01	483,81
		Srednje mjesečno opt.	0,87	0,84	0,85	0,87	0,85	0,85	0,94	0,91	0,87	0,90	0,91	0,92

Red. br.	Naziv TS		2014. godina											
			I	II	III	IV	V	VI	VII	VIII	IX	X	XI	XII
39.	Goražde 1	Pmax (MW)	11,06	9,56	9,64	8,77	9,73	8,95	8,96	9,44	8,92	10,45	9,88	9,66
	T1 20 MVA	Faktor opterećenja	0,68	0,74	0,64	0,64	0,48	0,58	0,68	0,64	0,61	0,63	0,71	0,69
	T2 20 MVA	Vrijeme iskorištenja	507,96	494,48	474,16	459,66	354,41	416,87	503,05	478,26	440,27	468,55	508,45	515,44
		Srednje mjesečno opt.	7,55	7,03	6,14	5,60	4,63	5,18	6,06	6,07	5,45	6,58	6,98	6,69
40.	Goražde 2	Pmax (MW)	0,84	0,84	0,89	0,81	0,84	0,95	2,02	0,97	2,13	0,97	0,88	0,82
	T1 20 MVA	Faktor opterećenja	0,57	0,55	0,52	0,57	0,56	0,56	0,31	0,62	0,30	0,53	0,57	0,62
		Vrijeme iskorištenja	425,79	366,81	387,36	410,94	419,05	404,27	233,69	457,79	218,62	392,00	407,62	458,69
		Srednje mjesečno opt.	0,48	0,46	0,46	0,46	0,48	0,53	0,64	0,60	0,65	0,51	0,50	0,51
41.	Gračanica	Pmax (MW)	18,90	16,98	17,06	17,01	16,19	17,84	18,36	16,94	18,35	18,02	21,14	18,58
	T1 20 MVA	Faktor opterećenja	0,62	0,73	0,73	0,70	0,62	0,69	0,71	0,70	0,67	0,69	0,61	0,73
	T2 31,5 MVA	Vrijeme iskorištenja	463,44	492,73	540,42	507,53	464,41	495,81	529,33	517,60	485,57	513,91	441,16	543,08
		Srednje mjesečno opt.	11,77	12,45	12,40	11,99	10,10	12,28	13,06	11,78	12,37	12,45	12,96	13,56
42.	Gradiška	Pmax (MW)	15,42	14,95	14,35	14,56	13,36	12,98	12,32	12,47	13,87	14,79	15,20	18,10
	T1 20 MVA	Faktor opterećenja	0,70	0,72	0,69	0,64	0,69	0,66	0,72	0,70	0,68	0,67	0,69	0,62
	T2 20 MVA	Vrijeme iskorištenja	520,52	486,02	515,16	460,11	514,27	478,74	539,32	524,18	486,11	495,76	498,96	462,01
		Srednje mjesečno opt.	10,79	10,81	9,93	9,30	9,23	8,63	8,93	8,78	9,37	9,85	10,53	11,24
43.	Grude	Pmax (MW)	11,29	10,64	10,63	10,48	9,58	8,97	9,17	9,22	9,83	11,64	10,84	13,75
	T1 14 MVA	Faktor opterećenja	0,67	0,70	0,64	0,62	0,67	0,68	0,69	0,69	0,65	0,58	0,66	0,58
	T2 14 MVA	Vrijeme iskorištenja	499,87	467,61	479,47	449,39	495,16	490,34	515,50	514,03	468,76	430,97	474,26	433,71
		Srednje mjesečno opt.	7,59	7,40	6,85	6,54	6,37	6,11	6,36	6,37	6,40	6,74	7,14	8,02
44.	Hadžići	Pmax (MW)	8,84	8,96	9,78	9,92	9,81	10,76	10,38	10,74	10,74	10,30	11,39	10,83
	T1 31,5 MVA	Faktor opterećenja	0,66	0,66	0,64	0,69	0,66	0,64	0,68	0,66	0,63	0,66	0,61	0,60
		Vrijeme iskorištenja	492,36	440,84	476,86	498,38	491,93	462,44	502,99	490,99	450,88	491,64	442,06	446,68
		Srednje mjesečno opt.	5,85	5,88	6,27	6,87	6,49	6,91	7,02	7,09	6,73	6,81	6,99	6,50
45.	Jablanica	Pmax (MW)	3,26	2,63	2,44	2,45	2,25	2,73	2,92	2,78	1,20	2,47	2,39	2,63
	T1 20 MVA	Faktor opterećenja	0,63	0,64	0,64	0,60	0,60	0,51	0,51	0,53	0,57	0,56	0,63	0,64
		Vrijeme iskorištenja	468,87	431,23	478,14	432,27	448,20	368,51	379,04	390,80	409,79	413,93	456,01	477,32
		Srednje mjesečno opt.	2,05	1,69	1,57	1,47	1,36	1,40	1,49	1,46	0,68	1,37	1,52	1,69
46.	Jajce 1	Pmax (MW)	4,88	4,67	6,80	5,78	5,86	6,25	6,79	6,89	4,27	4,77	5,92	6,85
	T1 40 MVA	Faktor opterećenja	0,69	0,70	0,45	0,51	0,46	0,42	0,43	0,42	0,62	0,60	0,52	0,51
	T2 20 MVA	Vrijeme iskorištenja	512,10	471,34	331,27	364,55	341,23	305,59	319,91	314,04	447,26	449,10	372,10	376,39
		Srednje mjesečno opt.	3,36	3,28	3,03	2,93	2,69	2,65	2,92	2,91	2,65	2,88	3,06	3,47

Red. br.	Naziv TS		2014. godina											
			I	II	III	IV	V	VI	VII	VIII	IX	X	XI	XII
47.	Janja	Pmax (MW)	5,36	5,02	5,05	5,64	4,90	6,52	4,79	5,15	4,98	5,30	5,10	6,46
	T1 20 MVA	Faktor opterećenja	0,62	0,64	0,63	0,58	0,58	0,46	0,66	0,62	0,62	0,61	0,63	0,54
		Vrijeme iskorištenja	464,61	430,29	466,05	416,45	429,99	328,74	492,64	461,40	449,40	452,19	455,72	405,11
		Srednje mjesečno opt.	3,35	3,21	3,16	3,26	2,83	2,98	3,17	3,19	3,11	3,22	3,23	3,52
48.	Kiseljak	Pmax (MW)	16,65	14,75	15,52	14,72	12,20	14,42	15,22	15,40	14,63	16,85	16,69	17,08
	T1 20 MVA	Faktor opterećenja	0,62	0,65	0,64	0,57	0,55	0,57	0,65	0,64	0,51	0,62	0,61	0,61
		Vrijeme iskorištenja	464,77	439,55	477,20	410,39	412,90	412,86	487,09	472,87	365,12	464,95	442,61	450,20
		Srednje mjesečno opt.	10,40	9,65	9,95	8,39	6,77	8,27	9,96	9,79	7,42	10,53	10,26	10,33
49.	Kladanj	Pmax (MW)	6,60	5,65	5,32	5,37	5,93	6,16	5,77	6,44	6,49	6,60	5,99	6,21
	T1 20 MVA	Faktor opterećenja	0,60	0,68	0,63	0,64	0,58	0,59	0,63	0,59	0,66	0,59	0,63	0,65
	T1 8 MVA	Vrijeme iskorištenja	447,71	456,89	470,16	462,66	428,00	422,85	472,36	442,15	478,73	437,33	450,17	486,75
		Srednje mjesečno opt.	3,97	3,84	3,36	3,45	3,41	3,62	3,66	3,83	4,32	3,88	3,74	4,06
50.	Ključ	Pmax (MW)	4,08	3,78	3,85	4,04	3,64	4,27	5,80	4,81	4,92	4,83	4,00	5,25
	T1 20 MVA	Faktor opterećenja	0,58	0,61	0,59	0,61	0,63	0,57	0,49	0,59	0,48	0,51	0,59	0,52
		Vrijeme iskorištenja	433,76	412,33	439,27	438,17	470,16	408,94	362,50	435,61	345,01	379,16	425,79	384,16
		Srednje mjesečno opt.	2,38	2,32	2,27	2,46	2,30	2,43	2,83	2,82	2,36	2,46	2,37	2,71
51.	Konjic	Pmax (MW)	12,04	10,63	10,85	10,60	9,54	10,73	11,14	10,96	9,06	11,45	11,78	12,58
	T1 10 MVA	Faktor opterećenja	0,70	0,77	0,72	0,70	0,69	0,67	0,70	0,63	0,67	0,82	0,69	0,67
	T2 20 MVA	Vrijeme iskorištenja	517,56	519,71	533,81	500,58	510,38	479,97	519,19	469,42	481,06	609,30	495,24	499,41
		Srednje mjesečno opt.	8,38	8,22	7,78	7,37	6,54	7,15	7,77	6,92	6,05	9,38	8,10	8,44
52.	Kotor Varoš	Pmax (MW)	10,17	9,28	9,02	8,80	9,21	10,45	9,39	7,94	8,96	10,45	9,30	11,11
	T1 20 MVA	Faktor opterećenja	0,52	0,50	0,37	0,40	0,23	0,37	0,46	0,36	0,28	0,42	0,51	0,37
		Vrijeme iskorištenja	383,63	333,74	278,07	286,18	172,16	266,22	342,21	267,82	198,11	315,06	365,57	278,50
		Srednje mjesečno opt.	5,24	4,61	3,37	3,50	2,13	3,87	4,32	2,86	2,46	4,42	4,72	4,16
53.	Kozarska Dubica	Pmax (MW)	17,98	18,06	17,35	17,55	16,68	15,78	16,16	16,01	16,91	17,62	17,78	19,64
	T1 20 MVA	Faktor opterećenja	0,73	0,78	0,79	0,71	0,80	0,80	0,79	0,64	0,76	0,75	0,78	0,72
	T2 20 MVA	Vrijeme iskorištenja	546,68	524,56	584,25	514,11	596,56	576,32	590,25	477,54	550,30	557,76	559,87	538,64
		Srednje mjesečno opt.	13,21	14,10	13,62	12,53	13,37	12,63	12,82	10,27	12,92	13,21	13,82	14,22
54.	Kupres	Pmax (MW)	2,28	1,90	2,23	2,11	1,42	1,39	2,45	1,63	1,46	1,51	1,56	4,03
	T1 20 MVA	Faktor opterećenja	0,54	0,55	0,41	0,42	0,62	0,64	0,38	0,60	0,63	0,62	0,64	0,32
		Vrijeme iskorištenja	403,65	367,42	308,04	300,32	458,45	458,88	285,14	446,18	451,39	463,75	459,54	238,95
		Srednje mjesečno opt.	1,24	1,04	0,92	0,88	0,87	0,89	0,94	0,98	0,92	0,94	1,00	1,29

Red. br.	Naziv TS		2014. godina											
			I	II	III	IV	V	VI	VII	VIII	IX	X	XI	XII
55.	Laktaši	Pmax (MW)	17,55	16,72	15,85	15,63	14,36	13,17	13,22	12,79	13,66	14,81	16,15	18,61
	T1 20 MVA	Faktor opterećenja	0,68	0,72	0,70	0,65	0,68	0,71	0,72	0,70	0,68	0,67	0,70	0,64
	T2 20 MVA	Vrijeme iskorištenja	509,25	487,14	521,91	467,89	504,61	511,75	539,21	518,92	489,53	501,56	502,00	478,41
		Srednje mjesečno opt.	12,01	12,12	11,12	10,16	9,74	9,36	9,58	8,92	9,29	9,99	11,26	11,97
56.	Livno	Pmax (MW)	10,54	10,52	9,92	10,32	9,47	8,83	8,76	9,58	9,74	10,27	9,86	13,44
	T1 20 MVA	Faktor opterećenja	0,62	0,78	0,66	0,63	0,66	0,67	0,69	0,66	0,63	0,63	0,69	0,57
	T2 20 MVA	Vrijeme iskorištenja	460,16	522,08	492,31	450,34	490,11	482,26	512,15	493,52	452,82	467,60	495,86	426,52
		Srednje mjesečno opt.	6,52	8,17	6,57	6,45	6,24	5,92	6,03	6,35	6,13	6,46	6,79	7,70
57.	Lopare	Pmax (MW)	2,82	2,34	2,36	3,02	2,20	2,02	2,32	2,22	2,38	2,40	2,44	2,58
	T1 20 MVA	Faktor opterećenja	0,55	0,65	0,64	0,52	0,64	0,69	0,66	0,66	0,60	0,63	0,64	0,68
		Vrijeme iskorištenja	409,94	439,98	473,64	372,43	477,80	496,20	488,67	494,60	429,60	467,49	463,06	508,79
		Srednje mjesečno opt.	1,55	1,53	1,50	1,56	1,41	1,39	1,52	1,48	1,42	1,51	1,57	1,76
58.	Lukavac	Pmax (MW)	34,19	33,10	29,87	28,74	30,56	28,58	30,51	35,52	28,75	33,73	31,39	27,56
	T1 20 MVA	Faktor opterećenja	0,58	0,64	0,54	0,56	0,52	0,62	0,63	0,52	0,66	0,56	0,59	0,50
	T2 20 MVA	Vrijeme iskorištenja	432,08	427,08	403,31	402,28	386,08	443,98	470,69	388,38	473,60	417,83	426,11	369,01
	T3 31,5 MVA	Srednje mjesečno opt.	19,86	21,03	16,19	16,06	15,86	17,62	19,30	18,54	18,91	18,94	18,58	13,67
59.	Ljubuški	Pmax (MW)	14,02	13,63	13,20	12,53	11,38	10,46	10,85	11,76	10,66	13,10	13,30	17,81
	T1 20 MVA	Faktor opterećenja	0,68	0,67	0,62	0,62	0,64	0,69	0,70	0,67	0,69	0,59	0,64	0,55
	T2 20 MVA	Vrijeme iskorištenja	507,88	447,40	464,81	447,72	478,86	497,70	523,43	498,59	493,55	435,50	462,85	407,33
		Srednje mjesečno opt.	9,57	9,08	8,25	7,79	7,32	7,23	7,63	7,88	7,30	7,67	8,55	9,75
60.	Maglaj	Pmax (MW)	11,25	13,65	14,39	12,68	13,49	18,29	11,42	13,44	17,59	14,83	17,15	22,13
	T1 20 MVA	Faktor opterećenja	0,61	0,50	0,49	0,54	0,44	0,40	0,47	0,41	0,34	0,50	0,49	0,52
	T2 40 MVA	Vrijeme iskorištenja	450,80	337,89	365,21	388,50	326,88	288,07	348,92	307,91	242,94	369,98	354,45	387,96
		Srednje mjesečno opt.	6,82	6,86	7,06	6,84	5,93	7,32	5,35	5,56	5,93	7,37	8,44	11,54
61.	Modriča	Pmax (MW)	14,64	13,58	12,90	13,34	11,52	12,86	17,30	13,20	12,92	13,34	13,11	17,52
	T1 20 MVA	Faktor opterećenja	0,68	0,72	0,62	0,58	0,64	0,67	0,53	0,68	0,62	0,66	0,64	0,59
		Vrijeme iskorištenja	508,83	482,25	464,86	414,11	473,19	485,79	397,56	509,40	449,37	487,57	461,01	440,27
		Srednje mjesečno opt.	10,01	9,75	8,06	7,67	7,33	8,68	9,25	9,04	8,06	8,74	8,40	10,37
62.	Mostar 2	Pmax (MW)	25,46	22,97	21,40	21,61	21,41	21,68	21,47	22,42	20,47	23,12	24,28	30,02
	T1 40 MVA	Faktor opterećenja	0,65	0,68	0,65	0,63	0,65	0,65	0,68	0,66	0,66	0,62	0,67	0,62
	T2 20 MVA	Vrijeme iskorištenja	483,53	455,36	483,91	453,36	482,19	466,10	504,80	488,22	477,56	459,95	480,51	462,96
		Srednje mjesečno opt.	16,55	15,56	13,92	13,61	13,88	14,03	14,57	14,71	13,58	14,29	16,20	18,68

Red. br.	Naziv TS		2014. godina											
			I	II	III	IV	V	VI	VII	VIII	IX	X	XI	XII
63.	Mostar 5	Pmax (MW)	7,39	6,62	5,95	5,14	4,94	5,23	5,33	5,52	4,80	4,80	6,96	6,38
	T1 20 MVA	Faktor opterećenja	0,57	0,59	0,55	0,61	0,57	0,55	0,56	0,54	0,59	0,63	0,48	0,58
	T2 20 MVA	Vrijeme iskorištenja	420,77	398,70	412,30	439,15	426,67	395,86	419,12	401,18	426,72	469,64	345,91	435,13
		Srednje mjesečno opt.	4,18	3,93	3,30	3,13	2,84	2,88	3,00	2,98	2,84	3,03	3,34	3,73
64.	Mostar 6	Pmax (MW)	25,63	22,46	20,06	17,28	14,83	16,08	15,60	16,42	13,06	16,37	20,11	27,94
	T1 20 MVA	Faktor opterećenja	0,62	0,65	0,61	0,61	0,66	0,57	0,63	0,57	0,69	0,59	0,62	0,53
	T2 20 MVA	Vrijeme iskorištenja	464,82	433,92	456,88	441,78	491,26	410,35	471,18	427,65	493,26	435,56	446,07	395,42
		Srednje mjesečno opt.	16,01	14,51	12,32	10,60	9,79	9,16	9,88	9,44	8,94	9,58	12,46	14,85
65.	Mostar 7	Pmax (MW)	22,13	20,26	18,96	14,30	13,10	15,36	12,91	14,35	12,29	15,94	18,48	24,58
	T1 20 MVA	Faktor opterećenja	0,60	0,69	0,55	0,66	0,69	0,55	0,63	0,59	0,70	0,65	0,56	0,56
	T2 20 MVA	Vrijeme iskorištenja	445,27	461,26	411,83	472,67	513,56	396,80	466,38	438,25	502,62	481,99	405,95	419,80
		Srednje mjesečno opt.	13,24	13,90	10,50	9,39	9,05	8,47	8,09	8,45	8,58	10,32	10,42	13,87
66.	Mostar 9	Pmax (MW)	2,83	2,83	3,29	2,88	2,58	2,53	2,52	2,54	2,44	2,90	3,14	3,77
	T1 4 MVA	Faktor opterećenja	0,66	0,64	0,58	0,58	0,61	0,62	0,64	0,65	0,62	0,56	0,59	0,55
	T2 4 MVA	Vrijeme iskorištenja	493,53	432,96	430,50	415,88	452,21	449,59	476,89	483,45	443,50	413,43	421,25	408,22
		Srednje mjesečno opt.	1,88	1,82	1,90	1,66	1,57	1,58	1,62	1,65	1,50	1,61	1,84	2,07
67.	Mrkonjić Grad	Pmax (MW)	16,03	15,24	15,28	16,51	14,94	14,31	14,86	15,79	15,13	15,63	15,99	17,19
	T1 20 MVA	Faktor opterećenja	0,63	0,67	0,65	0,56	0,64	0,64	0,66	0,61	0,64	0,65	0,64	0,63
		Vrijeme iskorištenja	467,30	448,77	482,67	401,89	474,38	463,82	490,10	455,34	463,96	480,42	463,50	469,51
		Srednje mjesečno opt.	10,07	10,18	9,92	9,21	9,52	9,22	9,79	9,66	9,75	10,09	10,29	10,84
68.	Novi Travnik	Pmax (MW)	6,62	6,38	6,58	6,53	5,86	5,66	5,86	6,00	6,58	6,77	6,58	8,26
	T1 20 MVA	Faktor opterećenja	0,67	0,67	0,62	0,61	0,65	0,61	0,68	0,62	0,58	0,61	0,66	0,59
		Vrijeme iskorištenja	500,07	449,30	461,02	442,45	480,18	442,77	505,36	464,44	421,14	451,64	476,43	437,22
		Srednje mjesečno opt.	4,45	4,27	4,07	4,01	3,78	3,48	3,98	3,75	3,85	4,11	4,35	4,85
69.	Neum	Pmax (MW)	2,76	2,86	2,38	3,14	2,66	3,36	4,73	6,38	3,53	2,54	2,33	3,65
	T1 20 MVA	Faktor opterećenja	0,64	0,56	0,64	0,49	0,64	0,65	0,63	0,56	0,71	0,67	0,68	0,49
		Vrijeme iskorištenja	474,63	379,34	476,20	354,95	477,47	467,69	469,21	418,26	512,97	496,74	486,25	367,16
		Srednje mjesečno opt.	1,76	1,61	1,52	1,55	1,71	2,18	2,98	3,59	2,51	1,70	1,57	1,80
70.	Nevesinje	Pmax (MW)	4,67	3,87	3,92	4,28	3,93	4,29	3,96	4,25	4,44	4,55	4,58	4,94
	T1 20 MVA	Faktor opterećenja	0,57	0,65	0,62	0,56	0,61	0,57	0,66	0,62	0,60	0,60	0,60	0,57
		Vrijeme iskorištenja	422,06	434,69	463,98	402,28	454,95	411,51	493,79	463,86	429,32	443,28	432,12	421,16
		Srednje mjesečno opt.	2,65	2,50	2,44	2,39	2,40	2,45	2,63	2,65	2,65	2,71	2,75	2,80

Red. br.	Naziv TS		2014. godina											
			I	II	III	IV	V	VI	VII	VIII	IX	X	XI	XII
71.	Nova Topola	Pmax (MW)	11,42	11,01	11,38	11,41	10,78	10,07	9,93	10,00	11,05	11,74	11,87	13,12
	T1 20 MVA	Faktor opterećenja	0,69	0,73	0,67	0,61	0,68	0,65	0,67	0,67	0,66	0,65	0,68	0,65
		Vrijeme iskorištenja	515,77	490,97	495,77	438,03	506,12	464,50	501,09	496,69	476,68	479,91	489,91	480,49
		Srednje mjesečno opt.	7,92	8,04	7,58	6,94	7,33	6,50	6,69	6,68	7,32	7,57	8,07	8,48
72.	Novi Grad	Pmax (MW)	12,41	11,85	11,54	11,82	10,62	10,89	11,13	11,41	11,49	12,15	12,16	13,31
	T1 20 MVA	Faktor opterećenja	0,68	0,69	0,65	0,60	0,68	0,67	0,70	0,68	0,66	0,65	0,66	0,64
		Vrijeme iskorištenja	504,95	461,83	482,77	434,05	507,98	483,64	520,47	508,18	478,43	484,65	472,72	472,64
		Srednje mjesečno opt.	8,42	8,15	7,49	7,13	7,25	7,32	7,79	7,79	7,63	7,91	7,99	8,45
73.	Odžak	Pmax (MW)	7,06	6,70	8,45	9,83	6,22	6,19	6,38	12,17	6,46	9,82	7,27	9,08
	T1 20 MVA	Faktor opterećenja	0,70	0,72	0,53	0,48	0,68	0,69	0,68	0,37	0,67	0,47	0,67	0,61
		Vrijeme iskorištenja	520,57	481,63	396,33	343,61	503,42	497,90	504,76	277,77	484,71	348,04	484,95	452,18
		Srednje mjesečno opt.	4,94	4,80	4,50	4,69	4,21	4,28	4,33	4,54	4,35	4,60	4,90	5,52
74.	Orašje	Pmax (MW)	12,14	11,40	10,74	11,53	9,94	9,34	9,56	10,94	9,97	12,03	11,14	15,58
	T1 20 MVA	Faktor opterećenja	0,66	0,65	0,66	0,61	0,61	0,65	0,68	0,62	0,65	0,57	0,65	0,55
	T2 20 MVA	Vrijeme iskorištenja	489,87	440,14	488,36	441,39	452,99	469,71	506,03	460,46	467,74	422,36	470,20	412,73
		Srednje mjesečno opt.	8,00	7,47	7,05	7,07	6,05	6,10	6,50	6,77	6,48	6,83	7,27	8,65
75.	Pale	Pmax (MW)	15,34	14,67	13,34	13,35	11,90	13,02	10,57	11,57	12,98	13,16	14,21	19,03
	T1 20 MVA	Faktor opterećenja	0,70	0,68	0,71	0,66	0,69	0,60	0,71	0,65	0,65	0,65	0,66	0,60
	T2 20 MVA	Vrijeme iskorištenja	518,96	459,22	529,44	471,97	513,87	434,02	525,35	483,01	465,10	483,40	474,60	444,25
		Srednje mjesečno opt.	10,70	10,03	9,49	8,75	8,22	7,85	7,47	7,51	8,38	8,55	9,37	11,36
76.	Pazarić	Pmax (MW)	4,47	4,16	3,92	8,92	3,70	10,45	11,44	3,42	6,12	4,31	3,78	4,40
	T1 20 MVA	Faktor opterećenja	0,65	0,61	0,61	0,28	0,58	0,21	0,22	0,64	0,32	0,53	0,59	0,58
		Vrijeme iskorištenja	482,67	406,96	451,66	201,43	433,53	152,83	163,60	474,54	229,45	392,25	422,36	428,35
		Srednje mjesečno opt.	2,90	2,52	2,38	2,50	2,16	2,22	2,52	2,18	1,95	2,27	2,22	2,53
77.	Posušje	Pmax (MW)	10,13	9,84	10,32	9,50	8,98	8,30	8,54	9,31	8,93	10,27	9,89	12,48
	T1 20 MVA	Faktor opterećenja	0,68	0,70	0,65	0,67	0,69	0,71	0,71	0,68	0,69	0,62	0,70	0,58
	T2 20 MVA	Vrijeme iskorištenja	505,44	473,32	484,70	479,68	513,81	509,40	526,26	506,72	497,68	459,67	502,35	432,22
		Srednje mjesečno opt.	6,88	6,93	6,72	6,33	6,20	5,88	6,04	6,34	6,17	6,35	6,90	7,25
78.	Prijedor 1	Pmax (MW)	20,74	21,16	18,88	20,20	22,78	14,04	19,11	21,78	17,26	20,19	19,73	26,74
	T1 40 MVA	Faktor opterećenja	0,71	0,68	0,70	0,62	0,52	0,68	0,60	0,47	0,62	0,66	0,67	0,61
	T2 20 MVA	Vrijeme iskorištenja	525,44	457,42	518,30	445,42	389,62	491,01	446,53	347,13	444,44	487,60	480,94	453,46
		Srednje mjesečno opt.	14,65	14,41	13,15	12,50	11,93	9,57	11,47	10,16	10,65	13,23	13,18	16,30

Red. br.	Naziv TS		2014. godina											
			I	II	III	IV	V	VI	VII	VIII	IX	X	XI	XII
79.	Prijedor 3	Pmax (MW)	13,09	14,18	12,27	12,84	11,59	11,74	10,86	15,91	15,47	11,53	14,11	15,67
	T1 20 MVA	Faktor opterećenja	0,70	0,64	0,67	0,60	0,62	0,71	0,67	0,54	0,54	0,64	0,64	0,56
		Vrijeme iskorištenja	521,39	433,37	501,84	431,61	461,75	508,00	501,04	400,36	389,90	479,67	459,17	416,63
		Srednje mjesečno opt.	9,17	9,14	8,28	7,69	7,19	8,28	7,31	8,56	8,38	7,43	9,00	8,77
80.	Prijedor 5	Pmax (MW)	10,95	10,09	9,86	10,72	10,02	9,24	9,13	9,51	9,63	9,45	10,47	9,97
	T1 20 MVA	Faktor opterećenja	0,56	0,64	0,67	0,59	0,49	0,68	0,70	0,68	0,67	0,65	0,60	0,59
	T2 20 MVA	Vrijeme iskorištenja	412,95	427,41	494,91	424,39	366,24	487,13	518,75	508,69	479,60	484,23	431,15	441,74
	T3 20 MVA	Srednje mjesečno opt.	6,08	6,42	6,56	6,32	4,93	6,25	6,37	6,50	6,41	6,15	6,27	5,92
81.	Prnjavor	Pmax (MW)	17,87	11,42	16,73	18,50	15,80	15,48	15,34	15,56	20,42	17,88	18,09	21,61
	T1 20 MVA	Faktor opterećenja	0,66	0,68	0,66	0,57	0,68	0,65	0,68	0,65	0,50	0,62	0,65	0,58
		Vrijeme iskorištenja	491,17	457,12	488,43	410,78	502,05	469,16	502,53	484,10	362,06	457,79	465,24	430,44
		Srednje mjesečno opt.	11,79	11,85	10,98	10,56	10,66	10,08	10,36	10,13	10,27	11,00	11,69	12,50
82.	Rama	Pmax (MW)	4,58	2,97	3,51	3,20	2,76	3,25	3,47	3,87	3,21	4,00	3,52	5,81
	T1 20 MVA	Faktor opterećenja	0,41	0,35	0,41	0,42	0,37	0,46	0,54	0,55	0,44	0,49	0,47	0,28
	T2 4 MVA	Vrijeme iskorištenja	302,85	235,88	304,91	304,76	278,86	328,37	399,45	410,32	319,95	365,90	338,44	210,75
		Srednje mjesečno opt.	1,86	1,04	1,44	1,36	1,03	1,48	1,86	2,13	1,43	1,97	1,66	1,65
83.	Rogatica	Pmax (MW)	4,67	4,08	4,14	4,39	4,20	4,08	4,30	4,24	4,37	4,56	4,37	4,11
	T1 20 MVA	Faktor opterećenja	0,65	0,70	0,69	0,63	0,66	0,66	0,64	0,67	0,68	0,69	0,67	0,69
		Vrijeme iskorištenja	481,87	467,64	513,77	454,25	489,86	475,33	472,89	501,02	492,19	510,62	485,89	515,08
		Srednje mjesečno opt.	3,02	2,84	2,86	2,77	2,76	2,70	2,73	2,86	2,99	3,13	2,95	2,85
84.	Sanski Most	Pmax (MW)	11,38	9,17	9,28	9,68	9,15	9,06	12,18	10,86	9,46	10,88	9,47	12,09
	T1 20 MVA	Faktor opterećenja	0,55	0,67	0,63	0,64	0,63	0,66	0,57	0,64	0,64	0,58	0,64	0,56
	T2 20 MVA	Vrijeme iskorištenja	407,23	450,30	471,43	461,17	471,14	478,21	420,46	472,89	463,67	428,89	463,58	418,75
		Srednje mjesečno opt.	6,23	6,14	5,88	6,20	5,79	6,02	6,89	6,90	6,09	6,27	6,10	6,80
85.	Sarajevo 1	Pmax (MW)	28,36	24,23	21,78	19,26	23,62	17,44	19,22	17,72	22,96	27,14	26,08	24,06
	T2 63 MVA	Faktor opterećenja	0,59	0,62	0,67	0,75	0,58	0,77	0,72	0,78	0,62	0,54	0,61	0,68
	T3 20 MVA	Vrijeme iskorištenja	435,80	417,92	494,77	536,50	433,07	555,67	533,21	577,39	444,45	402,30	435,89	507,13
		Srednje mjesečno opt.	16,61	15,07	14,49	14,35	13,75	13,46	13,77	13,75	14,17	14,68	15,79	16,40
86.	Sarajevo 2	Pmax (MW)	12,33	10,98	11,22	10,76	10,02	10,32	9,77	10,44	10,65	11,59	11,69	12,19
	T1 31,5 MVA	Faktor opterećenja	0,68	0,74	0,68	0,64	0,65	0,64	0,67	0,63	0,70	0,67	0,62	0,61
	T2 63 MVA	Vrijeme iskorištenja	504,99	493,96	507,50	463,19	483,02	459,17	496,17	467,19	502,83	502,15	449,37	452,87
		Srednje mjesečno opt.	8,37	8,07	7,65	6,92	6,51	6,58	6,51	6,56	7,44	7,82	7,30	7,42

Red. br.	Naziv TS		2014. godina											
			I	II	III	IV	V	VI	VII	VIII	IX	X	XI	XII
87.	Sarajevo 4	Pmax (MW)	14,96	14,33	13,96	13,69	11,69	11,76	11,80	11,48	13,31	14,30	15,20	16,80
	T1 20 MVA	Faktor opterećenja	0,71	0,71	0,70	0,66	0,60	0,65	0,65	0,67	0,62	0,65	0,68	0,67
	T2 20 MVA	Vrijeme iskorištenja	524,97	474,87	520,61	474,12	443,84	467,21	484,75	500,33	446,44	480,10	487,14	499,01
		Srednje mjesečno opt.	10,55	10,12	9,77	9,02	6,98	7,63	7,69	7,72	8,25	9,23	10,29	11,27
88.	Sarajevo 5	Pmax (MW)	27,70	25,96	25,76	22,79	24,27	22,42	18,43	17,64	22,41	25,11	25,36	30,54
	T1 31,5 MVA	Faktor opterećenja	0,68	0,69	0,66	0,64	0,60	0,58	0,67	0,68	0,60	0,61	0,69	0,66
	T2 31,5 MVA	Vrijeme iskorištenja	504,83	461,52	489,56	463,21	445,51	415,16	499,86	506,00	430,61	455,06	494,21	487,94
		Srednje mjesečno opt.	18,80	17,83	16,95	14,66	14,53	12,93	12,38	12,00	13,40	15,36	17,41	20,03
89.	Sarajevo 7	Pmax (MW)	31,15	28,16	27,66	29,13	28,44	27,00	24,96	25,76	24,75	27,30	28,04	28,38
	T1 31,5 MVA	Faktor opterećenja	0,65	0,69	0,68	0,65	0,63	0,65	0,67	0,64	0,68	0,65	0,65	0,67
	T2 31,5 MVA	Vrijeme iskorištenja	484,75	462,18	507,85	466,52	471,26	468,92	500,07	479,68	487,57	485,45	468,98	500,93
		Srednje mjesečno opt.	20,29	19,36	18,88	18,88	18,01	17,58	16,78	16,61	16,76	17,81	18,26	19,11
90.	Sarajevo 8	Pmax (MW)	21,56	19,90	19,55	20,01	18,01	17,28	17,16	15,56	17,37	20,66	20,02	21,80
	T1 31,5 MVA	Faktor opterećenja	0,70	0,73	0,72	0,67	0,65	0,67	0,66	0,71	0,68	0,62	0,54	0,70
	T2 31,5 MVA	Vrijeme iskorištenja	517,87	488,73	534,56	485,39	484,87	480,35	492,89	529,33	488,64	464,18	385,69	523,91
		Srednje mjesečno opt.	15,01	14,47	14,05	13,49	11,74	11,53	11,37	11,07	11,79	12,89	10,72	15,35
91.	Sarajevo 11	Pmax (MW)	21,80	19,03	19,52	21,16	18,39	16,05	15,09	15,24	16,00	18,97	19,53	23,52
	T1 31,5 MVA	Faktor opterećenja	0,68	0,73	0,69	0,63	0,63	0,67	0,68	0,67	0,67	0,64	0,68	0,64
	T2 31,5 MVA	Vrijeme iskorištenja	506,74	488,96	511,61	451,70	469,22	485,87	505,37	496,62	481,16	474,99	486,48	474,67
		Srednje mjesečno opt.	14,85	13,85	13,42	13,27	11,60	10,83	10,25	10,17	10,69	12,11	13,20	15,01
92.	Sarajevo 13	Pmax (MW)	24,25	21,88	21,22	24,81	22,68	20,10	19,87	20,62	20,60	24,36	27,73	27,90
	T1 31,5 MVA	Faktor opterećenja	0,66	0,67	0,68	0,61	0,59	0,64	0,64	0,62	0,66	0,61	0,61	0,69
	T2 31,5 MVA	Vrijeme iskorištenja	487,38	450,48	505,18	437,47	437,17	463,46	476,78	460,20	473,36	455,45	436,32	514,54
		Srednje mjesečno opt.	15,88	14,67	14,41	15,08	13,32	12,94	12,73	12,75	13,54	14,91	16,80	19,30
93.	Sarajevo 14	Pmax (MW)	28,86	26,55	27,75	28,03	27,65	25,06	24,07	24,65	27,29	28,51	31,82	32,14
	T1 31,5 MVA	Faktor opterećenja	0,69	0,71	0,66	0,63	0,60	0,66	0,68	0,65	0,63	0,63	0,64	0,64
	T2 31,5 MVA	Vrijeme iskorištenja	512,44	475,00	494,13	451,03	445,94	473,10	503,45	486,99	453,86	470,49	457,77	478,63
		Srednje mjesečno opt.	19,88	18,77	18,43	17,56	16,57	16,47	16,29	16,14	17,20	18,03	20,23	20,67
94.	Sarajevo 15	Pmax (MW)	17,36	16,39	16,42	16,25	15,81	13,83	13,45	13,45	15,66	18,95	22,43	20,68
	T1 31,5 MVA	Faktor opterećenja	0,63	0,63	0,60	0,58	0,55	0,61	0,62	0,61	0,56	0,50	0,50	0,56
	T2 31,5 MVA	Vrijeme iskorištenja	469,23	422,70	449,39	418,79	412,29	440,19	460,95	456,09	400,08	372,55	359,83	417,33
		Srednje mjesečno opt.	10,95	10,31	9,92	9,45	8,76	8,46	8,33	8,25	8,70	9,49	11,21	11,60

Red. br.	Naziv TS		2014. godina											
			I	II	III	IV	V	VI	VII	VIII	IX	X	XI	XII
95.	Sarajevo 18	Pmax (MW)	11,14	10,50	10,68	10,22	9,84	9,43	9,61	10,74	13,14	11,68	14,40	13,39
	T1 31,5 MVA	Faktor opterećenja	0,70	0,72	0,68	0,65	0,68	0,69	0,67	0,61	0,52	0,62	0,59	0,63
		Vrijeme iskorištenja	521,04	481,00	502,81	470,31	507,12	499,33	495,66	454,21	377,21	464,13	422,92	468,60
		Srednje mjesečno opt.	7,80	7,51	7,22	6,68	6,71	6,54	6,40	6,56	6,89	7,29	8,46	8,43
96.	Sokolac	Pmax (MW)	5,86	5,36	5,43	5,79	5,48	5,50	5,55	8,40	6,24	9,84	9,70	6,28
	T1 20 MVA	Faktor opterećenja	0,66	0,70	0,70	0,64	0,67	0,65	0,67	0,44	0,63	0,50	0,49	0,70
		Vrijeme iskorištenja	487,73	468,67	517,79	463,50	497,49	467,02	496,46	326,22	451,08	371,11	353,74	519,73
		Srednje mjesečno opt.	3,84	3,74	3,78	3,73	3,67	3,56	3,70	3,68	3,91	4,91	4,77	4,39
96.	Srbac	Pmax (MW)	9,50	9,48	8,96	9,60	9,42	8,06	8,24	8,79	8,76	11,44	9,52	11,50
	T1 20 MVA	Faktor opterećenja	0,73	0,73	0,71	0,62	0,68	0,74	0,75	0,70	0,70	0,56	0,72	0,62
		Vrijeme iskorištenja	542,23	490,73	531,64	447,25	505,53	530,67	561,60	522,57	505,90	413,53	519,35	461,43
		Srednje mjesečno opt.	6,93	6,92	6,40	5,96	6,40	5,94	6,22	6,18	6,15	6,36	6,87	7,13
97.	Srebrenica	Pmax (MW)	11,58	11,34	11,85	14,96	14,00	10,64	10,79	13,68	14,38	15,24	10,95	12,08
	T1 40 MVA	Faktor opterećenja	0,73	0,72	0,69	0,54	0,54	0,72	0,73	0,54	0,55	0,55	0,73	0,71
	T2 20 MVA	Vrijeme iskorištenja	545,98	485,83	517,07	385,90	404,66	519,81	546,02	402,18	398,11	411,95	527,72	529,44
		Srednje mjesečno opt.	8,50	8,20	8,23	8,02	7,61	7,68	7,92	7,39	7,95	8,44	8,02	8,60
98.	Srebrenik	Pmax (MW)	10,01	9,73	9,78	9,49	9,69	8,82	10,36	14,49	10,56	11,04	10,45	12,37
	T1 20 MVA	Faktor opterećenja	0,66	0,67	0,66	0,68	0,65	0,70	0,62	0,46	0,64	0,61	0,65	0,60
	T2 20 MVA	Vrijeme iskorištenja	491,62	452,44	489,23	490,76	480,61	506,78	462,25	344,66	461,08	451,19	470,90	443,84
		Srednje mjesečno opt.	6,62	6,55	6,43	6,47	6,26	6,21	6,44	6,71	6,76	6,69	6,83	7,38
99.	Stanari	Pmax (MW)	5,02	4,91	5,15	5,49	5,91	4,78	5,14	5,74	5,12	5,78	5,54	6,27
	T1 10 MVA	Faktor opterećenja	0,62	0,69	0,59	0,56	0,56	0,61	0,61	0,59	0,47	0,57	0,62	0,61
		Vrijeme iskorištenja	460,04	464,39	441,76	406,29	416,97	438,44	452,56	437,45	338,60	425,65	445,33	454,91
		Srednje mjesečno opt.	3,10	3,39	3,06	3,10	3,31	2,91	3,13	3,37	2,41	3,31	3,43	3,83
100.	Stolac	Pmax (MW)	5,52	5,17	5,69	5,33	4,78	4,75	5,12	4,90	5,22	5,42	5,51	6,82
	T1 20 MVA	Faktor opterećenja	0,65	0,64	0,55	0,58	0,63	0,65	0,64	0,65	0,60	0,59	0,61	0,55
		Vrijeme iskorištenja	480,11	432,46	409,75	417,93	467,41	469,11	474,14	485,72	428,77	441,86	441,50	408,05
		Srednje mjesečno opt.	3,56	3,33	3,13	3,09	3,00	3,09	3,27	3,20	3,11	3,22	3,38	3,74
101.	Šamac	Pmax (MW)	8,26	8,02	7,93	8,56	6,79	5,80	6,13	6,74	7,30	7,76	8,22	10,29
	T1 20 MVA	Faktor opterećenja	0,69	0,69	0,64	0,57	0,53	0,66	0,69	0,68	0,64	0,65	0,65	0,58
	T2 20 MVA	Vrijeme iskorištenja	510,68	463,66	473,35	412,13	392,95	472,06	512,59	502,52	460,32	481,29	469,75	431,62
		Srednje mjesečno opt.	5,67	5,53	5,04	4,90	3,59	3,80	4,22	4,56	4,66	5,02	5,36	5,97

Red. br.	Naziv TS		2014. godina											
			I	II	III	IV	V	VI	VII	VIII	IX	X	XI	XII
102.	Široki Brijeg	Pmax (MW)	17,28	15,98	15,84	15,12	13,82	13,49	13,78	14,11	13,82	16,75	15,98	19,78
	T1 20 MVA	Faktor opterećenja	0,67	0,73	0,69	0,67	0,71	0,71	0,73	0,71	0,72	0,62	0,70	0,61
	T2 20 MVA	Vrijeme iskorištenja	498,82	490,02	512,55	482,96	530,07	512,85	543,20	525,22	516,96	464,73	501,09	455,50
		Srednje mjesečno opt.	11,59	11,66	10,91	10,14	9,85	9,61	10,06	9,96	9,93	10,46	11,12	12,11
103.	Teslić	Pmax (MW)	18,09	15,75	16,03	15,83	14,72	14,37	15,03	15,42	14,92	16,03	16,36	19,22
	T1 20 MVA	Faktor opterećenja	0,58	0,65	0,61	0,60	0,64	0,68	0,68	0,67	0,65	0,64	0,64	0,58
		Vrijeme iskorištenja	430,59	433,69	450,26	435,18	474,19	489,03	504,65	497,90	464,63	473,09	459,92	433,33
		Srednje mjesečno opt.	10,47	10,16	9,70	9,57	9,38	9,76	10,19	10,32	9,63	10,19	10,45	11,19
104.	Tešanj	Pmax (MW)	18,46	17,83	18,20	17,91	17,34	17,74	18,54	17,85	18,91	19,27	19,20	19,72
	T1 20 MVA	Faktor opterećenja	0,71	0,74	0,71	0,72	0,72	0,72	0,71	0,72	0,69	0,69	0,69	0,69
		Vrijeme iskorištenja	526,95	495,50	525,28	518,61	533,53	518,44	528,56	534,26	500,21	512,37	500,29	510,57
		Srednje mjesečno opt.	13,07	13,15	12,85	12,90	12,43	12,77	13,17	12,82	13,14	13,27	13,34	13,53
105.	Tomislavgrad	Pmax (MW)	9,17	8,67	8,81	9,22	8,57	7,86	8,66	9,54	9,00	9,18	8,84	12,70
	T1 20 MVA	Faktor opterećenja	0,67	0,69	0,65	0,62	0,63	0,68	0,64	0,63	0,61	0,61	0,66	0,52
	T2 20 MVA	Vrijeme iskorištenja	498,96	462,04	483,11	445,26	468,42	489,14	477,39	470,44	437,33	457,47	477,62	387,29
		Srednje mjesečno opt.	6,15	5,96	5,72	5,70	5,39	5,34	5,56	6,03	5,46	5,64	5,87	6,61
106.	Travnik 1	Pmax (MW)	16,54	14,47	14,98	13,83	13,78	14,76	13,69	13,50	13,61	15,03	16,34	18,27
	T1 20 MVA	Faktor opterećenja	0,67	0,73	0,69	0,71	0,65	0,62	0,71	0,70	0,66	0,69	0,67	0,66
	T2 40 MVA	Vrijeme iskorištenja	498,29	492,93	511,88	508,68	485,27	447,06	530,14	522,32	472,19	515,99	482,06	489,40
		Srednje mjesečno opt.	11,08	10,61	10,31	9,77	8,99	9,16	9,75	9,48	8,93	10,42	10,94	12,02
107.	Travnik 2	Pmax (MW)	9,29	8,66	8,66	8,66	8,66	8,66	8,66	7,19	7,82	9,31	9,22	9,42
	T1 20 MVA	Faktor opterećenja	0,60	0,63	0,60	0,58	0,54	0,50	0,50	0,57	0,60	0,55	0,59	0,63
		Vrijeme iskorištenja	447,43	425,32	447,00	419,38	403,37	363,14	374,49	422,70	429,93	411,10	427,48	470,47
		Srednje mjesečno opt.	5,59	5,48	5,21	5,05	4,70	4,37	4,36	4,08	4,67	5,14	5,47	5,96
108.	Trebinje 1	Pmax (MW)	10,80	10,30	9,46	9,53	8,12	7,91	12,46	11,91	11,61	12,63	9,44	10,43
	T1 20 MVA	Faktor opterećenja	0,66	0,70	0,71	0,63	0,69	0,68	0,46	0,49	0,49	0,48	0,71	0,68
		Vrijeme iskorištenja	493,75	472,04	524,74	454,79	510,92	488,73	338,66	368,14	352,06	355,31	514,63	508,13
		Srednje mjesečno opt.	7,17	7,23	6,67	6,02	5,58	5,37	5,67	5,89	5,68	6,03	6,75	7,12
109.	Tuzla Centar	Pmax (MW)	40,07	40,25	39,61	39,09	41,91	38,30	36,98	37,72	39,04	40,86	40,69	43,13
	T1 40 MVA	Faktor opterećenja	0,67	0,68	0,68	0,68	0,61	0,65	0,67	0,65	0,64	0,65	0,68	0,68
	T2 40 MVA	Vrijeme iskorištenja	497,11	459,86	504,65	487,98	452,49	464,51	499,32	487,09	462,19	484,72	487,51	506,98
		Srednje mjesečno opt.	26,77	27,55	26,87	26,49	25,49	24,71	24,82	24,70	25,06	26,62	27,55	29,39

Red. br.	Naziv TS		2014. godina											
			I	II	III	IV	V	VI	VII	VIII	IX	X	XI	XII
110.	Tuzla 5	Pmax (MW)	25,80	25,84	27,22	22,50	24,84	24,98	24,00	22,40	22,15	22,30	23,96	28,59
	T1 31,5 MVA	Faktor opterećenja	0,61	0,60	0,56	0,64	0,49	0,55	0,58	0,59	0,62	0,62	0,60	0,58
	T2 31,5 MVA	Vrijeme iskorištenja	453,78	404,83	416,77	462,68	367,28	397,23	428,78	437,55	444,59	462,27	431,09	427,92
		Srednje mjesečno opt.	15,74	15,57	15,25	14,46	12,26	13,78	13,83	13,17	13,68	13,85	14,34	16,44
111.	Ukrina	Pmax (MW)	1,79	1,64	1,53	1,75	2,74	1,67	2,13	1,58	3,52	2,01	2,39	2,07
	T1 10 MVA	Faktor opterećenja	0,56	0,60	0,59	0,50	0,37	0,59	0,42	0,57	0,32	0,59	0,55	0,57
		Vrijeme iskorištenja	415,29	400,56	439,76	357,22	276,00	423,71	314,61	422,43	229,42	438,59	396,04	423,41
		Srednje mjesečno opt.	1,00	0,98	0,90	0,87	1,02	0,98	0,90	0,90	1,12	1,18	1,31	1,18
112.	Uskoplje	Pmax (MW)	4,97	4,22	4,22	5,02	4,90	4,73	5,21	5,33	5,86	5,62	5,18	5,86
	T1 20 MVA	Faktor opterećenja	0,47	0,44	0,49	0,39	0,30	0,41	0,50	0,56	0,35	0,51	0,49	0,46
		Vrijeme iskorištenja	350,61	294,93	365,55	277,86	225,05	297,96	373,68	415,97	250,61	378,65	352,41	343,76
		Srednje mjesečno opt.	2,34	1,85	2,08	1,94	1,48	1,96	2,62	2,98	2,04	2,86	2,54	2,71
113.	Vareš	Pmax (MW)	4,13	8,87	3,68	5,79	7,39	5,54	7,32	5,85	2,93	7,86	6,28	10,34
	T1 40 MVA	Faktor opterećenja	0,65	0,29	0,67	0,42	0,31	0,38	0,34	0,39	0,61	0,32	0,42	0,28
		Vrijeme iskorištenja	484,86	197,01	500,11	300,89	228,77	276,36	253,54	293,51	440,98	239,17	305,03	211,44
		Srednje mjesečno opt.	2,69	2,60	2,47	2,42	2,27	2,13	2,49	2,31	1,79	2,53	2,66	2,94
114.	Velika Kladuša	Pmax (MW)	9,85	8,96	8,56	8,10	7,90	7,85	8,80	8,15	8,36	8,79	8,90	10,32
	T1 20 MVA	Faktor opterećenja	0,61	0,67	0,66	0,69	0,68	0,68	0,63	0,68	0,65	0,65	0,65	0,63
	T2 20 MVA	Vrijeme iskorištenja	451,87	453,35	493,86	494,49	505,98	490,91	470,41	508,00	466,94	486,22	469,32	467,28
		Srednje mjesečno opt.	5,98	6,04	5,68	5,56	5,37	5,35	5,56	5,56	5,42	5,75	5,80	6,48
115.	Visoko	Pmax (MW)	18,21	17,90	17,59	19,50	15,34	14,80	16,96	14,43	15,87	22,83	18,94	22,65
	T1 20 MVA	Faktor opterećenja	0,67	0,66	0,68	0,59	0,70	0,72	0,62	0,72	0,71	0,53	0,67	0,63
	T2 20 MVA	Vrijeme iskorištenja	497,26	445,61	507,31	423,89	523,00	520,80	461,09	538,60	510,44	393,20	485,14	466,25
		Srednje mjesečno opt.	12,17	11,87	12,00	11,48	10,79	10,71	10,51	10,44	11,25	12,07	12,76	14,19
116.	Vitez	Pmax (MW)	12,86	13,20	12,10	12,43	11,81	11,86	11,62	13,58	11,23	12,38	14,26	13,78
	T1 20 MVA	Faktor opterećenja	0,71	0,66	0,70	0,65	0,62	0,59	0,65	0,56	0,66	0,65	0,61	0,66
	T2 20 MVA	Vrijeme iskorištenja	525,52	445,63	521,18	470,28	464,34	423,03	482,79	419,27	474,43	484,35	438,73	492,60
		Srednje mjesečno opt.	9,09	8,75	8,47	8,12	7,37	6,97	7,54	7,66	7,40	8,06	8,69	9,12
117.	Vlasenica	Pmax (MW)	10,98	11,60	9,91	10,14	9,44	10,18	10,18	9,18	9,00	10,39	10,77	10,60
	T1 20 MVA	Faktor opterećenja	0,64	0,62	0,64	0,66	0,63	0,62	0,59	0,57	0,57	0,61	0,62	0,65
		Vrijeme iskorištenja	475,52	416,96	478,84	472,38	467,74	446,68	438,92	421,11	412,18	451,13	445,78	484,90
		Srednje mjesečno opt.	7,02	7,20	6,38	6,65	5,93	6,31	6,01	5,20	5,15	6,30	6,67	6,91

Red. br.	Naziv TS		2014. godina											
			I	II	III	IV	V	VI	VII	VIII	IX	X	XI	XII
118.	Vrnograč	Pmax (MW)	7,27	7,26	7,57	7,23	7,60	8,41	9,38	7,97	8,21	8,30	8,71	8,15
	T1 20 MVA	Faktor opterećenja	0,61	0,59	0,55	0,60	0,57	0,54	0,52	0,62	0,55	0,56	0,51	0,58
		Vrijeme iskorištenja	450,21	394,10	412,34	434,03	424,10	391,24	387,76	457,70	393,39	415,14	365,53	431,07
		Srednje mjesečno opt.	4,40	4,26	4,19	4,36	4,33	4,57	4,89	4,90	4,48	4,63	4,42	4,72
119.	Zavidovići	Pmax (MW)	17,18	17,19	18,08	18,14	16,78	16,21	17,82	17,29	16,73	19,60	18,18	18,38
	T1 40 MVA	Faktor opterećenja	0,70	0,67	0,63	0,62	0,58	0,66	0,63	0,67	0,62	0,59	0,66	0,71
		Vrijeme iskorištenja	517,48	448,00	472,06	446,50	431,30	477,28	468,40	495,60	447,34	436,73	472,23	525,85
		Srednje mjesečno opt.	11,95	11,46	11,47	11,25	9,72	10,74	11,22	11,52	10,40	11,50	11,92	12,99
120.	Zenica 1	Pmax (MW)	6,11	10,81	5,02	7,76	4,12	9,50	5,35	5,07	11,76	12,49	11,51	11,44
	T1 20 MVA	Faktor opterećenja	0,48	0,26	0,50	0,30	0,47	0,29	0,52	0,56	0,28	0,26	0,29	0,28
	T2 31,5 MVA	Vrijeme iskorištenja	353,85	177,58	374,16	218,47	347,21	209,34	388,85	416,76	203,81	191,33	206,14	210,89
		Srednje mjesečno opt.	2,91	2,86	2,52	2,35	1,92	2,76	2,80	2,84	3,33	3,21	3,30	3,24
121.	Zenica 3	Pmax (MW)	26,08	25,29	30,02	23,56	23,96	30,01	23,69	28,42	30,75	24,50	24,86	30,09
	T1 20 MVA	Faktor opterećenja	0,68	0,69	0,55	0,66	0,62	0,46	0,59	0,49	0,46	0,65	0,68	0,62
	T2 31,5 MVA	Vrijeme iskorištenja	503,83	462,54	411,08	472,66	461,16	334,59	437,59	365,90	333,11	481,17	486,92	464,59
		Srednje mjesečno opt.	17,66	17,41	16,59	15,47	14,85	13,95	13,93	13,98	14,23	15,85	16,81	18,79
122.	Zenica 4	Pmax (MW)	21,39	20,29	17,17	22,71	16,24	18,63	16,80	15,02	16,14	17,26	17,47	19,31
	T1 40 MVA	Faktor opterećenja	0,61	0,60	0,66	0,49	0,65	0,52	0,62	0,59	0,64	0,63	0,64	0,64
		Vrijeme iskorištenja	453,80	406,04	493,48	356,11	486,19	373,56	458,18	440,57	463,01	471,94	463,64	476,47
		Srednje mjesečno opt.	13,05	12,26	11,39	11,23	10,61	9,67	10,35	8,89	10,38	10,95	11,25	12,37
123.	Zvornik	Pmax (MW)	14,09	13,36	12,85	14,46	13,22	14,50	16,29	13,31	13,07	13,84	13,87	15,09
	T1 20 MVA	Faktor opterećenja	0,62	0,53	0,66	0,59	0,62	0,57	0,54	0,67	0,66	0,62	0,64	0,62
		Vrijeme iskorištenja	459,32	354,84	490,82	422,47	461,42	410,54	405,23	498,50	476,95	461,40	460,62	462,94
		Srednje mjesečno opt.	8,70	7,06	8,48	8,49	8,20	8,27	8,87	8,92	8,66	8,58	8,87	9,39
124.	Žepče	Pmax (MW)	7,37	7,27	7,20	7,13	6,95	6,13	7,09	7,00	7,13	7,63	7,32	8,68
	T1a 4 MVA	Faktor opterećenja	0,67	0,66	0,65	0,66	0,59	0,69	0,66	0,66	0,67	0,63	0,67	0,62
	T1b 4 MVA	Vrijeme iskorištenja	497,13	444,54	487,28	478,09	438,30	498,01	493,47	487,75	485,39	470,50	484,26	461,89
	T2 4 MVA	Srednje mjesečno opt.	4,92	4,81	4,72	4,73	4,09	4,24	4,70	4,59	4,81	4,83	4,92	5,39

Red. br.	Naziv TS		2015. godina											
			I	II	III	IV	V	VI	VII	VIII	IX	X	XI	XII
1.	Banovići	Pmax (MW)	14,76	14,65	15,44	14,62	13,36	13,70	13,26	12,98	12,86	14,59	14,55	16,27
	T1 31,5 MVA	Faktor opterećenja	0,693	0,711	0,686	0,680	0,667	0,661	0,670	0,669	0,649	0,663	0,686	0,616
	T2 31,5 MVA	Vrijeme iskorištenja	515,80	477,67	510,22	489,57	496,22	475,61	498,63	497,60	467,13	492,99	493,59	458,64
		Srednje mjesečno opt.	10,24	10,41	10,59	9,94	8,91	9,05	8,89	8,68	8,34	9,67	9,97	10,03
2.	Banja Luka 1	Pmax (MW)	30,03	33,21	28,20	27,62	21,65	22,12	23,62	22,13	18,82	26,80	30,79	30,18
	T1 40 MVA	Faktor opterećenja	0,75	0,70	0,71	0,60	0,66	0,63	0,61	0,60	0,77	0,61	0,63	0,69
	T2 40 MVA	Vrijeme iskorištenja	556,22	469,49	529,50	430,44	491,84	456,33	451,89	449,15	555,54	455,05	451,24	516,72
		Srednje mjesečno opt.	22,45	23,21	20,07	16,51	14,31	14,02	14,34	13,36	14,52	16,40	19,30	20,96
3.	Banja Luka 2	Pmax (MW)	45,71	47,17	43,10	42,71	33,56	28,35	36,24	33,70	32,84	39,99	44,69	46,55
	T1 31,5 MVA	Faktor opterećenja	0,75	0,73	0,70	0,58	0,67	0,71	0,63	0,68	0,66	0,68	0,67	0,71
	T2 31,5 MVA	Vrijeme iskorištenja	558,89	491,49	521,76	414,35	495,21	508,36	467,82	505,33	477,38	505,84	481,91	528,60
		Srednje mjesečno opt.	34,34	34,50	30,23	24,58	22,34	20,02	22,79	22,89	21,78	27,19	29,91	33,07
4.	Banja Luka 3	Pmax (MW)	40,82	42,32	39,18	36,65	29,45	26,37	27,99	25,83	31,47	36,20	40,71	48,35
	T1 40 MVA	Faktor opterećenja	0,74	0,72	0,70	0,61	0,66	0,74	0,64	0,64	0,60	0,66	0,64	0,62
	T2 40 MVA	Vrijeme iskorištenja	435,66	482,40	517,95	438,61	489,42	536,22	475,28	478,52	434,78	488,78	464,23	459,60
		Srednje mjesečno opt.	30,22	30,38	27,28	22,33	19,37	19,64	17,88	16,61	19,01	23,78	26,25	29,87
5.	Banja Luka 4	Pmax (MW)	8,19	9,13	7,63	8,09	7,32	7,35	8,10	7,83	8,00	10,98	8,34	9,22
	T1 20 MVA	Faktor opterećenja	0,73	0,65	0,73	0,68	0,74	0,72	0,68	0,68	0,68	0,55	0,72	0,71
	T2 20 MVA	Vrijeme iskorištenja	545,00	439,51	546,48	488,75	547,93	519,90	505,26	508,39	489,22	412,72	520,17	530,65
		Srednje mjesečno opt.	6,01	5,97	5,61	5,49	5,39	5,31	5,50	5,35	5,43	6,09	6,31	6,57
6.	Banja Luka 5	Pmax (MW)	9,02	8,89	8,03	7,80	8,15	6,74	7,96	6,70	8,03	7,32	7,98	9,94
	T1 20 MVA	Faktor opterećenja	0,71	0,68	0,70	0,64	0,61	0,69	0,61	0,70	0,60	0,70	0,66	0,58
		Vrijeme iskorištenja	528,36	458,01	519,29	461,08	452,46	493,92	453,08	520,20	432,14	520,99	474,10	430,62
		Srednje mjesečno opt.	6,41	6,06	5,60	5,00	4,96	4,62	4,85	4,69	4,82	5,13	5,25	5,75
7.	Banja Luka 7	Pmax (MW)	7,97	7,97	7,64	7,52	7,09	6,90	6,87	6,87	7,48	7,86	8,43	8,60
	T1 20 MVA	Faktor opterećenja	0,85	0,76	0,82	0,76	0,82	0,83	0,85	0,85	0,82	0,83	0,81	0,75
	T2 20 MVA	Vrijeme iskorištenja	632,97	511,01	611,52	544,41	612,41	601,04	635,63	631,78	590,22	618,94	581,14	556,52
		Srednje mjesečno opt.	6,78	6,06	6,28	5,69	5,84	5,76	5,87	5,84	6,13	6,54	6,80	6,43

Red. br.	Naziv TS		2015. godina											
			I	II	III	IV	V	VI	VII	VIII	IX	X	XI	XII
8.	Banja Luka 8	Pmax (MW)	10,06	9,37	8,67	14,09	6,62	7,04	7,25	7,06	8,41	9,95	8,78	10,14
	T1 40 MVA	Faktor opterećenja	0,65	0,66	0,66	0,35	0,69	0,67	0,66	0,73	0,63	0,60	0,66	0,62
	T2 40 MVA	Vrijeme iskorištenja	480,26	445,65	488,74	250,01	513,99	479,16	493,31	545,61	450,45	445,89	476,58	460,76
		Srednje mjesečno opt.	6,49	6,21	5,70	4,89	4,58	4,69	4,81	5,18	5,26	5,96	5,81	6,28
9.	Bihać 2	Pmax (MW)	9,22	9,64	9,94	9,68	8,58	8,20	8,92	8,38	8,95	8,95	10,20	10,53
	T1 20 MVA	Faktor opterećenja	0,69	0,67	0,65	0,64	0,63	0,71	0,67	0,67	0,64	0,72	0,64	0,69
		Vrijeme iskorištenja	511,85	483,16	483,16	464,39	465,24	508,68	498,30	495,42	460,46	537,78	463,56	511,43
		Srednje mjesečno opt.	6,35	6,48	6,46	6,24	5,37	5,80	5,97	5,59	5,73	6,47	6,57	7,24
10.	Bijeljina 1	Pmax (MW)	33,52	37,38	29,65	28,40	22,76	21,86	18,60	23,58	24,63	27,90	30,95	39,12
	T1 20 MVA	Faktor opterećenja	0,68	0,61	0,71	0,66	0,71	0,62	0,71	0,62	0,69	0,70	0,68	0,61
	T2 20 MVA	Vrijeme iskorištenja	504,52	408,34	531,68	472,96	524,58	445,65	528,29	460,52	499,95	517,28	490,95	454,37
	T3 20 MVA	Srednje mjesečno opt.	22,73	22,71	21,19	18,65	16,05	13,53	13,21	14,60	17,10	19,40	21,10	23,89
11.	Bijeljina 2	Pmax (MW)	0,41	0,41	0,41	0,41	0,41	0,41	0,30	0,05	0,01	0,02	0,04	0,09
	T1 12,5 MVA	Faktor opterećenja	0,29	0,29	0,26	0,20	0,16	0,15	0,15	0,14	0,48	1,19	0,99	0,55
	T2 12,5 MVA	Vrijeme iskorištenja	214,12	195,59	193,24	144,41	122,65	105,29	113,20	100,80	344,00	888,00	714,29	407,50
		Srednje mjesečno opt.	0,12	0,12	0,11	0,08	0,07	0,06	0,05	0,01	0,01	0,02	0,04	0,05
12.	Bijeljina 3	Pmax (MW)	25,37	24,69	23,62	21,93	17,07	20,82	24,50	24,77	17,92	21,22	23,06	25,06
	T1 20 MVA	Faktor opterećenja	0,70	0,72	0,68	0,60	0,66	0,65	0,70	0,62	0,66	0,64	0,65	0,67
	T2 40 MVA	Vrijeme iskorištenja	517,39	484,51	509,11	432,35	361,91	467,84	519,16	457,82	472,20	477,14	471,49	497,58
		Srednje mjesečno opt.	17,64	17,80	16,16	13,17	11,23	13,53	17,10	15,25	11,75	13,61	15,10	16,76
13.	Bileća	Pmax (MW)	7,37	6,60	7,28	6,32	5,96	5,85	6,13	6,02	5,93	6,05	6,46	7,02
	T1 10 MVA	Faktor opterećenja	0,66	0,72	0,59	0,66	0,65	0,67	0,69	0,69	0,68	0,70	0,66	0,67
	T2 20 MVA	Vrijeme iskorištenja	489,29	485,16	439,79	473,69	484,57	478,86	514,18	515,31	489,60	519,71	474,16	495,89
		Srednje mjesečno opt.	4,85	4,77	4,31	4,16	3,88	3,89	4,24	4,17	4,03	4,23	4,26	4,68
14.	B.Krupa	Pmax (MW)	7,52	7,12	7,34	7,12	7,01	7,06	8,01	7,07	8,46	7,57	7,56	8,84
	T1 20 MVA	Faktor opterećenja	0,67	0,69	0,65	0,66	0,65	0,67	0,65	0,71	0,58	0,66	0,66	0,59
	T2 20 MVA	Vrijeme iskorištenja	495,91	451,73	481,76	475,39	486,69	482,48	484,19	526,90	420,17	493,38	472,39	438,96
		Srednje mjesečno opt.	5,02	4,94	4,75	4,70	4,59	4,73	5,21	5,01	4,94	5,02	4,96	5,22
15.	B. Brod	Pmax (MW)	12,93	18,21	18,27	15,72	18,33	18,53	19,03	18,57	19,18	20,14	20,32	15,84
	T1 20 MVA	Faktor opterećenja	0,61	0,77	0,75	0,54	0,75	0,79	0,75	0,79	0,51	0,82	0,81	0,64
	T2 16 MVA	Vrijeme iskorištenja	450,93	514,55	557,53	389,68	560,40	570,62	555,79	585,25	365,75	610,42	581,31	478,22
	T3 31,5 MVA	Srednje mjesečno opt.	7,84	13,94	13,69	8,51	13,81	14,68	14,21	14,61	9,75	16,52	16,41	10,18

Red. br.	Naziv TS		2015. godina											
			I	II	III	IV	V	VI	VII	VIII	IX	X	XI	XII
16.	B. Petrovac	Pmax (MW)	3,71	3,94	3,89	4,18	4,07	4,35	4,59	4,39	4,25	4,51	4,44	4,22
	T1 20 MVA	Faktor opterećenja	0,73	0,75	0,73	0,66	0,71	0,69	0,67	0,67	0,69	0,63	0,67	0,70
		Vrijeme iskorištenja	545,37	540,27	540,27	474,32	524,80	494,23	495,70	499,68	498,92	465,65	480,90	521,04
		Srednje mjesečno opt.	2,72	2,96	2,83	2,76	2,88	2,99	3,06	2,95	2,95	2,82	2,97	2,95
17.	B. Grahovo	Pmax (MW)	0,62	0,57	0,62	0,62	0,72	0,57	0,62	0,67	0,57	0,67	0,62	0,57
	T1 20 MVA	Faktor opterećenja	0,67	0,69	0,61	0,61	0,57	0,64	0,62	0,57	0,61	0,60	0,61	0,67
		Vrijeme iskorištenja	494,84	461,83	452,25	441,70	427,51	461,58	457,92	422,50	437,50	443,62	439,41	500,74
		Srednje mjesečno opt.	0,42	0,40	0,38	0,38	0,41	0,37	0,38	0,38	0,35	0,40	0,38	0,39
18.	Brčko 1	Pmax (MW)	33,04	29,14	27,35	26,22	20,40	19,11	23,97	21,44	22,70	28,85	28,46	33,61
	T1 40 MVA	Faktor opterećenja	0,69	0,77	0,73	0,65	0,70	0,74	0,66	0,72	0,66	0,63	0,69	0,64
	T2 40 MVA	Vrijeme iskorištenja	514,52	516,33	544,85	468,83	519,03	532,28	487,52	534,25	478,40	470,37	494,87	475,65
		Srednje mjesečno opt.	22,85	22,39	20,03	17,08	14,24	14,13	15,71	15,39	15,08	18,24	19,56	21,49
19.	Brčko 2	Pmax (MW)	28,05	27,12	25,90	23,98	18,40	20,10	18,96	20,89	21,10	27,35	26,38	35,16
	T1 40 MVA	Faktor opterećenja	0,68	0,72	0,71	0,64	0,66	0,56	0,69	0,68	0,66	0,59	0,66	0,60
	T2 20 MVA	Vrijeme iskorištenja	507,52	484,33	528,60	463,17	494,02	400,08	512,38	502,31	475,57	440,72	478,39	444,68
		Srednje mjesečno opt.	19,14	19,55	18,40	15,42	12,21	11,17	13,06	14,11	13,93	16,20	17,53	21,01
20.	Breza	Pmax (MW)	15,90	15,92	15,03	14,19	15,32	15,03	15,50	14,48	16,24	14,94	16,23	16,17
	T1 20 MVA	Faktor opterećenja	0,72	0,69	0,57	0,73	0,63	0,65	0,64	0,66	0,59	0,69	0,68	0,66
		Vrijeme iskorištenja	532,48	463,76	422,43	522,59	472,15	469,47	478,43	487,36	426,12	516,28	493,17	493,59
		Srednje mjesečno opt.	11,38	10,99	8,53	10,30	9,72	9,80	9,97	9,49	9,61	10,36	11,12	10,73
21.	Bugojno	Pmax (MW)	10,94	9,67	9,48	9,10	9,40	9,40	9,40	9,84	11,80	10,33	10,33	12,26
	T1 20 MVA	Faktor opterećenja	0,61	0,72	0,65	0,65	0,59	0,63	0,73	0,68	0,54	0,63	0,66	0,62
	T2 20 MVA	Vrijeme iskorištenja	453,76	483,50	484,56	465,48	442,04	456,71	543,32	505,46	391,79	465,49	475,60	459,68
		Srednje mjesečno opt.	6,67	6,96	6,18	5,89	5,59	5,97	6,87	6,69	6,42	6,46	6,82	7,58
22.	Busovača	Pmax (MW)	6,64	6,36	6,29	5,88	6,31	6,14	6,38	6,07	7,03	6,67	6,72	8,18
	T1 20 MVA	Faktor opterećenja	0,64	0,65	0,61	0,61	0,57	0,66	0,66	0,70	0,60	0,62	0,67	0,59
		Vrijeme iskorištenja	473,48	435,43	454,09	440,46	424,53	475,30	491,65	519,81	433,71	459,89	479,57	442,57
		Srednje mjesečno opt.	4,23	4,12	3,84	3,60	3,60	4,06	4,22	4,24	4,24	4,12	4,48	4,87
23.	Cazin 1	Pmax (MW)	16,23	14,92	15,60	16,15	14,38	14,73	16,28	14,54	15,95	16,15	15,76	17,53
	T1 20 MVA	Faktor opterećenja	0,63	0,68	0,64	0,62	0,66	0,65	0,64	0,71	0,61	0,63	0,64	0,62
		Vrijeme iskorištenja	471,47	455,90	477,94	443,53	492,59	469,13	475,74	526,41	442,69	465,11	460,98	458,53
		Srednje mjesečno opt.	10,29	10,12	10,02	9,95	9,52	9,60	10,41	10,28	9,81	10,10	10,09	10,81

Red. br.	Naziv TS		2015. godina											
			I	II	III	IV	V	VI	VII	VIII	IX	X	XI	XII
24.	Cazin 2	Pmax (MW)	4,19	3,51	3,78	4,90	3,16	3,27	3,48	3,19	4,02	3,54	4,02	4,26
	T1 20 MVA	Faktor opterećenja	0,55	0,63	0,57	0,38	0,62	0,59	0,59	0,64	0,49	0,57	0,50	0,54
		Vrijeme iskorištenja	411,87	423,65	421,98	276,73	462,16	423,33	439,16	478,67	352,47	424,04	362,22	405,38
		Srednje mjesečno opt.	2,32	2,22	2,14	1,89	1,96	1,92	2,06	2,05	1,97	2,02	2,02	2,32
25.	Cementara	Pmax (MW)	9,86	9,98	10,52	10,37	9,72	10,11	10,46	9,54	12,68	9,88	11,60	11,42
	T1 31,5 MVA	Faktor opterećenja	0,68	0,65	0,62	0,62	0,60	0,57	0,55	0,60	0,49	0,65	0,61	0,64
		Vrijeme iskorištenja	506,12	436,63	462,01	443,96	442,70	412,49	408,92	449,69	355,09	480,78	435,87	475,61
		Srednje mjesečno opt.	6,71	6,48	6,53	6,39	5,78	5,79	5,75	5,77	6,25	6,38	7,02	7,30
26.	Čapljina	Pmax (MW)	13,53	13,58	12,53	12,57	9,31	9,07	11,76	10,94	9,55	10,42	11,66	14,98
	T1 20 MVA	Faktor opterećenja	0,71	0,67	0,64	0,55	0,66	0,71	0,68	0,65	0,67	0,62	0,65	0,62
	T2 20 MVA	Vrijeme iskorištenja	524,54	448,80	476,80	398,18	490,92	514,22	502,84	485,18	481,68	461,37	466,85	459,35
		Srednje mjesečno opt.	9,54	9,07	8,03	6,95	6,14	6,48	7,95	7,14	6,39	6,46	7,56	9,25
27.	Čelinac	Pmax (MW)	5,29	5,16	5,24	5,42	4,56	4,22	4,32	5,27	4,67	5,10	5,10	5,83
	T1 20 MVA	Faktor opterećenja	0,67	0,63	0,63	0,55	0,63	0,64	0,63	0,51	0,61	0,59	0,62	0,59
	T2 20 MVA	Vrijeme iskorištenja	498,92	466,74	466,74	398,48	468,62	458,25	467,16	377,92	438,88	440,63	445,76	435,68
		Srednje mjesečno opt.	3,55	3,29	3,29	3,00	2,87	2,69	2,71	2,68	2,85	3,02	3,16	3,41
28.	Čitluk	Pmax (MW)	20,59	16,12	16,90	18,52	16,08	15,31	20,83	22,08	17,47	15,65	15,17	20,26
	T1 20 MVA	Faktor opterećenja	0,61	0,74	0,69	0,62	0,64	0,72	0,61	0,59	0,65	0,63	0,70	0,60
	T2 20 MVA	Vrijeme iskorištenja	455,84	498,17	514,06	443,90	475,62	517,15	456,15	439,06	465,10	468,93	502,39	445,64
		Srednje mjesečno opt.	12,62	11,96	11,67	11,42	10,28	11,00	12,77	13,03	11,29	9,86	10,58	12,13
29.	Derventa	Pmax (MW)	13,18	13,13	12,62	12,70	11,67	14,66	15,69	11,65	12,05	13,28	17,35	14,40
	T1 20 MVA	Faktor opterećenja	0,69	0,71	0,69	0,65	0,68	0,55	0,54	0,70	0,67	0,65	0,53	0,67
	T2 20 MVA	Vrijeme iskorištenja	516,12	474,44	511,24	469,01	504,51	392,69	402,59	522,21	482,84	484,65	382,06	501,77
		Srednje mjesečno opt.	9,14	9,27	8,67	8,27	7,92	8,00	8,49	8,18	8,08	8,65	9,21	9,71
30.	Doboj 1	Pmax (MW)	15,71	15,11	19,87	14,62	18,58	24,77	13,98	14,14	16,65	18,10	18,72	17,37
	T1 20 MVA	Faktor opterećenja	0,68	0,70	0,52	0,66	0,51	0,42	0,75	0,73	0,63	0,62	0,58	0,67
	T2 20 MVA	Vrijeme iskorištenja	509,19	471,30	383,39	475,18	376,13	300,17	555,81	545,47	452,49	458,71	419,49	499,24
		Srednje mjesečno opt.	10,76	10,60	10,24	9,65	9,39	10,33	10,44	10,36	10,47	11,16	10,91	11,66
31.	Doboj 2	Pmax (MW)	10,48	9,79	9,67	9,53	13,21	17,05	8,63	8,16	8,11	11,14	18,00	10,31
	T1 20 MVA	Faktor opterećenja	0,66	0,71	0,67	0,64	0,50	0,34	0,65	0,68	0,64	0,55	0,32	0,64
	T2 20 MVA	Vrijeme iskorištenja	489,73	474,57	497,89	461,81	370,88	247,91	482,69	508,03	458,46	411,67	232,07	476,07
		Srednje mjesečno opt.	6,90	6,92	6,48	6,11	6,59	5,87	5,60	5,57	5,17	6,17	5,80	6,60

Red. br.	Naziv TS		2015. godina											
			I	II	III	IV	V	VI	VII	VIII	IX	X	XI	XII
32.	Doboj 3	Pmax (MW)	7,29	6,67	6,87	7,14	6,76	6,35	7,14	6,77	7,04	7,10	12,46	7,17
	T1 20 MVA	Faktor opterećenja	0,62	0,67	0,65	0,65	0,50	0,55	0,69	0,69	0,66	0,53	0,40	0,67
		Vrijeme iskorištenja	460,45	449,52	482,05	465,62	375,00	399,24	515,50	516,72	472,41	392,80	284,62	497,82
		Srednje mjesečno opt.	4,51	4,46	4,45	4,62	3,41	3,52	4,95	4,71	4,62	3,75	4,93	4,80
33.	Doboj Istok	Pmax (MW)	4,32	4,32	4,32	4,32	4,32	4,08	4,80	4,08	5,28	5,04	4,32	4,56
	T1 10 MVA	Faktor opterećenja	0,61	0,65	0,63	0,60	0,63	0,69	0,61	0,70	0,53	0,55	0,64	0,63
		Vrijeme iskorištenja	452,21	433,47	468,58	432,42	471,60	499,47	453,63	519,04	383,19	0,55	460,15	467,46
		Srednje mjesečno opt.	2,63	2,79	2,72	2,59	2,74	2,83	2,93	2,85	2,81	2,76	2,76	2,87
33.	Donji Vakuf	Pmax (MW)	3,43	3,47	3,10	2,83	3,00	2,86	3,42	3,52	4,84	3,57	3,64	3,72
	T1 20 MVA	Faktor opterećenja	0,40	0,40	0,38	0,34	0,31	0,42	0,40	0,50	0,37	0,43	0,45	0,50
		Vrijeme iskorištenja	299,64	266,42	282,12	241,77	230,05	302,94	297,30	371,98	269,35	316,92	321,63	370,28
		Srednje mjesečno opt.	1,38	1,38	1,18	0,95	0,93	1,21	1,37	1,76	1,81	1,52	1,63	1,85
34.	Drvar	Pmax (MW)	2,37	2,24	2,22	2,63	2,70	2,44	3,16	2,70	2,50	2,68	2,90	2,67
	T1 20 MVA	Faktor opterećenja	0,70	0,70	0,67	0,62	0,57	0,67	0,54	0,63	0,67	0,68	0,64	0,69
		Vrijeme iskorištenja	518,66	472,76	497,16	444,85	422,11	479,21	401,08	465,78	483,97	508,65	460,80	511,16
		Srednje mjesečno opt.	1,66	1,58	1,49	1,63	1,54	1,62	1,70	1,69	1,68	1,83	1,86	1,84
35.	Đurđevik	Pmax (MW)	17,46	23,07	20,89	18,43	20,77	16,19	19,69	21,19	20,33	20,91	20,85	21,26
	T1 31,5 MVA	Faktor opterećenja	0,58	0,45	0,49	0,55	0,43	0,55	0,46	0,44	0,46	0,45	0,48	0,52
	T2 31,5 MVA	Vrijeme iskorištenja	433,58	300,28	362,27	394,82	322,12	396,85	344,31	325,53	329,01	335,08	346,55	389,79
		Srednje mjesečno opt.	10,18	10,31	10,17	10,11	8,99	8,92	9,11	9,27	9,29	9,42	10,03	11,14
36.	Foča	Pmax (MW)	9,42	8,79	8,46	7,97	7,36	7,36	8,30	9,05	7,64	8,46	9,12	9,82
	T1 20 MVA	Faktor opterećenja	0,62	0,68	0,65	0,59	0,61	0,66	0,61	0,59	0,71	0,64	0,65	0,68
	T2 20 MVA	Vrijeme iskorištenja	459,94	459,25	482,45	421,87	452,20	472,74	454,89	435,66	507,67	476,09	467,84	505,02
		Srednje mjesečno opt.	5,83	6,01	5,48	4,67	4,47	4,83	5,08	5,30	5,39	5,42	5,93	6,66
37.	Gacko	Pmax (MW)	10,57	10,08	8,67	10,08	8,76	7,99	8,22	7,90	7,76	8,77	9,92	9,89
	T1 31,5 MVA	Faktor opterećenja	0,56	0,58	0,56	0,56	0,51	0,57	0,51	0,56	0,53	0,52	0,52	0,58
	T2 31,5 MVA	Vrijeme iskorištenja	415,01	389,03	415,94	404,57	382,36	409,71	376,48	414,36	382,17	383,97	374,62	433,23
		Srednje mjesečno opt.	5,90	5,84	4,85	5,66	4,50	4,55	4,16	4,40	4,12	4,53	5,16	5,76
38.	Glamoč	Pmax (MW)	1,32	1,44	1,30	1,34	1,25	1,53	1,34	1,37	1,32	1,39	1,42	1,37
	T1 4 MVA	Faktor opterećenja	0,69	0,61	0,69	0,64	0,69	0,56	0,69	0,67	0,66	0,63	0,65	0,67
	T2 2,5 MVA	Vrijeme iskorištenja	513,10	406,78	512,25	462,15	514,22	404,84	516,03	501,07	471,68	471,12	465,89	494,89
		Srednje mjesečno opt.	0,91	0,87	0,89	0,86	0,86	0,86	0,93	0,92	0,86	0,88	0,92	0,91

Red. br.	Naziv TS		2015. godina											
			I	II	III	IV	V	VI	VII	VIII	IX	X	XI	XII
39.	Goražde 1	Pmax (MW)	11,32	10,34	9,73	8,77	8,88	9,50	11,43	10,23	11,61	10,72	11,21	12,06
	T1 20 MVA	Faktor opterećenja	0,64	0,65	0,61	0,61	0,63	0,69	0,63	0,69	0,62	0,70	0,73	0,73
	T2 20 MVA	Vrijeme iskorištenja	475,37	439,54	455,45	438,91	465,94	499,05	465,96	515,00	448,67	520,98	525,34	543,49
		Srednje mjesečno opt.	7,23	6,76	5,96	5,35	5,56	6,58	7,16	7,08	7,23	7,51	8,18	8,81
40.	Goražde 2	Pmax (MW)	0,86	0,80	0,87	0,82	0,84	2,15	2,39	0,83	2,48	1,99	1,88	0,83
	T1 20 MVA	Faktor opterećenja	0,60	0,62	0,55	0,56	0,55	0,25	0,28	0,64	0,24	0,25	0,29	0,61
		Vrijeme iskorištenja	444,95	414,13	407,72	403,68	407,14	179,91	205,74	475,67	171,05	188,78	207,62	452,41
		Srednje mjesečno opt.	0,51	0,50	0,48	0,46	0,46	0,54	0,66	0,53	0,59	0,51	0,54	0,51
41.	Gračanica	Pmax (MW)	17,66	18,19	18,28	17,89	17,75	17,55	19,54	18,36	18,10	17,24	18,94	19,46
	T1 20 MVA	Faktor opterećenja	0,72	0,73	0,72	0,71	0,69	0,73	0,67	0,70	0,66	0,72	0,68	0,73
	T2 31,5 MVA	Vrijeme iskorištenja	535,63	492,95	533,61	510,82	516,68	527,61	500,12	524,10	474,96	535,74	492,88	539,62
		Srednje mjesečno opt.	12,72	13,35	13,11	12,70	12,33	12,86	13,14	12,94	11,94	12,41	12,97	14,11
42.	Gradiška	Pmax (MW)	15,77	15,80	14,70	14,51	12,37	12,68	14,27	13,10	13,40	14,44	14,93	16,82
	T1 20 MVA	Faktor opterećenja	0,75	0,73	0,71	0,64	0,71	0,67	0,66	0,68	0,67	0,70	0,71	0,68
	T2 20 MVA	Vrijeme iskorištenja	558,51	488,00	529,22	457,30	525,90	484,08	494,69	505,73	485,03	523,11	512,86	506,45
		Srednje mjesečno opt.	11,84	11,48	10,46	9,22	8,75	8,53	9,49	8,90	9,03	10,15	10,63	11,45
43.	Grude	Pmax (MW)	11,94	11,82	11,33	10,99	9,02	9,78	10,94	11,19	9,48	9,38	11,25	12,84
	T1 20 MVA	Faktor opterećenja	0,69	0,69	0,63	0,69	0,64	0,69	0,65	0,64	0,64	0,63	0,65	0,65
	T2 16 MVA	Vrijeme iskorištenja	513,18	460,70	471,46	495,55	476,28	499,65	487,02	478,49	460,99	469,45	466,18	483,26
		Srednje mjesečno opt.	8,24	8,10	7,18	7,56	5,78	6,79	7,16	7,20	6,07	5,92	7,29	8,34
44.	Hadžići	Pmax (MW)	10,52	10,18	9,23	9,63	9,81	11,53	12,98	11,42	11,93	10,34	10,52	10,61
	T1 31,5 MVA	Faktor opterećenja	0,64	0,67	0,68	0,70	0,67	0,60	0,56	0,68	0,61	0,66	0,67	0,70
		Vrijeme iskorištenja	475,56	451,68	506,35	507,21	496,38	432,99	417,09	509,13	441,87	493,01	478,88	522,63
		Srednje mjesečno opt.	6,73	6,84	6,28	6,79	6,55	6,93	7,28	7,82	7,32	6,85	7,00	7,45
45.	Jablanica	Pmax (MW)	2,72	2,72	2,58	2,54	2,68	2,20	2,49	2,35	2,52	2,92	2,82	2,82
	T1 20 MVA	Faktor opterećenja	0,67	0,66	0,64	0,59	0,50	0,60	0,58	0,59	0,58	0,60	0,72	0,77
		Vrijeme iskorištenja	498,25	444,22	475,24	426,02	373,27	429,59	433,37	441,69	419,03	444,64	515,13	573,31
		Srednje mjesečno opt.	1,82	1,80	1,65	1,50	1,35	1,31	1,45	1,40	1,47	1,75	2,02	2,17
46.	Jajce 1	Pmax (MW)	4,98	4,62	4,38	7,60	6,18	4,35	4,96	4,65	5,09	4,68	6,98	6,04
	T1 40 MVA	Faktor opterećenja	0,68	0,69	0,68	0,38	0,44	0,65	0,64	0,67	0,60	0,67	0,48	0,62
	T2 20 MVA	Vrijeme iskorištenja	503,68	464,75	506,08	273,51	330,27	467,27	475,61	497,21	428,96	500,94	344,56	458,56
		Srednje mjesečno opt.	3,37	3,20	2,98	2,89	2,75	2,82	3,17	3,11	3,03	3,15	3,34	3,73

Red. br.	Naziv TS		2015. godina											
			I	II	III	IV	V	VI	VII	VIII	IX	X	XI	XII
47.	Janja	Pmax (MW)	5,65	5,01	5,11	5,34	5,63	4,48	5,03	5,30	5,23	5,08	5,04	6,27
	T1 20 MVA	Faktor opterećenja	0,61	0,65	0,62	0,58	0,52	0,65	0,63	0,60	0,58	0,61	0,64	0,56
		Vrijeme iskorištenja	453,66	437,90	464,66	418,97	386,29	466,65	465,95	443,56	414,94	455,58	458,77	419,88
		Srednje mjesečno opt.	3,45	3,27	3,20	3,11	2,93	2,91	3,15	3,16	3,02	3,11	3,21	3,54
48.	Kiseljak	Pmax (MW)	16,97	16,83	16,77	14,41	14,09	15,52	17,06	16,94	17,63	16,82	17,61	18,00
	T1 20 MVA	Faktor opterećenja	0,65	0,71	0,65	0,56	0,56	0,67	0,70	0,70	0,67	0,65	0,67	0,60
		Vrijeme iskorištenja	479,91	474,21	480,98	403,73	416,19	481,53	517,95	524,35	481,27	479,99	480,59	447,54
		Srednje mjesečno opt.	10,95	11,88	10,85	8,08	7,88	10,38	11,88	11,94	11,78	10,85	11,76	10,83
49.	Kladanj	Pmax (MW)	5,87	6,09	6,82	5,76	6,27	5,76	6,38	6,44	6,55	5,76	7,22	6,26
	T1 20 MVA	Faktor opterećenja	0,69	0,64	0,57	0,67	0,63	0,56	0,59	0,60	0,59	0,70	0,55	0,69
		Vrijeme iskorištenja	513,27	432,66	425,13	481,26	467,12	404,06	440,05	443,88	427,97	521,78	393,91	515,91
		Srednje mjesečno opt.	4,05	3,92	3,90	3,85	3,94	3,23	3,77	3,84	3,89	4,04	3,95	4,34
50.	Ključ	Pmax (MW)	4,52	3,68	4,00	4,03	3,85	4,10	5,58	4,65	4,89	3,84	3,86	5,21
	T1 20 MVA	Faktor opterećenja	0,55	0,66	0,59	0,62	0,61	0,59	0,56	0,66	0,55	0,63	0,62	0,52
		Vrijeme iskorištenja	409,72	443,88	441,43	445,64	456,42	427,72	418,91	489,29	397,69	470,42	443,27	389,94
		Srednje mjesečno opt.	2,49	2,43	2,37	2,50	2,36	2,44	3,14	3,06	2,70	2,43	2,37	2,73
51.	Konjic	Pmax (MW)	12,67	11,61	11,99	10,96	10,25	10,59	11,07	11,29	11,35	10,76	10,43	13,36
	T1 10 MVA	Faktor opterećenja	0,65	0,72	0,62	0,65	0,68	0,70	0,70	0,70	0,69	0,48	0,64	0,58
	T2 16 MVA	Vrijeme iskorištenja	485,59	483,42	464,23	464,68	503,50	506,90	517,22	517,48	496,53	355,60	458,49	430,73
		Srednje mjesečno opt.	8,27	8,35	7,48	7,07	6,94	7,46	7,70	7,85	7,83	5,14	6,64	7,73
52.	Kotor Varoš	Pmax (MW)	9,56	10,38	9,16	9,86	8,56	9,13	10,66	10,30	10,72	9,26	11,24	11,52
	T1 20 MVA	Faktor opterećenja	0,43	0,48	0,29	0,11	0,51	0,59	0,65	0,61	0,61	0,56	0,60	0,59
	T2 20 MVA	Vrijeme iskorištenja	322,54	322,89	218,01	78,28	381,31	425,65	482,66	456,31	436,61	418,33	432,70	439,53
		Srednje mjesečno opt.	4,15	4,99	2,68	1,07	4,39	5,40	6,91	6,32	6,50	5,21	6,75	6,81
53.	Kozarska Dubica	Pmax (MW)	17,76	18,33	18,32	18,66	16,21	16,31	17,30	11,80	16,58	17,04	17,62	17,40
	T1 20 MVA	Faktor opterećenja	0,74	0,79	0,77	0,69	0,81	0,79	0,77	0,69	0,78	0,77	0,78	0,75
	T2 20 MVA	Vrijeme iskorištenja	547,62	532,33	575,67	495,88	604,29	568,08	574,33	514,92	558,44	574,79	563,72	557,08
		Srednje mjesečno opt.	13,07	14,53	14,18	12,86	13,17	12,87	13,35	8,17	12,86	13,16	13,79	13,02
54.	Kupres	Pmax (MW)	3,45	2,81	1,70	2,13	1,42	2,40	1,42	1,65	1,46	1,46	1,60	3,81
	T1 20 MVA	Faktor opterećenja	0,45	0,44	0,62	0,43	0,63	0,35	0,67	0,59	0,62	0,65	0,60	0,33
		Vrijeme iskorištenja	333,24	297,33	458,38	310,13	465,76	253,13	500,19	441,01	446,86	480,32	433,62	243,27
		Srednje mjesečno opt.	1,55	1,24	1,05	0,92	0,89	0,84	0,95	0,98	0,91	0,95	0,97	1,25

Red. br.	Naziv TS		2015. godina											
			I	II	III	IV	V	VI	VII	VIII	IX	X	XI	XII
55.	Laktaši	Pmax (MW)	17,41	17,23	16,80	16,96	14,08	13,85	15,56	13,96	14,39	15,44	17,63	18,02
	T1 20 MVA	Faktor opterećenja	0,75	0,76	0,71	0,64	0,73	0,71	0,66	0,68	0,68	0,70	0,68	0,72
	T2 20 MVA	Vrijeme iskorištenja	557,60	510,81	529,28	457,64	543,19	513,66	489,47	508,19	487,87	522,53	490,70	538,12
		Srednje mjesečno opt.	13,05	13,09	11,95	10,78	10,28	9,89	10,24	9,54	9,75	10,84	12,01	13,03
56.	Livno	Pmax (MW)	11,05	10,11	10,13	10,48	9,38	8,30	8,92	8,84	9,20	9,90	9,76	13,09
	T1 20 MVA	Faktor opterećenja	0,70	0,73	0,68	0,61	0,62	0,67	0,69	0,68	0,65	0,64	0,66	0,58
	T2 20 MVA	Vrijeme iskorištenja	521,11	492,06	508,36	440,85	464,82	480,80	513,25	509,39	465,73	479,55	478,16	428,36
		Srednje mjesečno opt.	7,74	7,40	6,92	6,42	5,87	5,55	6,15	6,06	5,95	6,38	6,48	7,54
57.	Lopare	Pmax (MW)	3,08	2,64	2,48	2,88	2,22	2,08	2,20	2,38	2,80	2,30	2,40	2,94
	T1 20 MVA	Faktor opterećenja	0,57	0,62	0,61	0,55	0,65	0,66	0,70	0,62	0,50	0,65	0,63	0,58
		Vrijeme iskorištenja	426,81	415,54	453,45	395,11	483,72	475,65	521,22	461,65	358,17	484,81	451,77	431,90
		Srednje mjesečno opt.	1,77	1,63	1,51	1,58	1,44	1,37	1,54	1,48	1,39	1,50	1,51	1,71
58.	Lukavac	Pmax (MW)	23,24	35,20	23,89	26,41	31,43	23,65	25,32	25,26	35,68	38,26	38,86	37,02
	T1 20 MVA	Faktor opterećenja	0,60	0,52	0,59	0,50	0,52	0,61	0,42	0,63	0,58	0,71	0,66	0,61
	T2 20 MVA	Vrijeme iskorištenja	447,80	347,12	436,64	359,95	385,18	435,73	315,31	468,06	419,18	526,52	478,30	451,62
		Srednje mjesečno opt.	13,99	18,19	14,02	13,20	16,27	14,31	10,73	15,90	20,78	27,08	25,82	22,47
59.	Ljubuški	Pmax (MW)	15,50	14,68	14,16	14,02	11,08	10,10	13,92	13,20	10,75	12,10	13,44	16,51
	T1 20 MVA	Faktor opterećenja	0,70	0,67	0,64	0,59	0,68	0,71	0,71	0,60	0,70	0,66	0,61	0,62
	T2 20 MVA	Vrijeme iskorištenja	517,54	450,70	477,85	425,16	504,23	509,43	529,44	444,37	504,18	492,38	442,58	462,22
		Srednje mjesečno opt.	10,78	9,85	9,09	8,28	7,51	7,78	9,91	7,88	7,53	8,01	8,26	10,26
60.	Maglaj	Pmax (MW)	15,36	13,84	15,33	16,52	15,15	15,50	14,15	15,29	15,32	12,73	17,98	17,12
	T1 20 MVA	Faktor opterećenja	0,56	0,48	0,44	0,45	0,43	0,43	0,47	0,39	0,49	0,44	0,32	0,46
	T2 40 MVA	Vrijeme iskorištenja	415,49	321,10	330,75	326,65	319,78	312,26	349,79	292,21	350,32	329,90	231,05	338,73
		Srednje mjesečno opt.	8,58	6,62	6,81	7,49	6,51	6,73	6,65	6,01	7,45	5,64	5,77	7,80
61.	Modriča	Pmax (MW)	15,50	14,80	13,92	13,50	11,51	12,52	16,51	12,86	12,74	14,47	14,42	15,77
	T1 20 MVA	Faktor opterećenja	0,68	0,71	0,70	0,57	0,63	0,69	0,54	0,71	0,62	0,59	0,69	0,64
	T2 20 MVA	Vrijeme iskorištenja	509,34	477,28	520,61	411,31	467,39	497,89	398,72	530,77	444,15	439,56	497,81	477,20
		Srednje mjesečno opt.	10,62	10,51	9,74	7,72	7,23	8,66	8,85	9,18	7,86	8,55	9,97	10,12
62.	Mostar 2	Pmax (MW)	28,07	27,26	25,49	24,54	19,77	20,86	28,55	26,20	23,08	22,35	25,60	27,32
	T1 40 MVA	Faktor opterećenja	0,71	0,70	0,66	0,62	0,62	0,70	0,64	0,63	0,62	0,66	0,64	0,69
	T2 20 MVA	Vrijeme iskorištenja	526,86	471,05	488,03	446,33	461,73	501,82	478,29	465,74	444,65	493,20	461,59	509,82
		Srednje mjesečno opt.	19,88	19,11	16,72	15,21	12,27	14,54	18,35	16,40	14,25	14,82	16,41	18,72

Red. br.	Naziv TS		2015. godina											
			I	II	III	IV	V	VI	VII	VIII	IX	X	XI	XII
63.	Mostar 5	Pmax (MW)	8,54	8,16	7,82	6,19	6,57	5,37	6,33	6,19	5,85	6,67	8,40	8,50
	T1 20 MVA	Faktor opterećenja	0,50	0,50	0,52	0,54	0,56	0,60	0,60	0,57	0,54	0,48	0,45	0,60
	T2 20 MVA	Vrijeme iskorištenja	370,34	335,61	384,37	385,41	413,32	430,35	443,25	421,05	390,34	356,41	325,99	447,03
		Srednje mjesečno opt.	4,25	4,08	4,04	3,31	3,65	3,21	3,77	3,50	3,17	3,20	3,80	5,10
64.	Mostar 6	Pmax (MW)	25,34	25,01	20,59	19,77	13,20	14,30	19,92	16,94	14,74	14,45	18,00	20,11
	T1 20 MVA	Faktor opterećenja	0,69	0,64	0,60	0,54	0,67	0,63	0,56	0,55	0,60	0,66	0,63	0,69
	T2 20 MVA	Vrijeme iskorištenja	511,22	432,65	449,86	387,13	498,03	452,87	415,60	405,93	431,81	489,32	453,76	515,81
		Srednje mjesečno opt.	17,41	16,10	12,45	10,63	8,84	9,00	11,13	9,24	8,84	9,50	11,34	13,94
65.	Mostar 7	Pmax (MW)	23,76	21,60	22,37	19,34	12,77	14,06	17,86	19,20	17,04	16,42	22,56	22,51
	T1 20 MVA	Faktor opterećenja	0,65	0,72	0,59	0,56	0,69	0,66	0,66	0,52	0,57	0,66	0,57	0,72
	T2 20 MVA	Vrijeme iskorištenja	483,80	481,97	439,33	399,84	516,42	476,42	490,32	390,23	407,36	489,48	407,53	534,49
		Srednje mjesečno opt.	15,45	15,49	13,21	10,74	8,86	9,31	11,77	10,07	9,64	10,80	12,77	16,17
66.	Mostar 9	Pmax (MW)	3,18	3,21	2,77	2,77	2,22	2,34	2,89	2,64	2,48	2,72	2,88	2,66
	T1 4 MVA	Faktor opterećenja	0,64	0,62	0,47	0,63	0,26	0,66	0,71	0,59	0,59	0,58	0,57	0,46
	T2 4 MVA	Vrijeme iskorištenja	472,64	416,31	350,75	450,54	194,65	472,17	527,79	435,36	423,76	434,86	407,37	343,32
		Srednje mjesečno opt.	2,02	1,99	1,31	1,73	0,58	1,53	2,05	1,54	1,46	1,59	1,63	1,23
67.	Mrkonjić Grad	Pmax (MW)	16,16	15,77	16,12	17,14	15,71	15,04	14,59	15,34	15,54	16,77	16,66	17,98
	T1 20 MVA	Faktor opterećenja	0,69	0,68	0,64	0,57	0,64	0,65	0,69	0,67	0,64	0,61	0,64	0,62
	T2 20 MVA	Vrijeme iskorištenja	510,79	457,62	472,96	408,04	474,02	464,48	515,25	497,60	462,87	454,43	459,71	461,45
		Srednje mjesečno opt.	11,09	10,74	10,25	9,72	10,01	9,70	10,10	10,26	9,99	10,24	10,64	11,15
68.	Novi Travnik	Pmax (MW)	7,05	6,72	6,96	6,57	6,14	5,76	6,19	5,76	6,72	6,86	6,62	8,50
	T1 20 MVA	Faktor opterećenja	0,68	0,69	0,63	0,63	0,61	0,64	0,61	0,66	0,57	0,60	0,68	0,60
	T2 10 MVA	Vrijeme iskorištenja	508,60	466,56	468,12	453,59	456,15	462,62	452,60	488,83	411,81	443,74	489,43	446,00
		Srednje mjesečno opt.	4,82	4,67	4,38	4,14	3,77	3,70	3,77	3,78	3,84	4,09	4,50	5,09
69.	Neum	Pmax (MW)	3,09	2,66	3,43	2,66	3,57	3,72	6,74	7,13	4,82	2,54	2,47	3,10
	T1 20 MVA	Faktor opterećenja	0,63	0,72	0,47	0,66	0,34	0,84	0,64	0,55	0,54	0,71	0,61	0,64
		Vrijeme iskorištenja	470,08	483,26	348,62	478,60	252,56	607,19	475,19	412,75	387,09	530,36	436,83	475,48
		Srednje mjesečno opt.	1,96	1,92	1,61	1,77	1,21	3,14	4,31	3,95	2,59	1,81	1,50	1,98
70.	Nevesinje	Pmax (MW)	5,13	4,22	4,15	4,67	4,10	4,04	3,86	4,36	4,54	4,52	4,70	4,84
	T1 20 MVA	Faktor opterećenja	0,58	0,65	0,61	0,54	0,62	0,64	0,70	0,64	0,59	0,60	0,60	0,60
		Vrijeme iskorištenja	431,22	437,57	453,92	389,36	462,11	463,64	517,25	476,13	423,38	449,63	429,17	443,13
		Srednje mjesečno opt.	2,98	2,75	2,54	2,53	2,55	2,60	2,68	2,79	2,67	2,73	2,80	2,88

Red. br.	Naziv TS		2015. godina											
			I	II	III	IV	V	VI	VII	VIII	IX	X	XI	XII
71.	Nova Topola	Pmax (MW)	12,32	11,79	12,08	11,80	10,20	9,92	11,54	10,74	10,63	11,99	11,93	12,33
	T1 20 MVA	Faktor opterećenja	0,73	0,73	0,69	0,62	0,69	0,70	0,65	0,67	0,65	0,65	0,68	0,69
		Vrijeme iskorištenja	539,94	488,88	509,73	445,37	512,73	507,26	484,41	496,18	471,26	481,14	486,73	499,34
		Srednje mjesečno opt.	8,95	8,58	8,28	7,30	7,03	6,99	7,51	7,16	6,96	7,75	8,07	8,55
72.	Novi Grad	Pmax (MW)	12,61	12,49	11,91	12,48	11,27	10,81	11,57	10,92	11,42	11,85	12,32	11,64
	T1 20 MVA	Faktor opterećenja	0,70	0,68	0,68	0,59	0,65	0,64	0,67	0,69	0,67	0,67	0,66	0,68
		Vrijeme iskorištenja	521,74	458,88	506,50	428,35	486,97	459,19	496,05	510,30	479,87	500,44	474,37	505,05
		Srednje mjesečno opt.	8,84	8,53	8,11	7,43	7,38	6,90	7,71	7,49	7,61	7,97	8,11	7,90
73.	Odžak	Pmax (MW)	7,79	7,09	9,23	11,00	6,37	5,78	6,90	12,84	6,36	11,40	6,93	11,30
	T1 20 MVA	Faktor opterećenja	0,67	0,74	0,53	0,44	0,68	0,74	0,69	0,37	0,68	0,45	0,69	0,49
		Vrijeme iskorištenja	499,33	496,06	392,60	316,01	508,28	534,01	514,53	274,37	488,52	333,51	497,73	365,00
		Srednje mjesečno opt.	5,23	5,24	4,87	4,83	4,35	4,29	4,77	4,73	4,32	5,11	4,79	5,55
74.	Orašje	Pmax (MW)	12,70	11,34	11,09	11,82	9,31	9,20	10,50	11,90	9,98	12,02	10,79	14,21
	T1 20 MVA	Faktor opterećenja	0,64	0,69	0,67	0,59	0,68	0,69	0,68	0,62	0,65	0,59	0,67	0,60
	T2 20 MVA	Vrijeme iskorištenja	478,10	466,62	501,55	422,28	508,95	496,58	505,51	457,77	471,56	437,40	484,93	447,86
		Srednje mjesečno opt.	8,16	7,88	7,48	6,93	6,37	6,35	7,13	7,32	6,54	7,06	7,27	8,55
75.	Pale	Pmax (MW)	18,21	16,87	15,29	14,64	11,98	12,63	11,04	10,66	12,07	13,75	15,34	17,94
	T1 20 MVA	Faktor opterećenja	0,68	0,72	0,71	0,64	0,67	0,60	0,68	0,71	0,67	0,66	0,61	0,66
	T2 20 MVA	Vrijeme iskorištenja	503,99	485,86	525,21	462,61	499,66	435,02	507,75	525,15	479,03	490,46	442,16	491,14
		Srednje mjesečno opt.	12,34	12,20	10,80	9,41	8,05	7,63	7,54	7,53	8,03	9,07	9,42	11,84
76.	Pazarić	Pmax (MW)	4,72	4,27	4,60	8,03	3,69	8,84	3,76	9,24	4,11	13,47	4,14	4,80
	T1 20 MVA	Faktor opterećenja	0,60	0,64	0,54	0,32	0,56	0,23	0,54	0,24	0,52	0,19	0,61	0,58
		Vrijeme iskorištenja	443,13	431,96	400,22	227,68	414,66	168,62	399,88	178,07	373,20	140,14	438,85	433,67
		Srednje mjesečno opt.	2,81	2,74	2,47	2,54	2,06	2,07	2,02	2,21	2,13	2,54	2,52	2,80
77.	Posušje	Pmax (MW)	10,27	10,56	10,56	10,37	9,12	8,30	8,25	9,12	8,54	9,79	9,94	10,66
	T1 20 MVA	Faktor opterećenja	0,74	0,71	0,68	0,66	0,68	0,73	0,73	0,71	0,72	0,68	0,68	0,68
	T2 20 MVA	Vrijeme iskorištenja	548,03	475,50	506,38	471,67	506,04	524,85	546,71	526,52	517,48	503,49	491,83	502,58
		Srednje mjesečno opt.	7,57	7,47	7,19	6,79	6,20	6,05	6,07	6,45	6,14	6,63	6,79	7,20
78.	Prijedor 1	Pmax (MW)	25,69	22,06	22,50	21,15	16,62	16,47	23,36	17,67	16,85	19,60	27,33	27,78
	T1 20 MVA	Faktor opterećenja	0,66	0,73	0,65	0,61	0,71	0,67	0,54	0,69	0,66	0,71	0,57	0,63
	T2 20 MVA	Vrijeme iskorištenja	492,74	490,37	481,07	439,52	526,95	482,04	403,11	515,27	474,23	525,05	408,26	469,60
		Srednje mjesečno opt.	17,02	16,10	14,55	12,91	11,77	11,03	12,66	12,24	11,10	13,84	15,50	17,53

Red. br.	Naziv TS		2015. godina											
			I	II	III	IV	V	VI	VII	VIII	IX	X	XI	XII
79.	Prijedor 3	Pmax (MW)	13,94	15,12	14,04	12,46	10,44	12,33	10,38	9,79	12,20	12,67	13,50	14,58
	T1 20 MVA	Faktor opterećenja	0,68	0,61	0,63	0,61	0,67	0,55	0,67	0,69	0,64	0,63	0,60	0,60
		Vrijeme iskorištenja	504,89	9,26	465,23	439,63	499,49	395,52	502,08	510,84	460,62	465,35	431,96	444,50
		Srednje mjesečno opt.	9,47	9,26	8,78	7,61	7,01	6,78	7,00	6,72	7,81	7,93	8,10	8,71
80.	Prijedor 5	Pmax (MW)	13,00	11,81	11,17	11,28	11,14	11,63	9,85	9,82	9,92	10,57	11,14	11,41
	T1 16 MVA	Faktor opterećenja	0,53	0,65	0,66	0,58	0,54	0,53	0,68	0,65	0,64	0,61	0,59	0,51
	T2 12 MVA	Vrijeme iskorištenja	395,80	436,28	494,28	416,05	402,36	379,94	502,88	483,52	459,54	457,14	426,52	377,13
	T3 20 MVA	Srednje mjesečno opt.	6,92	7,67	7,42	6,52	6,02	6,14	6,66	6,38	6,33	6,49	6,60	5,79
81.	Prnjavor	Pmax (MW)	19,25	18,72	17,82	17,99	16,31	15,70	15,62	16,15	16,37	18,23	18,60	20,38
	T1 20 MVA	Faktor opterećenja	0,68	0,67	0,66	0,61	0,66	0,65	0,71	0,66	0,66	0,64	0,66	0,63
	T2 20 MVA	Vrijeme iskorištenja	503,46	451,61	491,31	439,48	489,78	469,19	526,38	487,57	472,17	475,35	473,01	469,90
		Srednje mjesečno opt.	13,03	12,58	11,77	10,98	10,74	10,23	11,05	10,59	10,73	11,69	12,22	12,87
82.	Rama	Pmax (MW)	4,78	3,58	3,58	2,88	3,37	3,40	3,64	3,45	3,41	4,00	4,38	6,64
	T1 20 MVA	Faktor opterećenja	0,39	0,36	0,33	0,35	0,42	0,56	0,59	0,58	0,56	0,47	0,53	0,43
		Vrijeme iskorištenja	292,75	244,78	241,89	250,02	308,94	403,69	442,04	434,50	400,43	350,96	380,91	317,05
		Srednje mjesečno opt.	1,88	1,31	1,17	1,00	1,40	1,91	2,16	2,02	1,90	1,89	2,32	2,83
83.	Rogatica	Pmax (MW)	4,02	3,78	4,05	3,98	3,65	3,56	3,84	4,04	4,10	4,02	4,26	4,32
	T1 20 MVA	Faktor opterećenja	0,67	0,68	0,64	0,63	0,66	0,66	0,65	0,64	0,65	0,65	0,64	0,65
		Vrijeme iskorištenja	495,78	458,83	479,53	454,96	490,69	471,68	481,85	479,77	466,93	485,18	461,36	486,94
		Srednje mjesečno opt.	2,68	2,58	2,61	2,52	2,41	2,33	2,48	2,61	2,66	2,63	2,73	2,83
84.	Sanski Most	Pmax (MW)	10,42	8,86	9,29	9,47	9,01	9,23	11,30	10,52	10,74	9,58	9,84	11,72
	T1 20 MVA	Faktor opterećenja	0,61	0,71	0,65	0,64	0,64	0,66	0,63	0,65	0,58	0,67	0,66	0,61
	T2 20 MVA	Vrijeme iskorištenja	457,42	474,67	482,22	463,75	478,82	475,80	469,70	484,06	419,53	499,60	474,41	451,52
		Srednje mjesečno opt.	6,41	6,26	6,02	6,10	5,80	6,10	7,14	6,84	6,26	6,44	6,48	7,11
85.	Sarajevo 1	Pmax (MW)	23,21	27,71	28,08	22,37	23,10	19,68	19,09	18,33	21,21	20,13	21,66	30,94
	T2 63 MVA	Faktor opterećenja	0,71	0,58	0,67	0,69	0,63	0,72	0,76	0,76	0,65	0,74	0,73	0,62
	T3 20 MVA	Vrijeme iskorištenja	525,43	388,55	494,99	496,66	466,76	519,67	567,02	567,84	469,45	548,84	527,65	461,76
		Srednje mjesečno opt.	16,39	16,03	18,68	15,44	14,49	14,21	14,55	13,99	13,83	14,85	15,87	19,21
86.	Sarajevo 2	Pmax (MW)	13,21	13,16	12,63	12,42	12,68	12,70	13,38	12,34	12,28	10,88	13,19	13,87
	T1 31,5 MVA	Faktor opterećenja	0,70	0,71	0,69	0,64	0,62	0,64	0,59	0,61	0,61	0,69	0,61	0,75
	T2 63 MVA	Vrijeme iskorištenja	519,10	478,14	514,88	0,64	461,44	0,64	439,85	452,29	439,37	512,70	442,76	554,99
		Srednje mjesečno opt.	9,22	9,37	8,74	7,91	7,87	8,12	7,91	7,50	7,49	7,50	8,11	10,34

Red. br.	Naziv TS		2015. godina											
			I	II	III	IV	V	VI	VII	VIII	IX	X	XI	XII
87.	Sarajevo 4	Pmax (MW)	15,83	15,74	15,20	14,98	12,18	12,60	12,67	11,60	13,73	14,67	15,84	15,94
	T1 20 MVA	Faktor opterećenja	0,74	0,72	0,70	0,64	0,66	0,64	0,65	0,69	0,61	0,65	0,68	0,76
	T2 20 MVA	Vrijeme iskorištenja	552,64	484,13	520,60	457,28	492,53	459,27	482,25	510,53	436,75	487,02	489,45	567,93
		Srednje mjesečno opt.	11,76	11,35	10,64	9,51	8,06	8,04	8,22	7,96	8,33	9,60	10,77	12,17
88.	Sarajevo 5	Pmax (MW)	28,56	28,65	26,56	25,89	20,10	19,11	20,60	18,85	21,04	23,86	27,71	28,30
	T1 31,5 MVA	Faktor opterećenja	0,75	0,72	0,71	0,63	0,64	0,68	0,64	0,67	0,63	0,67	0,66	0,76
	T2 31,5 MVA	Vrijeme iskorištenja	556,71	481,63	525,79	454,32	473,93	491,47	474,11	497,46	454,65	498,76	475,29	568,38
		Srednje mjesečno opt.	21,37	20,54	18,77	16,34	13,37	13,05	13,13	12,61	13,29	15,99	18,29	21,62
89.	Sarajevo 7	Pmax (MW)	30,00	28,38	26,93	26,45	22,12	21,94	25,59	23,40	24,01	26,39	25,07	26,84
	T1 31,5 MVA	Faktor opterećenja	0,66	0,70	0,68	0,65	0,67	0,67	0,61	0,65	0,65	0,64	0,70	0,71
	T2 31,5 MVA	Vrijeme iskorištenja	491,95	473,72	504,11	464,79	499,03	482,69	450,60	480,10	465,07	473,25	505,95	525,55
		Srednje mjesečno opt.	19,84	20,01	18,25	17,08	14,84	14,71	15,50	15,10	15,51	16,79	17,62	18,96
90.	Sarajevo 8	Pmax (MW)	21,38	21,36	22,65	21,38	17,19	17,77	17,13	15,85	17,58	21,95	21,27	22,73
	T1 31,5 MVA	Faktor opterećenja	0,74	0,74	0,64	0,62	0,66	0,64	0,67	0,70	0,64	0,61	0,69	0,70
	T2 31,5 MVA	Vrijeme iskorištenja	551,41	496,32	475,72	445,11	488,43	458,78	501,89	520,34	461,07	456,19	494,96	523,05
		Srednje mjesečno opt.	15,85	15,78	14,48	13,22	11,29	11,32	11,56	11,09	11,26	13,46	14,62	15,98
91.	Sarajevo 11	Pmax (MW)	23,63	22,22	21,58	20,14	15,51	14,31	15,96	15,42	16,29	17,87	21,19	22,54
	T1 31,5 MVA	Faktor opterećenja	0,71	0,74	0,70	0,63	0,66	0,69	0,65	0,66	0,64	0,68	0,66	0,75
	T2 31,5 MVA	Vrijeme iskorištenja	526,81	495,33	520,04	453,98	489,98	498,42	483,44	494,48	460,86	505,87	475,64	555,77
		Srednje mjesečno opt.	16,73	16,38	15,08	12,70	10,21	9,91	10,37	10,25	10,43	12,15	14,00	16,84
92.	Sarajevo 12	Pmax (MW)	6,24	7,44	7,53	6,79	6,60	5,44	4,76	4,33	5,08	5,78	6,73	6,48
	T1 10 MVA	Faktor opterećenja	0,65	0,58	0,62	0,63	0,59	0,60	0,61	0,64	0,56	0,55	0,57	0,64
		Vrijeme iskorištenja	482,13	391,85	460,45	454,37	441,65	430,47	450,89	475,32	404,09	411,58	411,60	478,69
		Srednje mjesečno opt.	4,04	4,34	4,66	4,29	3,92	3,25	2,89	2,77	2,86	3,20	3,85	4,17
92.	Sarajevo 13	Pmax (MW)	27,87	24,50	23,23	23,58	18,62	18,01	19,64	19,28	19,96	22,47	25,41	26,95
	T1 20 MVA	Faktor opterećenja	0,64	0,68	0,66	0,60	0,66	0,68	0,64	0,63	0,63	0,66	0,66	0,72
	T2 31,5 MVA	Vrijeme iskorištenja	478,00	460,29	490,69	433,39	489,36	489,76	478,12	469,86	452,00	487,41	477,81	534,69
		Srednje mjesečno opt.	17,91	16,78	15,32	14,20	12,25	12,25	12,62	12,17	12,53	14,72	16,86	19,37
93.	Sarajevo 14	Pmax (MW)	29,25	27,90	27,01	26,33	23,04	23,25	26,83	24,35	26,23	26,60	29,02	32,42
	T1 31,5 MVA	Faktor opterećenja	0,70	0,67	0,67	0,62	0,65	0,67	0,62	0,66	0,62	0,68	0,66	0,66
	T2 31,5 MVA	Vrijeme iskorištenja	523,97	446,89	495,91	447,60	483,64	481,44	460,95	494,65	447,41	503,11	478,00	489,05
		Srednje mjesečno opt.	20,60	18,56	18,00	16,37	14,98	15,55	16,62	16,19	16,30	17,99	19,27	21,31

Red. br.	Naziv TS		2015. godina											
			I	II	III	IV	V	VI	VII	VIII	IX	X	XI	XII
94.	Sarajevo 15	Pmax (MW)	19,36	19,22	17,47	16,31	14,60	13,61	16,52	12,94	14,54	16,37	18,90	24,04
	T1 31,5 MVA	Faktor opterećenja	0,65	0,62	0,62	0,59	0,58	0,62	0,59	0,64	0,59	0,59	0,57	0,56
	T2 31,5 MVA	Vrijeme iskorištenja	487,27	416,69	458,97	424,71	434,84	448,16	436,35	476,12	426,24	440,09	413,25	416,22
		Srednje mjesečno opt.	12,68	11,92	10,78	9,62	8,54	8,47	9,69	8,28	8,61	9,68	10,85	13,45
95.	Sarajevo 18	Pmax (MW)	11,86	11,84	11,49	13,80	9,84	9,43	10,25	10,08	12,93	10,86	11,58	12,58
	T1 31,5 MVA	Faktor opterećenja	0,74	0,71	0,70	0,51	0,67	0,69	0,67	0,65	0,54	0,67	0,69	0,71
		Vrijeme iskorištenja	552,13	478,98	520,81	364,43	499,35	494,47	496,01	483,77	387,11	501,03	496,61	526,86
		Srednje mjesečno opt.	8,80	8,44	8,04	6,98	6,61	6,47	6,83	6,56	6,95	7,32	7,99	8,91
96.	Sokolac	Pmax (MW)	6,57	6,26	5,75	6,42	5,56	5,55	5,33	5,56	6,05	6,37	8,88	6,57
	T1 20 MVA	Faktor opterećenja	0,67	0,67	0,71	0,62	0,67	0,68	0,71	0,68	0,66	0,67	0,49	0,68
		Vrijeme iskorištenja	496,44	452,94	524,87	445,63	501,60	490,99	524,57	505,99	478,37	496,22	354,60	507,20
		Srednje mjesečno opt.	4,39	4,22	4,06	3,97	3,75	3,78	3,76	3,78	4,02	4,25	4,37	4,48
96.	Srbac	Pmax (MW)	10,34	10,20	9,54	9,85	8,86	8,38	9,04	8,76	10,29	9,45	9,70	10,54
	T1 20 MVA	Faktor opterećenja	0,74	0,71	0,71	0,62	0,69	0,72	0,72	0,72	0,58	0,69	0,70	0,68
		Vrijeme iskorištenja	548,87	474,73	531,70	6,08	511,09	6,02	534,66	536,19	418,80	514,60	503,25	506,85
		Srednje mjesečno opt.	7,63	7,21	6,82	6,08	6,09	6,02	6,50	6,32	5,99	6,54	6,78	7,18
97.	Srebrenica	Pmax (MW)	18,72	11,91	17,28	15,75	14,78	14,66	11,24	10,83	11,84	11,80	12,07	16,26
	T1 20 MVA	Faktor opterećenja	0,56	0,76	0,58	0,53	0,56	0,55	0,77	0,87	0,69	0,72	0,74	0,56
	T2 40 MVA	Vrijeme iskorištenja	415,58	509,26	434,02	384,28	416,97	397,20	572,65	647,12	497,99	537,26	532,29	415,41
		Srednje mjesečno opt.	10,46	9,02	10,08	8,41	8,29	8,09	8,65	9,42	8,19	8,52	8,92	9,08
98.	Srebrenik	Pmax (MW)	11,11	9,97	9,97	9,88	9,49	9,49	10,17	9,20	11,42	10,26	12,58	11,69
	T1 20 MVA	Faktor opterećenja	0,65	0,69	0,68	0,66	0,66	0,67	0,66	0,72	0,57	0,65	0,54	0,64
	T2 16 MVA	Vrijeme iskorištenja	481,10	465,77	502,91	477,17	494,45	480,93	493,53	533,95	410,21	484,01	389,96	474,44
		Srednje mjesečno opt.	7,19	6,91	6,74	6,55	6,31	6,34	6,74	6,61	6,50	6,67	6,81	7,45
99.	Stanari	Pmax (MW)	6,41	6,26	5,93	5,82	5,79	5,58	5,69	5,80	5,90	4,68	5,68	5,60
	T1 10 MVA	Faktor opterećenja	0,61	0,60	0,65	0,59	0,54	0,59	0,55	0,60	0,44	0,57	0,57	0,62
		Vrijeme iskorištenja	450,70	406,42	479,88	422,55	403,71	423,12	411,74	449,29	317,01	426,87	412,79	463,32
		Srednje mjesečno opt.	3,88	3,78	3,83	3,42	3,14	3,28	3,15	3,51	2,60	2,69	3,26	3,49
100.	Stolac	Pmax (MW)	6,04	5,64	5,54	5,65	5,18	4,87	5,28	5,06	5,15	5,53	5,79	6,68
	T1 20 MVA	Faktor opterećenja	0,64	0,63	0,61	0,56	0,59	0,63	0,69	0,66	0,62	0,58	0,57	0,52
		Vrijeme iskorištenja	477,46	425,47	454,12	403,27	435,68	456,15	512,02	489,51	449,35	429,50	413,56	387,92
		Srednje mjesečno opt.	3,88	3,57	3,38	3,17	3,04	3,09	3,64	3,33	3,22	3,19	3,32	3,49

Red. br.	Naziv TS		2015. godina											
			I	II	III	IV	V	VI	VII	VIII	IX	X	XI	XII
101.	Šamac	Pmax (MW)	9,04	8,01	7,60	8,18	6,42	6,35	7,30	7,46	7,34	8,00	8,72	9,00
	T1 20 MVA	Faktor opterećenja	0,67	0,73	0,70	0,60	0,69	0,68	0,67	0,68	0,68	0,69	0,61	0,65
	T2 20 MVA	Vrijeme iskorištenja	495,62	491,98	523,83	428,88	511,02	488,29	500,30	506,70	489,42	513,83	438,95	483,31
		Srednje mjesečno opt.	6,03	5,87	5,35	4,87	4,41	4,31	4,91	5,08	4,99	5,53	5,32	5,85
102.	Široki Brijeg	Pmax (MW)	19,15	18,04	18,00	17,33	14,20	13,58	17,86	15,88	15,98	17,23	17,85	18,00
	T1 20 MVA	Faktor opterećenja	0,68	0,71	0,68	0,69	0,63	0,73	0,62	0,66	0,66	0,68	0,66	0,68
	T2 20 MVA	Vrijeme iskorištenja	508,70	479,53	503,41	496,21	467,93	524,38	459,20	493,95	477,14	509,24	474,76	509,52
		Srednje mjesečno opt.	13,09	12,88	12,18	11,94	8,94	9,89	11,02	10,55	10,59	11,79	11,77	12,33
103.	Teslić	Pmax (MW)	19,06	16,25	16,11	15,55	15,45	14,48	15,76	15,60	15,55	18,18	17,28	19,81
	T1 20 MVA	Faktor opterećenja	0,57	0,66	0,61	0,63	0,64	0,70	0,69	0,71	0,67	0,57	0,63	0,58
	T2 20 MVA	Vrijeme iskorištenja	425,55	444,61	457,48	453,23	477,42	505,39	511,44	524,71	480,35	421,07	451,88	433,23
		Srednje mjesečno opt.	10,91	10,75	9,91	9,79	9,92	10,17	10,83	11,01	10,37	10,29	10,85	11,54
104.	Tešanj	Pmax (MW)	19,47	18,57	18,66	18,82	19,23	18,51	19,46	18,46	22,15	19,53	19,73	20,37
	T1 20 MVA	Faktor opterećenja	0,71	0,75	0,71	0,71	0,67	0,67	0,71	0,71	0,61	0,70	0,70	0,71
		Vrijeme iskorištenja	527,51	500,93	530,59	512,68	496,38	479,62	528,37	526,55	436,41	522,58	504,69	529,14
		Srednje mjesečno opt.	13,81	13,85	13,31	13,40	12,83	12,33	13,82	13,07	13,42	13,72	13,83	14,49
105.	Tomislavgrad	Pmax (MW)	10,21	9,46	9,09	9,75	8,13	7,53	8,05	9,51	8,82	9,28	9,10	11,24
	T1 20 MVA	Faktor opterećenja	0,65	0,68	0,66	0,60	0,64	0,71	0,71	0,65	0,64	0,65	0,66	0,59
	T2 20 MVA	Vrijeme iskorištenja	482,12	460,24	488,34	431,23	478,74	510,32	525,92	484,45	459,77	480,53	472,09	441,50
		Srednje mjesečno opt.	6,62	6,48	5,97	5,84	5,24	5,34	5,69	6,20	5,63	5,99	5,96	6,67
106.	Travnik 1	Pmax (MW)	16,79	15,80	23,68	14,49	16,64	13,55	18,75	14,76	16,21	15,29	16,28	18,73
	T1 20 MVA	Faktor opterećenja	0,74	0,76	0,47	0,69	0,58	0,73	0,57	0,69	0,65	0,69	0,72	0,70
	T2 40 MVA	Vrijeme iskorištenja	551,29	514,03	353,18	495,07	428,87	523,65	423,66	513,67	465,24	514,10	517,42	520,64
		Srednje mjesečno opt.	12,44	12,09	11,24	9,96	9,59	9,85	10,68	10,19	10,47	10,57	11,70	13,11
107.	Travnik 2	Pmax (MW)	9,65	9,42	9,10	8,65	8,03	8,16	8,05	6,98	8,57	8,33	9,33	9,84
	T1 20 MVA	Faktor opterećenja	0,64	0,63	0,60	0,59	0,55	0,55	0,55	0,58	0,53	0,63	0,60	0,65
		Vrijeme iskorištenja	472,65	426,33	443,95	423,04	412,52	393,86	408,50	428,68	379,06	468,20	435,36	481,46
		Srednje mjesečno opt.	6,13	5,98	5,43	5,08	4,45	4,47	4,42	4,03	4,51	5,25	5,64	6,37
108.	Trebinje 1	Pmax (MW)	10,12	10,62	9,74	9,32	7,47	8,09	9,16	8,32	11,42	8,03	9,42	10,02
	T1 20 MVA	Faktor opterećenja	0,70	0,70	0,69	0,63	0,68	0,64	0,63	0,65	0,46	0,68	0,67	0,72
		Vrijeme iskorištenja	522,30	469,08	510,88	453,73	505,97	460,60	471,35	486,42	331,67	506,84	482,06	535,95
		Srednje mjesečno opt.	7,11	7,41	6,69	5,87	5,08	5,18	5,80	5,44	5,26	5,47	6,31	7,22

Red. br.	Naziv TS		2015. godina											
			I	II	III	IV	V	VI	VII	VIII	IX	X	XI	XII
109.	Tuzla Centar	Pmax (MW)	41,38	40,59	40,63	38,24	42,66	35,56	42,40	37,39	39,28	39,20	41,52	48,10
	T1 40 MVA	Faktor opterećenja	0,70	0,71	0,68	0,69	0,58	0,69	0,60	0,67	0,64	0,68	0,67	0,60
	T2 40 MVA	Vrijeme iskorištenja	520,49	476,82	507,04	495,61	429,66	493,47	448,50	495,24	463,38	508,38	482,26	444,31
		Srednje mjesečno opt.	28,95	28,80	27,69	26,32	24,64	24,38	25,56	24,89	25,28	26,79	27,81	28,72
110.	Tuzla 5	Pmax (MW)	27,37	30,64	26,69	23,50	24,10	20,92	21,00	18,75	21,91	24,80	23,72	30,09
	T1 31,5 MVA	Faktor opterećenja	0,59	0,50	0,55	0,62	0,55	0,66	0,66	0,69	0,63	0,60	0,64	0,54
	T2 31,5 MVA	Vrijeme iskorištenja	437,29	337,61	407,13	443,52	410,64	476,47	491,12	510,98	455,08	445,30	463,20	398,40
		Srednje mjesečno opt.	16,09	15,40	14,61	14,48	13,30	13,85	13,87	12,88	13,85	14,84	15,26	16,12
111.	Ukrina	Pmax (MW)	2,04	1,67	1,79	2,39	1,93	1,90	2,64	1,91	1,98	2,29	2,27	1,80
	T1 10 MVA	Faktor opterećenja	0,55	0,56	0,55	0,48	0,57	0,51	0,39	0,51	0,52	0,47	0,46	0,57
		Vrijeme iskorištenja	407,42	373,33	406,34	345,15	424,31	366,63	288,04	382,83	373,80	353,11	334,62	421,35
		Srednje mjesečno opt.	1,12	0,93	0,98	1,15	1,10	0,97	1,02	0,98	1,03	1,09	1,05	1,05
112.	Uskoplje	Pmax (MW)	5,32	5,40	5,23	4,46	4,68	4,63	5,71	6,26	6,22	5,93	6,76	7,60
	T1 20 MVA	Faktor opterećenja	0,53	0,57	0,55	0,38	0,36	0,58	0,59	0,58	0,59	0,50	0,46	0,52
		Vrijeme iskorištenja	393,24	381,80	411,02	273,28	264,67	420,44	436,24	434,23	423,65	368,47	333,09	386,22
		Srednje mjesečno opt.	2,82	3,07	2,89	1,69	1,66	2,70	3,35	3,66	3,66	2,94	3,13	3,95
113.	Vareš	Pmax (MW)	6,05	9,57	8,65	5,05	7,85	6,09	6,09	7,80	3,81	6,16	6,66	4,43
	T1 40 MVA	Faktor opterećenja	0,45	0,28	0,28	0,47	0,24	0,47	0,42	0,29	0,60	0,41	0,40	0,63
		Vrijeme iskorištenja	337,68	189,84	208,78	338,22	179,78	339,59	190,80	218,95	429,16	303,37	290,20	471,06
		Srednje mjesečno opt.	2,75	2,70	2,43	2,37	1,90	2,87	2,55	2,30	2,27	2,51	2,68	2,80
114.	Velika Kladuša	Pmax (MW)	9,36	9,04	8,83	8,72	7,95	8,02	8,88	8,37	8,42	8,95	8,82	10,70
	T1 20 MVA	Faktor opterećenja	0,68	0,70	0,68	0,66	0,68	0,67	0,64	0,68	0,66	0,66	0,68	0,62
	T2 20 MVA	Vrijeme iskorištenja	507,43	472,31	503,25	475,03	503,67	484,79	479,55	508,84	476,03	491,35	489,23	459,11
		Srednje mjesečno opt.	6,38	6,36	5,98	5,75	5,39	5,40	5,72	5,73	5,56	5,91	5,99	6,60
115.	Visoko	Pmax (MW)	28,08	20,51	17,38	16,78	22,08	21,59	17,21	15,55	18,20	17,49	20,24	22,54
	T1 20 MVA	Faktor opterećenja	0,51	0,65	0,74	0,73	0,52	0,54	0,67	0,68	0,63	0,71	0,68	0,71
	T2 20 MVA	Vrijeme iskorištenja	382,54	438,65	548,06	527,03	386,75	387,63	499,29	509,64	455,90	528,17	489,10	531,03
		Srednje mjesečno opt.	14,44	13,39	12,80	12,28	11,48	11,62	11,55	10,65	11,52	12,42	13,75	16,09
116.	Vitez	Pmax (MW)	13,24	12,86	11,90	12,00	10,80	11,28	12,86	12,67	13,73	12,14	12,96	14,26
	T1 20 MVA	Faktor opterećenja	0,70	0,69	0,69	0,63	0,65	0,65	0,63	0,62	0,58	0,70	0,70	0,69
	T2 20 MVA	Vrijeme iskorištenja	519,62	464,52	514,17	455,55	483,58	468,10	469,29	462,94	419,50	522,45	502,73	516,23
		Srednje mjesečno opt.	9,25	8,89	8,23	7,59	7,02	7,33	8,11	7,88	8,00	8,53	9,05	9,89

Red. br.	Naziv TS		2015. godina											
			I	II	III	IV	V	VI	VII	VIII	IX	X	XI	XII
117.	Vlasenica	Pmax (MW)	10,73	10,87	10,10	9,55	8,76	9,00	9,94	8,83	10,62	11,58	11,44	12,05
	T1 20 MVA	Faktor opterećenja	0,61	0,63	0,57	0,54	0,56	0,64	0,63	0,74	0,64	0,63	0,65	0,64
		Vrijeme iskorištenja	451,80	424,04	421,85	385,28	418,10	461,50	465,93	549,21	463,36	465,10	467,39	476,31
		Srednje mjesečno opt.	6,52	6,86	5,73	5,11	4,93	5,77	6,22	6,52	6,83	7,24	7,43	7,72
118.	Vrnograč	Pmax (MW)	7,88	7,17	7,66	7,47	7,41	7,74	9,12	7,40	8,46	8,64	7,73	8,08
	T1 20 MVA	Faktor opterećenja	0,58	0,61	0,56	0,59	0,59	0,59	0,54	0,66	0,55	0,52	0,57	0,59
		Vrijeme iskorištenja	428,24	407,85	418,20	422,89	440,19	425,46	402,26	492,80	398,79	389,77	407,36	436,65
		Srednje mjesečno opt.	4,54	4,35	4,31	4,39	4,39	4,57	4,93	4,91	4,69	4,53	4,37	4,74
119.	Zavidovići	Pmax (MW)	19,00	18,15	17,83	18,62	18,55	18,55	13,12	18,42	21,74	18,57	18,57	21,38
	T1 40 MVA	Faktor opterećenja	0,66	0,68	0,65	0,61	0,61	0,62	0,95	0,67	0,55	0,64	0,63	0,60
	T2 31,5 MVA	Vrijeme iskorištenja	489,33	453,80	487,18	437,25	453,03	448,91	708,81	495,57	397,31	478,30	456,66	442,68
		Srednje mjesečno opt.	12,50	12,26	11,68	11,31	11,30	11,57	12,50	12,27	12,00	11,94	11,78	12,72
120.	Zenica 1	Pmax (MW)	4,98	11,42	5,16	5,10	4,89	4,42	10,38	12,27	5,93	5,07	12,16	5,16
	T1 31,5 MVA	Faktor opterećenja	0,55	0,24	0,48	0,42	0,48	0,57	0,28	0,24	0,48	0,53	0,28	0,58
	T2 20 MVA	Vrijeme iskorištenja	412,79	163,77	358,50	304,48	358,71	409,64	206,45	180,05	346,82	392,61	202,28	432,71
		Srednje mjesečno opt.	2,76	2,78	2,49	2,16	2,36	2,51	2,88	2,97	2,86	2,68	3,42	3,00
121.	Zenica 3	Pmax (MW)	26,70	26,42	27,04	25,08	22,70	22,06	24,36	29,75	27,66	31,06	26,58	27,82
	T1 20 MVA	Faktor opterećenja	0,72	0,71	0,65	0,65	0,65	0,65	0,61	0,48	0,54	0,53	0,69	0,72
	T2 40 MVA	Vrijeme iskorištenja	534,00	476,77	482,41	470,68	482,30	468,26	451,76	359,35	385,68	396,47	494,81	532,47
		Srednje mjesečno opt.	19,16	18,74	17,53	16,40	14,72	14,35	14,79	14,37	14,82	16,55	18,27	19,91
122.	Zenica 4	Pmax (MW)	18,02	18,10	17,86	16,06	14,68	18,98	14,04	14,54	14,10	16,67	18,24	18,79
	T1 40 MVA	Faktor opterećenja	0,68	0,71	0,69	0,65	0,57	0,51	0,66	0,50	0,66	0,59	0,57	0,66
		Vrijeme iskorištenja	503,02	477,40	513,10	469,45	421,48	368,19	489,42	368,45	472,58	437,37	410,51	493,93
		Srednje mjesečno opt.	12,19	12,86	12,32	10,48	8,32	9,70	9,24	7,20	9,25	9,80	10,40	12,47
123.	Zvornik	Pmax (MW)	14,63	13,19	14,96	14,82	13,08	12,35	12,68	12,92	13,19	12,69	13,69	14,98
	T1 20 MVA	Faktor opterećenja	0,63	0,67	0,58	0,57	0,56	0,65	0,69	0,66	0,63	0,66	0,64	0,63
		Vrijeme iskorištenja	468,73	449,01	428,44	413,32	418,80	471,20	509,98	487,94	453,27	490,11	463,02	470,49
		Srednje mjesečno opt.	9,22	8,81	8,61	8,51	7,36	8,09	8,69	8,47	8,30	8,36	8,81	9,48

Red. br.	Naziv TS		2016. godina											
			I	II	III	IV	V	VI	VII	VIII	IX	X	XI	XII
1.	Banovići	Pmax (MW)	15,29	14,81	14,56	14,46	14,09	13,36	13,08	13,33	14,22	14,56	15,03	15,66
	T1 31,5 MVA	Faktor opterećenja	0,684	0,712	0,707	0,651	0,671	0,665	0,675	0,658	0,581	0,546	0,689	0,645
	T2 31,5 MVA	Vrijeme iskorištenja	508,54	478,57	526,37	468,86	498,93	478,51	502,51	489,35	418,43	406,15	496,08	479,86
		Srednje mjesečno opt.	10,45	10,55	10,30	9,41	9,45	8,88	8,83	8,77	8,26	7,95	10,35	10,10
2.	Banja Luka 1	Pmax (MW)	30,57	29,60	28,67	26,90	24,04	20,40	21,13	19,44	23,02	26,27	28,49	34,42
	T1 40 MVA	Faktor opterećenja	0,72	0,68	0,67	0,56	0,10	0,67	0,61	0,66	0,63	0,66	0,68	0,65
	T2 40 MVA	Vrijeme iskorištenja	539,13	460,12	497,17	401,76	77,13	479,92	456,84	487,62	456,53	489,95	490,92	481,03
		Srednje mjesečno opt.	22,15	20,27	19,16	15,01	2,49	13,60	12,97	12,74	14,60	17,30	19,42	22,25
3.	Banja Luka 2	Pmax (MW)	45,21	41,66	41,75	38,35	35,74	29,53	32,07	28,74	30,15	37,69	45,22	52,02
	T1 31,5 MVA	Faktor opterećenja	0,72	0,73	0,70	0,60	0,64	0,64	0,66	0,70	0,72	0,70	0,65	0,66
	T2 31,5 MVA	Vrijeme iskorištenja	535,76	490,77	520,97	431,70	478,35	458,16	488,36	519,39	519,21	519,87	470,08	494,34
		Srednje mjesečno opt.	32,55	30,43	29,23	23,00	22,98	18,79	21,05	20,06	21,74	26,34	29,52	34,57
4.	Banja Luka 3	Pmax (MW)	50,66	39,19	42,72	34,17	33,51	32,49	29,34	27,03	30,00	36,60	42,87	48,72
	T1 40 MVA	Faktor opterećenja	0,69	0,73	0,66	0,62	0,67	0,66	0,68	0,70	0,62	0,69	0,65	0,65
	T2 40 MVA	Vrijeme iskorištenja	379,16	510,87	494,25	447,57	495,66	478,10	502,67	524,36	447,73	510,29	470,77	480,45
		Srednje mjesečno opt.	34,76	28,76	28,38	21,24	22,32	21,57	19,83	19,05	18,66	25,10	28,03	31,46
5.	Banja Luka 4	Pmax (MW)	11,74	8,59	10,10	11,64	7,94	7,84	7,87	7,58	8,13	8,55	10,10	9,03
	T1 20 MVA	Faktor opterećenja	0,60	0,72	0,63	0,52	0,73	0,71	0,71	0,74	0,70	0,73	0,67	0,70
	T2 20 MVA	Vrijeme iskorištenja	449,74	498,10	470,09	370,92	601,79	509,64	530,27	547,34	505,02	542,82	478,89	519,18
		Srednje mjesečno opt.	7,10	6,15	6,38	5,99	5,81	5,55	5,61	5,58	5,70	6,24	6,72	6,30
6.	Banja Luka 5	Pmax (MW)	8,91	7,55	7,41	7,87	7,33	6,99	7,47	7,04	7,07	7,48	7,64	9,49
	T1 20 MVA	Faktor opterećenja	0,70	0,71	0,73	0,61	0,70	0,68	0,64	0,68	0,68	0,71	0,73	0,62
		Vrijeme iskorištenja	519,63	496,78	544,02	440,16	524,35	445,14	477,87	504,68	488,94	530,61	522,33	459,40
		Srednje mjesečno opt.	6,22	5,39	5,42	4,81	5,16	4,73	4,80	4,77	4,80	5,33	5,54	5,86
7.	Banja Luka 7	Pmax (MW)	8,61	8,08	9,07	7,73	7,72	7,04	7,28	7,29	7,56	8,01	8,48	8,95
	T1 20 MVA	Faktor opterećenja	0,79	0,84	0,74	0,76	0,81	0,84	0,81	0,82	0,78	0,75	0,80	0,78
	T2 20 MVA	Vrijeme iskorištenja	589,27	581,28	552,46	545,31	601,79	602,38	600,89	609,43	561,80	557,27	574,39	579,87
		Srednje mjesečno opt.	6,82	6,75	6,74	5,86	6,25	5,89	5,88	5,97	5,90	6,00	6,77	6,98

Red. br.	Naziv TS		2016. godina											
			I	II	III	IV	V	VI	VII	VIII	IX	X	XI	XII
8.	Banja Luka 8	Pmax (MW)	10,71	11,03	10,84	8,38	8,08	9,10	7,40	7,21	7,90	8,39	8,66	10,78
	T1 40 MVA	Faktor opterećenja	0,62	0,60	0,61	0,59	0,66	0,57	0,70	0,71	0,67	0,71	0,65	0,61
	T2 40 MVA	Vrijeme iskorištenja	460,52	419,16	455,26	424,63	493,08	410,11	523,27	529,99	480,96	525,03	469,98	455,39
		Srednje mjesečno opt.	6,63	6,64	6,63	4,94	5,36	5,18	5,21	5,14	5,28	5,92	5,65	6,60
9.	Bihać 2	Pmax (MW)	8,88	8,06	8,26	7,40	9,30	8,38	8,02	7,89	8,84	11,61	9,82	9,82
	T1 20 MVA	Faktor opterećenja	0,68	0,72	0,70	0,64	0,57	0,63	0,69	0,71	0,64	0,57	0,66	0,64
		Vrijeme iskorištenja	504,79	486,31	519,45	464,04	426,14	453,46	514,25	531,69	458,87	423,99	476,08	476,08
		Srednje mjesečno opt.	6,02	5,84	5,77	4,77	5,32	5,28	5,55	5,64	5,64	6,62	6,49	6,28
10.	Bijeljina 1	Pmax (MW)	35,64	29,34	29,67	28,29	27,25	21,97	17,08	23,17	24,05	28,89	36,70	35,06
	T1 20 MVA	Faktor opterećenja	0,68	0,71	0,72	0,64	0,64	0,61	0,72	0,69	0,71	0,70	0,60	0,72
	T2 20 MVA	Vrijeme iskorištenja	506,70	496,18	534,02	463,69	476,92	437,54	532,40	513,79	508,68	520,13	431,24	535,51
	T3 20 MVA	Srednje mjesečno opt.	24,27	20,92	21,30	18,22	17,47	13,35	12,22	16,00	16,99	20,20	21,98	25,23
11.	Bijeljina 2	Pmax (MW)	0,11	1,49	1,68	1,78	1,54	1,46	1,56	5,47	1,61	2,28	1,58	1,90
	T1 12,5 MVA	Faktor opterećenja	0,52	0,61	0,62	0,54	0,63	0,62	0,63	0,19	0,65	0,48	0,66	0,61
	T2 12,5 MVA	Vrijeme iskorištenja	386,79	425,85	458,57	392,19	469,03	448,30	470,29	140,30	467,37	360,39	473,22	454,53
		Srednje mjesečno opt.	0,06	0,91	1,04	0,97	0,97	0,91	0,99	1,03	1,04	1,10	1,04	1,16
12.	Bijeljina 3	Pmax (MW)	26,40	21,05	21,76	19,97	18,74	22,15	24,14	22,43	16,58	20,15	22,02	25,68
	T1 20 MVA	Faktor opterećenja	0,66	0,71	0,70	0,59	0,61	0,63	0,68	0,55	0,69	0,67	0,68	0,71
	T2 40 MVA	Vrijeme iskorištenja	490,08	493,00	517,38	422,98	356,01	450,28	508,77	406,61	494,30	499,62	492,72	525,78
		Srednje mjesečno opt.	17,39	14,91	15,13	11,73	11,50	13,85	16,51	12,26	11,38	13,53	15,07	18,15
13.	Bileća	Pmax (MW)	7,02	6,23	6,01	5,74	5,54	5,48	6,05	5,86	6,14	5,80	5,70	6,70
	T1 10 MVA	Faktor opterećenja	0,68	0,72	0,73	0,71	0,66	0,69	0,67	0,66	0,61	0,66	0,64	0,69
	T2 20 MVA	Vrijeme iskorištenja	502,22	503,43	539,55	510,24	492,56	497,32	495,43	494,19	441,25	493,61	462,29	512,20
		Srednje mjesečno opt.	4,74	4,51	4,36	4,07	3,67	3,79	4,03	3,89	3,77	3,84	3,66	4,61
14.	B.Krupa	Pmax (MW)	7,69	7,19	7,48	7,34	6,98	6,67	7,50	6,96	8,21	7,39	7,08	7,08
	T1 20 MVA	Faktor opterećenja	0,66	0,69	0,65	0,64	0,69	0,72	0,69	0,71	0,60	0,67	0,70	0,67
	T2 20 MVA	Vrijeme iskorištenja	493,33	486,31	484,74	457,75	513,87	517,92	512,69	525,51	429,95	495,30	501,59	501,59
		Srednje mjesečno opt.	5,10	4,96	4,88	4,67	4,82	4,80	5,17	4,92	4,90	4,92	4,93	4,77
15.	B. Brod	Pmax (MW)	18,51	19,26	19,72	19,17	19,04	18,92	19,71	19,43	19,58	10,11	19,90	20,44
	T1 20 MVA	Faktor opterećenja	0,48	0,59	0,78	0,66	0,72	0,78	0,74	0,57	0,65	0,71	0,73	0,75
	T2 16 MVA	Vrijeme iskorištenja	360,64	413,04	578,95	473,30	535,63	561,56	550,45	426,47	464,44	530,99	526,89	557,75
	T3 31,5 MVA	Srednje mjesečno opt.	8,97	11,43	15,34	12,60	13,70	14,76	14,58	11,14	12,63	7,22	14,56	15,33

Red. br.	Naziv TS		2016. godina											
			I	II	III	IV	V	VI	VII	VIII	IX	X	XI	XII
16.	B. Petrovac	Pmax (MW)	4,08	4,00	4,20	4,17	4,04	4,49	4,48	4,36	4,59	4,53	4,54	4,54
	T1 20 MVA	Faktor opterećenja	0,67	0,77	0,72	0,71	0,72	0,71	0,70	0,69	0,70	0,66	0,73	0,70
		Vrijeme iskorištenja	501,85	519,03	538,16	508,75	534,19	508,24	520,66	512,51	500,46	493,51	523,44	523,44
		Srednje mjesečno opt.	2,75	3,09	3,04	2,95	2,90	3,17	3,14	3,01	3,19	3,01	3,30	3,19
17.	B. Grahovo	Pmax (MW)	0,58	0,58	0,53	0,67	0,82	0,58	0,67	0,72	0,58	0,72	0,67	0,62
	T1 20 MVA	Faktor opterećenja	0,69	0,68	0,71	0,54	0,45	0,64	0,59	0,55	0,59	0,58	0,60	0,65
		Vrijeme iskorištenja	515,40	470,06	527,23	389,00	336,53	457,39	436,72	406,15	426,67	427,90	434,05	484,04
		Srednje mjesečno opt.	0,40	0,39	0,37	0,36	0,37	0,37	0,39	0,39	0,34	0,41	0,41	0,41
18.	Brčko 1	Pmax (MW)	34,02	27,62	27,88	27,40	26,08	23,72	24,28	21,98	21,58	27,02	29,03	34,06
	T1 40 MVA	Faktor opterećenja	0,66	0,73	0,71	0,58	0,60	0,64	0,67	0,69	0,69	0,69	0,72	0,73
	T2 40 MVA	Vrijeme iskorištenja	492,71	508,76	531,75	420,46	449,33	460,97	495,58	512,23	499,06	511,21	516,56	545,96
		Srednje mjesečno opt.	22,53	20,19	19,93	16,00	15,75	15,19	16,17	15,13	14,96	18,56	20,83	25,00
19.	Brčko 2	Pmax (MW)	33,91	23,99	24,06	20,16	21,42	18,49	23,20	28,20	20,65	26,64	25,56	29,08
	T1 40 MVA	Faktor opterećenja	0,63	0,75	0,72	0,63	0,61	0,68	0,54	0,52	0,68	0,60	0,73	0,72
	T2 20 MVA	Vrijeme iskorištenja	466,16	519,80	537,23	456,42	456,81	486,49	401,97	386,69	491,70	444,78	523,26	536,29
		Srednje mjesečno opt.	21,25	17,92	17,37	12,78	13,15	12,49	12,53	14,66	14,10	15,93	18,58	20,96
20.	Breza	Pmax (MW)	16,70	15,73	15,73	15,54	14,40	16,21	14,90	15,11	15,59	15,74	16,70	16,93
	T1 20 MVA	Faktor opterećenja	0,69	0,72	0,73	0,69	0,70	0,64	0,66	0,68	0,67	0,70	0,69	0,72
		Vrijeme iskorištenja	515,44	485,62	540,26	493,66	523,89	461,55	493,91	507,75	485,13	524,30	499,43	538,15
		Srednje mjesečno opt.	11,57	11,37	11,42	10,65	10,14	10,39	9,89	10,31	10,50	11,09	11,59	12,25
21.	Bugojno	Pmax (MW)	10,31	9,44	9,32	8,89	8,61	9,28	11,00	9,77	10,93	9,97	9,79	12,12
	T1 20 MVA	Faktor opterećenja	0,69	0,70	0,64	0,61	0,63	0,64	0,60	0,68	0,60	0,68	0,68	0,63
	T2 20 MVA	Vrijeme iskorištenja	516,43	469,32	479,45	440,21	466,80	462,18	448,64	504,03	432,00	504,59	489,86	471,63
		Srednje mjesečno opt.	7,15	6,59	6,01	5,43	5,40	5,96	6,63	6,62	6,56	6,76	6,66	7,68
22.	Busovača	Pmax (MW)	6,82	6,38	6,36	6,48	6,48	6,60	6,96	6,53	6,55	6,79	6,32	8,03
	T1 20 MVA	Faktor opterećenja	0,68	0,65	0,62	0,61	0,60	0,67	0,60	0,60	0,62	0,62	0,63	0,61
		Vrijeme iskorištenja	503,93	449,65	463,34	435,82	444,10	480,67	447,49	446,69	449,66	461,89	456,19	452,27
		Srednje mjesečno opt.	4,62	4,12	3,96	3,92	3,87	4,41	4,19	3,92	4,09	4,22	4,00	4,88
23.	Cazin 1	Pmax (MW)	15,80	14,62	16,20	15,12	14,34	14,09	14,86	14,58	15,82	15,86	15,90	15,90
	T1 20 MVA	Faktor opterećenja	0,64	0,67	0,62	0,64	0,69	0,68	0,69	0,69	0,62	0,64	0,65	0,63
	T2 20 MVA	Vrijeme iskorištenja	479,06	453,56	460,32	459,12	515,39	489,22	509,69	514,49	446,63	475,43	467,71	467,71
		Srednje mjesečno opt.	10,17	9,87	10,03	9,64	9,93	9,58	10,18	10,08	9,82	10,14	10,33	10,00

Red. br.	Naziv TS		2016. godina											
			I	II	III	IV	V	VI	VII	VIII	IX	X	XI	XII
24.	Cazin 2	Pmax (MW)	3,91	3,32	3,63	3,24	3,19	3,17	3,79	3,12	3,40	3,72	3,38	3,38
	T1 20 MVA	Faktor opterećenja	0,57	0,63	0,59	0,61	0,62	0,60	0,54	0,67	0,58	0,56	0,61	0,59
		Vrijeme iskorištenja	423,94	421,25	436,93	437,23	457,99	434,42	403,90	495,17	418,91	416,32	436,94	436,94
		Srednje mjesečno opt.	2,23	2,08	2,13	1,97	1,96	1,91	2,06	2,07	1,98	2,08	2,05	1,99
25.	Cementara	Pmax (MW)	11,73	10,19	10,82	10,82	10,08	9,83	10,39	8,97	11,55	10,92	11,46	11,64
	T1 31,5 MVA	Faktor opterećenja	0,62	0,68	0,62	0,64	0,61	0,60	0,52	0,65	0,54	0,65	0,63	0,63
		Vrijeme iskorištenja	461,88	458,48	458,04	458,04	451,81	430,33	389,14	482,55	390,28	481,95	457,10	467,02
		Srednje mjesečno opt.	7,28	6,95	6,66	6,88	6,12	5,88	5,43	5,82	6,26	7,07	7,28	7,31
26.	Čapljina	Pmax (MW)	13,78	12,34	12,86	9,89	9,17	9,94	10,80	10,32	9,26	10,66	11,90	15,07
	T1 20 MVA	Faktor opterećenja	0,67	0,66	0,61	0,65	0,68	0,65	0,69	0,69	0,67	0,62	0,63	0,63
	T2 20 MVA	Vrijeme iskorištenja	496,93	457,28	450,75	465,59	503,09	466,47	510,62	512,33	482,21	457,67	453,95	466,69
		Srednje mjesečno opt.	9,20	8,10	7,79	6,39	6,20	6,44	7,41	7,11	6,20	6,56	7,51	9,45
27.	Čelinac	Pmax (MW)	5,73	4,85	4,93	5,13	5,22	4,28	4,40	5,15	4,47	4,92	5,21	6,19
	T1 20 MVA	Faktor opterećenja	0,64	0,67	0,66	0,55	0,57	0,63	0,62	0,52	0,62	0,63	0,63	0,56
	T2 20 MVA	Vrijeme iskorištenja	474,33	464,59	487,43	399,53	422,28	455,18	460,00	387,83	448,51	469,02	450,27	418,66
		Srednje mjesečno opt.	3,65	3,24	3,23	2,84	2,96	2,71	2,72	2,68	2,79	3,10	3,26	3,48
28.	Čitluk	Pmax (MW)	17,38	14,78	17,86	15,26	14,54	17,47	16,37	19,44	16,70	15,89	15,17	20,30
	T1 20 MVA	Faktor opterećenja	0,68	0,73	0,62	0,64	0,66	0,61	0,69	0,64	0,62	0,69	0,71	0,61
	T2 20 MVA	Vrijeme iskorištenja	502,51	506,67	464,19	459,32	490,48	437,02	516,77	474,82	443,88	510,47	514,77	454,21
		Srednje mjesečno opt.	11,74	10,76	11,14	9,74	9,59	10,60	11,37	12,41	10,30	10,90	10,84	12,40
29.	Derventa	Pmax (MW)	14,94	13,24	13,13	12,04	12,50	16,29	11,49	11,65	12,40	13,72	19,42	15,51
	T1 20 MVA	Faktor opterećenja	0,65	0,70	0,71	0,68	0,67	0,51	0,73	0,70	0,68	0,67	0,50	0,70
	T2 20 MVA	Vrijeme iskorištenja	484,05	489,66	526,82	491,44	499,06	368,58	542,83	517,69	488,47	500,15	363,39	518,14
		Srednje mjesečno opt.	9,72	9,31	9,30	8,22	8,39	8,34	8,38	8,11	8,41	9,22	9,80	10,80
30.	Doboj 1	Pmax (MW)	17,28	15,92	14,76	15,46	23,14	23,14	21,82	14,89	24,48	15,98	25,12	24,03
	T1 20 MVA	Faktor opterećenja	0,66	0,67	0,63	0,60	0,41	0,44	0,50	0,70	0,44	0,73	0,55	0,54
	T2 20 MVA	Vrijeme iskorištenja	488,88	465,99	467,17	430,26	303,16	319,98	370,11	524,03	314,53	544,39	392,41	402,68
		Srednje mjesečno opt.	11,35	10,66	9,27	9,24	9,43	10,28	10,85	10,49	10,70	11,69	13,69	13,01
31.	Doboj 2	Pmax (MW)	10,04	8,87	16,98	10,23	13,68	8,84	8,09	7,46	7,78	9,00	12,57	14,06
	T1 20 MVA	Faktor opterećenja	0,65	0,70	0,41	0,57	0,46	0,60	0,64	0,69	0,67	0,62	0,47	0,56
	T2 20 MVA	Vrijeme iskorištenja	482,74	484,75	302,14	410,62	345,66	428,62	477,45	514,21	482,33	459,65	341,38	414,03
		Srednje mjesečno opt.	6,52	6,18	6,89	5,84	6,36	5,26	5,19	5,16	5,21	5,56	5,96	7,83

Red. br.	Naziv TS		2016. godina											
			I	II	III	IV	V	VI	VII	VIII	IX	X	XI	XII
32.	Doboj 3	Pmax (MW)	7,46	6,82	7,14	7,00	6,76	7,11	6,60	7,02	7,57	7,42	6,99	7,31
	T1 20 MVA	Faktor opterećenja	0,62	0,66	0,63	0,63	0,57	0,63	0,70	0,68	0,63	0,63	0,63	0,54
		Vrijeme iskorištenja	462,65	456,62	467,59	451,60	423,89	455,91	522,34	503,80	451,74	465,84	451,43	399,77
		Srednje mjesečno opt.	4,64	4,47	4,49	4,39	3,85	4,50	4,63	4,75	4,75	4,65	4,38	3,93
33.	Doboj Istok	Pmax (MW)	4,08	4,32	4,56	4,32	4,08	4,08	4,56	4,08	5,76	4,56	5,28	5,28
	T1 10 MVA	Faktor opterećenja	0,65	0,65	0,62	0,64	0,67	0,70	0,62	0,66	0,55	0,62	0,54	0,58
		Vrijeme iskorištenja	487,12	433,71	463,45	463,40	499,44	504,85	459,22	492,96	394,33	0,62	386,64	429,48
		Srednje mjesečno opt.	2,67	2,79	2,84	2,78	2,74	2,86	2,81	2,70	3,15	2,82	2,84	3,05
34.	Donji Vakuf	Pmax (MW)	3,29	3,24	3,10	3,17	3,34	3,96	3,75	3,49	4,41	3,92	3,46	3,89
	T1 20 MVA	Faktor opterećenja	0,51	0,47	0,43	0,43	0,44	0,44	0,51	0,54	0,43	0,50	0,53	0,57
		Vrijeme iskorištenja	381,26	319,00	318,59	310,60	327,39	316,57	376,66	398,38	310,93	373,37	381,96	425,01
		Srednje mjesečno opt.	1,69	1,54	1,33	1,37	1,47	1,74	1,90	1,87	1,91	1,97	1,84	2,22
35.	Drvar	Pmax (MW)	2,59	2,90	2,44	2,52	2,54	2,52	2,68	2,64	2,69	2,71	2,84	2,82
	T1 20 MVA	Faktor opterećenja	0,70	0,55	0,68	0,66	0,67	0,66	0,67	0,69	0,68	0,68	0,68	0,69
		Vrijeme iskorištenja	518,34	383,63	504,96	472,90	498,47	473,36	501,24	511,88	490,79	502,79	492,41	513,20
		Srednje mjesečno opt.	1,81	1,60	1,65	1,65	1,70	1,66	1,81	1,82	1,83	1,83	1,95	1,94
36.	Đurđevik	Pmax (MW)	26,04	26,30	26,55	24,06	17,48	14,07	16,39	23,51	19,94	25,89	18,77	23,97
	T1 31,5 MVA	Faktor opterećenja	0,40	0,44	0,42	0,39	0,54	0,63	0,54	0,40	0,49	0,44	0,54	0,47
	T2 31,5 MVA	Vrijeme iskorištenja	297,92	294,53	315,87	281,75	403,20	451,43	405,00	299,55	355,45	325,12	389,50	346,41
		Srednje mjesečno opt.	10,43	11,52	11,27	9,41	9,47	8,82	8,92	9,47	9,84	11,31	10,15	11,16
37.	Foča	Pmax (MW)	9,75	8,55	7,97	7,58	7,12	6,61	6,99	7,55	7,88	8,76	7,96	10,65
	T1 20 MVA	Faktor opterećenja	0,64	0,64	0,63	0,55	0,44	0,53	0,63	0,66	0,67	0,49	0,51	0,59
	T2 20 MVA	Vrijeme iskorištenja	477,17	446,22	467,05	397,50	324,55	380,94	466,60	492,95	484,94	367,68	364,11	440,38
		Srednje mjesečno opt.	6,25	5,48	5,00	4,18	3,10	3,50	4,38	5,00	5,30	4,33	4,02	6,30
38.	Fojnica	Pmax (MW)												6,13
	T1 20 MVA	Faktor opterećenja												0,42
		Vrijeme iskorištenja												309,33
		Srednje mjesečno opt.												2,55
39.	Gacko	Pmax (MW)	9,81	9,53	9,30	9,15	9,88	8,49	9,46	8,79	8,32	9,90	9,34	9,99
	T1 31,5 MVA	Faktor opterećenja	0,57	0,55	0,60	0,55	0,51	0,53	0,50	0,51	0,49	0,52	0,56	0,57
	T2 31,5 MVA	Vrijeme iskorištenja	427,26	384,84	445,02	392,62	381,49	382,19	369,12	381,70	352,05	389,75	403,32	423,27
		Srednje mjesečno opt.	5,63	5,27	5,56	4,99	5,06	4,51	4,69	4,51	4,07	5,18	5,23	5,68

Red. br.	Naziv TS		2016. godina											
			I	II	III	IV	V	VI	VII	VIII	IX	X	XI	XII
40.	Glamoč	Pmax (MW)	1,32	1,25	1,25	1,30	1,25	1,30	1,37	1,34	1,39	1,39	1,39	1,37
	T1 4 MVA	Faktor opterećenja	0,68	0,71	0,71	0,66	0,66	0,65	0,69	0,68	0,64	0,65	0,66	0,68
	T2 2,5 MVA	Vrijeme iskorištenja	508,01	492,60	526,97	477,41	488,61	466,89	509,83	508,85	459,03	483,71	473,48	505,45
		Srednje mjesečno opt.	0,90	0,88	0,88	0,86	0,82	0,84	0,94	0,92	0,89	0,91	0,92	0,93
41.	Goražde 1	Pmax (MW)	12,79	10,69	10,53	9,67	8,24	9,11	10,08	10,13	11,01	11,28	11,11	12,48
	T1 20 MVA	Faktor opterećenja	0,65	0,67	0,58	0,57	0,60	0,63	0,63	0,69	0,66	0,64	0,65	0,74
	T2 20 MVA	Vrijeme iskorištenja	480,30	447,97	432,17	409,26	449,79	456,03	466,42	509,98	478,76	473,87	468,37	553,66
		Srednje mjesečno opt.	8,26	7,13	6,12	5,50	4,98	5,77	6,32	6,94	7,32	7,18	7,23	9,29
42.	Goražde 2	Pmax (MW)	2,03	2,11	1,96	0,86	0,81	1,00	2,20	2,40	1,05	0,82	1,90	0,90
	T1 20 MVA	Faktor opterećenja	0,26	0,24	0,26	0,51	0,56	0,54	0,31	0,27	0,49	0,58	0,26	0,57
		Vrijeme iskorištenja	195,71	164,45	192,06	368,53	413,70	385,53	230,71	197,83	350,95	432,70	187,62	426,88
		Srednje mjesečno opt.	0,53	0,50	0,51	0,44	0,45	0,53	0,68	0,64	0,51	0,47	0,50	0,52
43.	Gračanica	Pmax (MW)	18,53	18,58	18,73	18,01	18,06	18,91	18,46	18,72	18,72	18,97	21,08	20,98
	T1 20 MVA	Faktor opterećenja	0,72	0,77	0,73	0,73	0,71	0,70	0,71	0,73	0,69	0,74	0,69	0,72
	T2 31,5 MVA	Vrijeme iskorištenja	535,17	518,47	539,66	523,61	528,98	506,94	529,53	542,96	499,62	546,99	494,81	536,82
		Srednje mjesečno opt.	13,33	14,34	13,58	13,10	12,84	13,31	13,14	13,66	12,99	13,95	14,49	15,14
44.	Gradiška	Pmax (MW)	17,37	14,78	14,87	14,97	13,64	12,64	13,37	12,26	13,29	14,74	15,44	17,68
	T1 20 MVA	Faktor opterećenja	0,71	0,74	0,73	0,60	0,69	0,69	0,69	0,71	0,68	0,70	0,71	0,67
	T2 20 MVA	Vrijeme iskorištenja	529,02	517,08	543,98	433,08	513,23	495,81	513,20	528,40	493,18	524,42	514,00	498,23
		Srednje mjesečno opt.	12,35	10,98	10,87	9,01	9,41	8,71	9,22	8,71	9,10	10,39	11,02	11,84
45.	Grude	Pmax (MW)	12,18	11,24	11,98	10,40	9,91	9,76	10,53	10,16	9,86	11,39	11,53	12,66
	T1 20 MVA	Faktor opterećenja	0,68	0,70	0,64	0,65	0,66	0,66	0,68	0,70	0,69	0,64	0,67	0,69
	T2 20 MVA	Vrijeme iskorištenja	505,13	486,42	479,36	468,29	487,69	474,72	503,46	518,15	497,86	478,93	480,77	509,91
		Srednje mjesečno opt.	8,27	7,85	7,72	6,76	6,49	6,43	7,13	7,08	6,82	7,33	7,70	8,68
46.	Hadžići	Pmax (MW)	9,34	9,43	10,35	10,32	9,96	10,58	12,24	10,59	10,62	10,16	10,56	9,87
	T1 31,5 MVA	Faktor opterećenja	0,70	0,70	0,69	0,69	0,71	0,68	0,58	0,69	0,63	0,68	0,67	0,71
		Vrijeme iskorištenja	522,28	471,00	514,30	497,08	527,48	490,73	430,41	510,75	451,21	504,90	484,32	529,36
		Srednje mjesečno opt.	6,56	6,61	7,15	7,12	7,06	7,21	7,08	7,27	6,66	6,89	7,10	7,02
47.	Jablanica	Pmax (MW)	3,25	3,20	2,94	2,68	2,75	2,82	2,81	2,69	2,59	3,23	2,89	3,29
	T1 20 MVA	Faktor opterećenja	0,64	0,64	0,62	0,62	0,61	0,56	0,60	0,57	0,67	0,58	0,66	0,67
		Vrijeme iskorištenja	478,74	433,34	458,56	446,32	453,63	405,62	445,59	427,66	485,47	433,62	474,67	499,80
		Srednje mjesečno opt.	2,09	2,06	1,81	1,66	1,68	1,59	1,68	1,55	1,75	1,88	1,91	2,21

Red. br.	Naziv TS		2016. godina											
			I	II	III	IV	V	VI	VII	VIII	IX	X	XI	XII
48.	Jajce 1	Pmax (MW)	5,14	5,02	4,78	6,62	6,58	5,85	4,73	6,52	6,00	4,74	4,85	6,41
	T1 40 MVA	Faktor opterećenja	0,70	0,66	0,66	0,43	0,43	0,50	0,66	0,48	0,51	0,68	0,69	0,59
	T2 20 MVA	Vrijeme iskorištenja	519,90	461,92	494,33	310,14	322,75	357,74	489,20	360,84	368,36	507,07	495,86	439,87
		Srednje mjesečno opt.	3,59	3,33	3,18	2,85	2,86	2,91	3,11	3,16	3,07	3,23	3,34	3,79
49.	Janja	Pmax (MW)	5,97	5,14	5,37	5,52	5,33	4,77	5,32	5,17	5,76	5,31	5,29	6,49
	T1 20 MVA	Faktor opterećenja	0,60	0,63	0,63	0,59	0,58	0,63	0,60	0,62	0,56	0,62	0,63	0,57
		Vrijeme iskorištenja	446,51	436,73	465,91	422,16	434,71	453,21	448,79	461,34	400,58	464,17	452,00	426,41
		Srednje mjesečno opt.	3,58	3,22	3,36	3,24	3,11	3,00	3,21	3,20	3,20	3,31	3,32	3,72
50.	Kiseljak	Pmax (MW)	17,08	15,95	14,96	14,74	13,94	15,31	16,08	15,16	17,23	16,33	17,69	17,62
	T1 20 MVA	Faktor opterećenja	0,66	0,60	0,62	0,56	0,57	0,66	0,68	0,68	0,65	0,69	0,56	0,61
		Vrijeme iskorištenja	489,83	417,03	464,08	400,56	425,65	478,43	507,02	503,38	468,20	509,70	405,84	457,39
		Srednje mjesečno opt.	11,25	9,56	9,33	8,20	7,98	10,17	10,96	10,25	11,21	11,19	9,97	10,83
51.	Kladanj	Pmax (MW)	6,93	6,55	5,78	6,64	6,36	6,53	6,12	6,27	6,73	6,49	6,71	6,47
	T1 20 MVA	Faktor opterećenja	0,60	0,67	0,67	0,59	0,67	0,62	0,63	0,65	0,59	0,65	0,63	0,69
		Vrijeme iskorištenja	444,78	450,92	498,88	428,23	498,02	446,56	466,34	486,55	423,96	484,81	456,47	515,83
		Srednje mjesečno opt.	4,14	4,40	3,88	3,95	4,26	4,05	3,83	4,10	3,96	4,23	4,25	4,49
52.	Ključ	Pmax (MW)	4,11	3,72	4,23	3,88	3,93	3,84	4,62	4,48	4,91	3,99	4,13	4,13
	T1 20 MVA	Faktor opterećenja	0,62	0,66	0,59	0,63	0,63	0,65	0,66	0,65	0,55	0,68	0,67	0,64
		Vrijeme iskorištenja	462,88	443,49	439,03	451,11	467,31	467,38	491,36	487,31	397,89	509,16	479,54	479,54
		Srednje mjesečno opt.	2,56	2,46	2,49	2,43	2,47	2,49	3,05	2,93	2,71	2,73	2,75	2,66
53.	Konjic	Pmax (MW)	10,84	9,29	5,94	9,19	6,92	10,69	11,19	10,10	10,14	10,10	8,46	12,73
	T1 20 MVA	Faktor opterećenja	0,62	0,46	0,50	0,47	0,35	0,52	0,60	0,68	0,63	0,51	0,41	0,69
	T2 16 MVA	Vrijeme iskorištenja	460,67	310,01	371,33	341,10	261,70	372,48	442,68	507,37	456,17	381,99	296,07	513,12
		Srednje mjesečno opt.	6,71	4,29	2,96	4,35	2,43	5,53	6,66	6,89	6,42	5,19	3,48	8,78
54.	Kotor Varoš	Pmax (MW)	10,04	8,85	9,01	8,69	8,29	10,09	10,73	8,54	10,22	10,09	10,10	11,94
	T1 20 MVA	Faktor opterećenja	0,62	0,58	0,57	0,51	0,58	0,61	0,54	0,51	0,58	0,55	0,56	0,59
	T2 20 MVA	Vrijeme iskorištenja	458,05	406,93	425,30	367,73	430,99	439,12	400,50	380,41	416,09	409,03	405,89	437,53
		Srednje mjesečno opt.	6,18	5,17	5,15	4,44	4,80	6,16	5,78	4,37	5,90	5,55	5,69	7,02
55.	Kozarska Dubica	Pmax (MW)	18,54	17,43	17,65	16,87	16,87	15,88	18,48	18,08	18,31	19,41	19,70	21,16
	T1 20 MVA	Faktor opterećenja	0,74	0,78	0,81	0,75	0,77	0,78	0,76	0,67	0,79	0,79	0,80	0,75
	T2 20 MVA	Vrijeme iskorištenja	551,49	446,94	500,13	540,96	574,39	564,39	565,53	495,11	567,33	589,05	579,35	559,89
		Srednje mjesečno opt.	13,74	13,53	14,32	12,67	13,02	12,45	14,05	12,03	14,43	15,36	15,85	15,93

Red. br.	Naziv TS		2016. godina											
			I	II	III	IV	V	VI	VII	VIII	IX	X	XI	XII
56.	Kupres	Pmax (MW)	2,86	2,18	1,37	1,37	1,37	1,34	1,51	2,14	1,49	1,51	1,51	3,96
	T1 20 MVA	Faktor opterećenja	0,55	0,50	0,71	0,65	0,65	0,66	0,61	0,46	0,62	0,64	0,66	0,35
		Vrijeme iskorištenja	407,43	350,47	525,30	470,97	484,45	477,11	457,52	341,82	444,31	472,61	475,85	258,23
		Srednje mjesečno opt.	1,56	1,10	0,97	0,89	0,89	0,89	0,93	0,98	0,92	0,96	1,00	1,37
57.	Laktaši	Pmax (MW)	18,92	15,56	15,67	16,81	15,85	14,44	14,87	14,56	14,27	15,57	18,48	18,96
	T1 20 MVA	Faktor opterećenja	0,72	0,75	0,73	0,62	0,66	0,68	0,68	0,67	0,71	0,73	0,72	0,72
	T2 20 MVA	Vrijeme iskorištenja	532,32	520,03	540,88	444,20	493,87	489,53	503,35	501,94	512,26	544,05	518,75	537,02
		Srednje mjesečno opt.	13,54	11,63	11,39	10,37	10,52	9,82	10,06	9,82	10,16	11,38	13,31	13,69
58.	Livno	Pmax (MW)	10,27	9,55	10,60	9,08	8,61	8,41	8,75	9,22	8,96	9,39	9,29	13,24
	T1 20 MVA	Faktor opterećenja	0,71	0,69	0,65	0,64	0,70	0,68	0,63	0,68	0,65	0,68	0,72	0,57
	T2 20 MVA	Vrijeme iskorištenja	525,98	479,75	480,83	463,21	521,33	486,03	465,54	504,17	469,37	507,94	520,08	425,99
		Srednje mjesečno opt.	7,26	6,58	6,85	5,84	6,03	5,68	5,48	6,25	5,84	6,41	6,71	7,58
59.	Lopare	Pmax (MW)	3,06	2,26	2,46	2,72	2,46	2,06	2,34	2,36	2,18	2,36	2,40	3,10
	T1 20 MVA	Faktor opterećenja	0,57	0,67	0,62	0,54	0,61	0,68	0,65	0,62	0,66	0,64	0,66	0,59
		Vrijeme iskorištenja	422,74	463,41	459,86	390,39	453,25	489,10	480,15	463,31	471,74	478,03	473,73	440,47
		Srednje mjesečno opt.	1,74	1,50	1,52	1,47	1,50	1,40	1,51	1,47	1,43	1,52	1,58	1,84
60.	Lukavac	Pmax (MW)	30,57	34,22	39,65	30,17	31,02	27,34	27,37	31,32	29,30	31,21	28,53	33,68
	T1 20 MVA	Faktor opterećenja	0,62	0,63	0,61	0,61	0,56	0,55	0,51	0,51	0,59	0,55	0,66	0,73
	T2 20 MVA	Vrijeme iskorištenja	461,49	422,54	455,49	436,32	413,15	393,32	376,90	382,00	421,80	409,19	472,17	545,24
		Srednje mjesečno opt.	18,96	21,52	24,28	18,28	17,22	14,94	13,87	16,08	17,17	17,16	18,71	24,68
61.	Ljubuški	Pmax (MW)	14,98	13,73	14,21	11,86	10,90	11,62	12,43	12,19	10,51	12,19	13,68	16,46
	T1 20 MVA	Faktor opterećenja	0,67	0,66	0,62	0,63	0,66	0,64	0,68	0,67	0,70	0,65	0,63	0,63
	T2 20 MVA	Vrijeme iskorištenja	495,91	456,95	457,86	454,82	492,78	461,08	508,21	496,34	500,78	483,08	456,94	466,67
		Srednje mjesečno opt.	9,98	9,01	8,74	7,49	7,22	7,44	8,49	8,13	7,31	7,92	8,68	10,33
62.	Maglaj	Pmax (MW)	15,55	13,71	14,95	19,18	18,66	15,99	15,89	15,31	16,60	19,76	15,58	19,28
	T1 20 MVA	Faktor opterećenja	0,41	0,49	0,51	0,36	0,36	0,37	0,36	0,44	0,45	0,36	0,32	0,39
	T2 40 MVA	Vrijeme iskorištenja	304,59	329,35	377,39	257,99	269,45	264,78	269,06	328,81	326,10	267,74	231,40	290,40
		Srednje mjesečno opt.	6,37	6,72	7,58	6,87	6,76	5,88	5,75	6,77	7,52	7,11	5,01	7,53
63.	Modriča	Pmax (MW)	15,34	12,80	14,30	13,42	12,35	12,33	17,85	11,68	13,29	12,32	14,24	16,72
	T1 20 MVA	Faktor opterećenja	0,62	0,67	0,68	0,68	0,62	0,72	0,51	0,65	0,66	0,67	0,62	0,68
	T2 20 MVA	Vrijeme iskorištenja	463,13	467,50	502,70	488,55	459,16	518,44	382,60	482,87	474,27	497,27	446,35	504,24
		Srednje mjesečno opt.	9,55	8,60	9,66	9,11	7,62	8,88	9,18	7,58	8,75	8,23	8,83	11,33

Red. br.	Naziv TS		2016. godina											
			I	II	III	IV	V	VI	VII	VIII	IX	X	XI	XII
64.	Mostar 2	Pmax (MW)	27,38	24,88	24,22	21,04	20,63	22,77	24,31	21,28	20,13	20,77	24,51	26,08
	T1 40 MVA	Faktor opterećenja	0,69	0,72	0,69	0,65	0,65	0,61	0,64	0,25	0,54	0,68	0,65	0,69
	T2 20 MVA	Vrijeme iskorištenja	516,51	483,13	513,98	467,50	485,76	437,18	476,02	184,68	387,27	502,64	469,50	515,93
		Srednje mjesečno opt.	19,01	17,89	16,73	13,66	13,47	13,83	15,55	5,28	10,83	14,03	15,98	18,09
65.	Mostar 5	Pmax (MW)	8,83	7,82	7,44	6,72	6,05	7,25	8,02	10,27	10,46	5,66	6,05	7,44
	T1 20 MVA	Faktor opterećenja	0,57	0,61	0,59	0,58	0,63	0,55	0,57	0,57	0,35	0,58	0,62	0,60
	T2 20 MVA	Vrijeme iskorištenja	424,14	421,71	439,90	419,59	470,54	392,97	423,34	423,61	252,13	430,58	446,25	444,88
		Srednje mjesečno opt.	5,04	4,74	4,40	3,92	3,82	3,96	4,56	5,85	3,66	3,28	3,75	4,45
66.	Mostar 6	Pmax (MW)	24,05	20,21	19,30	15,60	14,02	16,13	16,85	18,86	19,44	27,84	23,09	14,54
	T1 20 MVA	Faktor opterećenja	0,64	0,69	0,63	0,61	0,65	0,56	0,57	0,47	0,52	0,42	0,55	0,66
	T2 20 MVA	Vrijeme iskorištenja	475,06	479,25	466,27	437,32	485,84	402,90	426,44	349,73	377,98	313,32	395,33	494,27
		Srednje mjesečno opt.	15,36	13,91	12,09	9,48	9,15	9,02	9,66	8,87	10,21	11,72	12,68	9,66
67.	Mostar 7	Pmax (MW)	24,86	19,34	19,78	15,36	13,63	17,04	17,42	19,10	16,32	14,45	26,35	31,87
	T1 20 MVA	Faktor opterećenja	0,66	0,72	0,68	0,63	0,69	0,57	0,60	0,63	0,51	0,64	0,51	0,68
	T2 20 MVA	Vrijeme iskorištenja	488,21	485,18	507,25	450,76	513,82	408,09	447,83	465,83	370,66	473,58	364,48	506,34
		Srednje mjesečno opt.	16,32	13,97	13,48	9,62	9,41	9,66	10,49	11,96	8,40	9,20	13,34	21,69
68.	Mostar 9	Pmax (MW)	1,96	1,85	1,91	1,63	1,26	1,33	1,37	11,20	10,80	2,68	1,74	5,30
	T1 4 MVA	Faktor opterećenja	0,66	0,58	0,59	0,52	0,58	0,57	0,64	0,44	0,19	0,45	0,50	0,64
	T2 4 MVA	Vrijeme iskorištenja	488,31	402,09	435,66	373,16	434,38	410,31	474,96	326,79	137,41	335,97	357,51	479,16
		Srednje mjesečno opt.	1,28	1,07	1,12	0,85	0,74	0,76	0,87	4,92	2,06	1,21	0,86	3,41
69.	Mrkonjić Grad	Pmax (MW)	16,88	16,21	15,57	16,33	14,96	15,37	15,30	15,08	15,46	15,67	16,78	17,26
	T1 20 MVA	Faktor opterećenja	0,66	0,64	0,67	0,59	0,70	0,65	0,64	0,65	0,64	0,66	0,64	0,64
	T2 20 MVA	Vrijeme iskorištenja	493,92	446,94	500,13	422,21	517,33	470,70	478,34	480,30	459,84	490,79	457,55	477,23
		Srednje mjesečno opt.	11,20	10,41	10,47	9,57	10,40	10,05	9,84	9,74	9,87	10,34	10,67	11,07
70.	Novi Travnik	Pmax (MW)	6,96	6,58	6,67	6,05	5,86	5,66	6,10	6,05	6,58	6,77	6,77	8,83
	T1 20 MVA	Faktor opterećenja	0,69	0,66	0,57	0,63	0,63	0,66	0,64	0,65	0,63	0,67	0,69	0,60
	T2 10 MVA	Vrijeme iskorištenja	512,96	456,20	426,87	452,17	466,39	475,65	472,83	482,98	453,11	495,20	496,80	444,02
		Srednje mjesečno opt.	4,80	4,31	3,83	3,80	3,67	3,74	3,87	3,93	4,14	4,50	4,67	5,27
71.	Neum	Pmax (MW)	2,86	3,77	2,83	2,71	2,95	4,20	6,34	6,60	4,78	3,10	2,88	3,48
	T1 20 MVA	Faktor opterećenja	0,57	0,42	0,61	0,61	0,63	0,56	0,62	0,60	0,55	0,57	0,57	0,56
		Vrijeme iskorištenja	424,02	294,24	453,05	438,28	465,96	405,85	460,31	448,04	396,15	423,30	408,15	417,47
		Srednje mjesečno opt.	1,63	1,59	1,72	1,65	1,85	2,37	3,92	3,97	2,63	1,76	1,63	1,95

Red. br.	Naziv TS		2016. godina											
			I	II	III	IV	V	VI	VII	VIII	IX	X	XI	XII
72.	Nevesinje	Pmax (MW)	5,16	4,25	4,22	4,43	3,95	4,15	3,81	4,34	4,36	4,51	4,50	4,63
	T1 20 MVA	Faktor opterećenja	0,56	0,64	0,64	0,57	0,63	0,62	0,70	0,61	0,59	0,59	0,62	0,63
		Vrijeme iskorištenja	419,80	445,89	472,90	413,85	470,09	444,51	520,46	457,56	423,18	435,27	444,57	469,84
		Srednje mjesečno opt.	2,91	2,72	2,68	2,55	2,49	2,56	2,67	2,67	2,56	2,64	2,78	2,93
73.	Nova Topola	Pmax (MW)	13,16	12,09	12,33	11,45	11,16	10,46	10,95	10,37	10,82	11,64	12,35	13,09
	T1 20 MVA	Faktor opterećenja	0,69	0,69	0,71	0,62	0,69	0,67	0,66	0,66	0,67	0,67	0,69	0,67
		Vrijeme iskorištenja	513,90	482,57	525,93	449,69	513,94	484,77	494,71	494,66	481,78	501,43	498,98	484,83
		Srednje mjesečno opt.	9,09	8,38	8,71	7,15	7,71	7,05	7,28	6,89	7,24	7,84	8,56	8,82
74.	Novi Grad	Pmax (MW)	12,15	11,72	11,79	11,14	10,04	10,93	10,45	8,95	8,92	10,33	9,74	11,09
	T1 20 MVA	Faktor opterećenja	0,69	0,69	0,69	0,65	0,72	0,66	0,52	0,64	0,67	0,62	0,69	0,63
		Vrijeme iskorištenja	514,79	480,65	513,47	470,60	533,33	473,63	385,43	474,93	479,27	461,95	493,60	471,83
		Srednje mjesečno opt.	8,41	8,09	8,14	7,28	7,19	7,19	5,42	5,71	5,94	6,41	6,68	7,03
75.	Odžak	Pmax (MW)	7,56	6,55	10,98	11,59	6,70	6,28	6,66	7,05	6,48	7,70	7,56	8,73
	T1 20 MVA	Faktor opterećenja	0,68	0,73	0,44	0,40	0,67	0,70	0,68	0,66	0,68	0,64	0,67	0,66
		Vrijeme iskorištenja	503,12	504,82	327,14	284,72	497,67	500,88	505,72	490,26	493,07	473,94	484,23	489,52
		Srednje mjesečno opt.	5,11	4,75	4,83	4,58	4,48	4,37	4,53	4,65	4,43	4,90	5,08	5,74
76.	Orašje	Pmax (MW)	12,55	10,42	12,62	9,86	9,48	8,98	10,52	11,04	9,65	11,37	10,38	15,03
	T1 20 MVA	Faktor opterećenja	0,65	0,70	0,60	0,66	0,68	0,70	0,65	0,63	0,68	0,63	0,70	0,59
	T2 20 MVA	Vrijeme iskorištenja	486,23	487,27	445,53	473,20	502,65	503,32	482,40	471,00	488,75	465,20	505,93	437,89
		Srednje mjesečno opt.	8,20	7,30	7,56	6,48	6,40	6,28	6,82	6,99	6,55	7,11	7,30	8,85
77.	Pale	Pmax (MW)	17,81	16,53	15,02	13,54	12,96	13,02	11,37	11,87	13,08	14,52	15,76	19,44
	T1 20 MVA	Faktor opterećenja	0,68	0,67	0,73	0,66	0,67	0,62	0,69	0,68	0,66	0,69	0,69	0,66
	T2 20 MVA	Vrijeme iskorištenja	506,86	468,94	540,15	476,07	500,60	444,21	513,48	506,00	478,09	511,74	496,00	490,63
		Srednje mjesečno opt.	12,13	11,14	10,91	8,95	8,72	8,03	7,85	8,07	8,69	9,99	10,85	12,82
78.	Pazarić	Pmax (MW)	4,29	9,98	3,64	8,61	3,63	3,41	3,72	3,43	4,46	3,87	4,82	4,94
	T1 20 MVA	Faktor opterećenja	0,61	0,24	0,61	0,28	0,59	0,63	0,56	0,64	0,49	0,59	0,57	0,58
		Vrijeme iskorištenja	452,68	162,72	452,41	200,19	438,80	453,63	417,66	475,86	352,53	437,51	413,27	428,18
		Srednje mjesečno opt.	2,61	2,42	2,21	2,39	2,14	2,15	2,09	2,19	2,18	2,28	2,77	2,84
79.	Posušje	Pmax (MW)	10,80	10,27	10,27	9,79	9,55	8,98	9,22	9,02	8,78	10,08	10,03	10,56
	T1 20 MVA	Faktor opterećenja	0,68	0,71	0,70	0,68	0,70	0,70	0,71	0,70	0,71	0,68	0,72	0,71
	T2 20 MVA	Vrijeme iskorištenja	504,79	497,17	522,54	491,13	518,83	505,95	528,64	523,64	514,35	503,23	521,78	527,91
		Srednje mjesečno opt.	7,33	7,34	7,21	6,68	6,66	6,31	6,55	6,35	6,28	6,82	7,27	7,49

Red. br.	Naziv TS		2016. godina											
			I	II	III	IV	V	VI	VII	VIII	IX	X	XI	XII
80.	Prijedor 1	Pmax (MW)	25,62	20,74	21,15	20,74	19,57	16,07	18,75	20,43	25,99	20,30	20,32	25,04
	T1 20 MVA	Faktor opterećenja	0,71	0,74	0,72	0,61	0,68	0,67	0,66	0,61	0,46	0,65	0,71	0,65
	T2 20 MVA	Vrijeme iskorištenja	529,35	515,44	536,17	440,25	507,52	482,23	491,81	455,35	334,43	483,42	513,03	485,89
		Srednje mjesečno opt.	18,23	15,36	15,24	12,68	13,35	10,76	12,39	12,51	12,07	13,19	14,48	16,35
81.	Prijedor 3	Pmax (MW)	13,70	13,05	12,02	12,25	11,42	13,82	11,33	10,27	11,61	13,40	12,42	14,51
	T1 20 MVA	Faktor opterećenja	0,70	0,63	0,69	0,59	0,66	0,56	0,72	0,67	0,59	0,63	0,68	0,62
		Vrijeme iskorištenja	517,61	8,51	514,90	423,00	489,15	399,85	535,54	499,55	421,33	471,38	487,31	458,64
		Srednje mjesečno opt.	9,53	8,22	8,32	7,20	7,51	7,68	8,15	6,90	6,79	8,49	8,41	8,94
82.	Prijedor 5	Pmax (MW)	6,63	10,44	10,98	10,65	10,19	9,27	9,31	9,23	9,34	9,92	10,34	11,09
	T1 16 MVA	Faktor opterećenja	0,69	0,63	0,61	0,60	0,62	0,63	0,63	0,61	0,60	0,55	0,61	0,54
	T2 12 MVA	Vrijeme iskorištenja	513,79	441,13	456,30	431,71	459,40	451,34	466,39	455,20	428,84	409,72	442,43	401,34
	T3 20 MVA	Srednje mjesečno opt.	4,58	6,62	6,73	6,39	6,29	5,81	5,84	5,65	5,57	5,46	6,36	5,98
83.	Prnjavor	Pmax (MW)	20,03	17,72	19,02	18,06	18,07	15,49	16,79	16,44	17,10	18,80	20,30	21,68
	T1 20 MVA	Faktor opterećenja	0,68	0,69	0,65	0,60	0,64	0,68	0,67	0,66	0,65	0,65	0,65	0,63
	T2 20 MVA	Vrijeme iskorištenja	503,67	483,10	483,49	433,78	474,18	489,59	497,74	489,47	466,66	486,68	466,93	471,45
		Srednje mjesečno opt.	13,56	12,30	12,36	10,88	11,51	10,54	11,23	10,81	11,08	12,30	13,17	13,74
84.	Rama	Pmax (MW)	5,15	4,61	2,69	3,14	3,06	2,92	3,36	3,63	4,08	4,15	3,98	6,46
	T1 20 MVA	Faktor opterećenja	0,53	0,37	0,39	0,39	0,44	0,48	0,58	0,60	0,50	0,52	0,46	0,42
		Vrijeme iskorištenja	391,11	260,71	287,49	281,98	329,90	348,92	434,10	449,11	363,48	389,57	328,78	315,81
		Srednje mjesečno opt.	2,71	1,73	1,04	1,23	1,36	1,42	1,96	2,19	2,06	2,17	1,82	2,74
85.	Rogatica	Pmax (MW)	4,15	3,60	3,55	3,99	3,74	3,47	3,57	3,63	3,91	4,41	4,10	4,23
	T1 20 MVA	Faktor opterećenja	0,62	0,68	0,68	0,57	0,64	0,67	0,69	0,67	0,65	0,62	0,69	0,68
		Vrijeme iskorištenja	460,00	470,66	505,90	413,77	474,53	485,59	515,49	499,69	466,26	461,09	493,93	505,85
		Srednje mjesečno opt.	2,57	2,43	2,42	2,29	2,39	2,34	2,47	2,44	2,53	2,73	2,82	2,87
86.	Sanski Most	Pmax (MW)	10,27	9,30	10,08	9,52	9,11	9,33	10,55	9,86	10,53	11,19	11,07	11,07
	T1 20 MVA	Faktor opterećenja	0,66	0,71	0,65	0,64	0,67	0,69	0,68	0,67	0,62	0,58	0,58	0,56
	T2 20 MVA	Vrijeme iskorištenja	492,81	474,00	480,62	460,77	494,83	497,26	502,72	495,87	443,72	431,47	415,00	415,00
		Srednje mjesečno opt.	6,80	6,56	6,51	6,09	6,06	6,45	7,13	6,57	6,49	6,49	6,38	6,17
87.	Sarajevo 1	Pmax (MW)	22,22	26,27	20,37	25,99	24,41	18,24	19,25	16,13	20,82	20,72	21,72	25,09
	T2 63 MVA	Faktor opterećenja	0,78	0,64	0,77	0,56	0,60	0,79	0,70	0,80	0,65	0,73	0,75	0,74
	T3 20 MVA	Vrijeme iskorištenja	583,53	427,62	573,71	404,09	449,40	567,07	523,06	595,64	466,65	546,53	539,76	551,70
		Srednje mjesečno opt.	17,43	16,72	15,71	14,59	14,74	14,37	13,53	12,92	13,49	15,22	16,29	18,60

Red. br.	Naziv TS		2016. godina											
			I	II	III	IV	V	VI	VII	VIII	IX	X	XI	XII
88.	Sarajevo 2	Pmax (MW)	14,76	13,76	13,45	12,56	12,61	13,64	12,18	11,37	11,07	12,20	18,76	13,82
	T1 31,5 MVA	Faktor opterećenja	0,70	0,71	0,69	0,67	0,65	0,61	0,60	0,63	0,65	0,69	0,50	0,71
	T2 63 MVA	Vrijeme iskorištenja	521,52	474,40	515,68	0,67	485,36	0,61	448,02	469,76	468,57	511,79	360,91	524,53
		Srednje mjesečno opt.	10,34	9,71	9,32	8,36	8,23	8,33	7,34	7,18	7,21	8,39	9,40	9,75
89.	Sarajevo 4	Pmax (MW)	16,11	15,38	15,08	13,56	12,96	12,57	11,72	12,63	13,59	15,13	16,13	17,80
	T1 20 MVA	Faktor opterećenja	0,73	0,71	0,71	0,67	0,68	0,67	0,70	0,67	0,66	0,68	0,69	0,74
	T2 20 MVA	Vrijeme iskorištenja	544,41	480,18	525,39	484,55	504,08	484,80	517,47	495,04	473,54	502,56	499,59	551,91
		Srednje mjesečno opt.	11,79	10,99	10,65	9,13	8,78	8,46	8,15	8,40	8,94	10,22	11,19	13,20
90.	Sarajevo 5	Pmax (MW)	29,16	26,52	25,26	22,57	22,46	18,97	18,85	17,32	20,83	24,05	24,94	30,52
	T1 31,5 MVA	Faktor opterećenja	0,73	0,72	0,71	0,64	0,63	0,69	0,67	0,71	0,63	0,67	0,71	0,72
	T2 31,5 MVA	Vrijeme iskorištenja	540,53	481,23	531,51	459,49	468,69	494,77	495,60	526,71	451,78	499,09	508,82	534,68
		Srednje mjesečno opt.	21,19	18,99	18,04	14,40	14,15	13,03	12,56	12,26	13,07	16,13	17,63	21,94
91.	Sarajevo 7	Pmax (MW)	26,49	25,36	24,18	22,48	21,44	22,70	23,93	22,26	21,99	24,98	25,20	32,30
	T1 31,5 MVA	Faktor opterećenja	0,69	0,70	0,71	0,68	0,67	0,64	0,64	0,66	0,67	0,64	0,66	0,68
	T2 31,5 MVA	Vrijeme iskorištenja	515,41	473,09	527,44	487,95	498,56	457,21	475,80	487,71	481,53	475,48	473,73	507,53
		Srednje mjesečno opt.	18,35	17,86	17,14	15,23	14,37	14,41	15,30	14,59	14,71	15,97	16,58	22,03
92.	Sarajevo 8	Pmax (MW)	22,41	22,28	22,62	19,74	18,48	19,15	20,40	19,77	21,70	23,11	25,48	24,57
	T1 31,5 MVA	Faktor opterećenja	0,72	0,70	0,67	0,66	0,69	0,66	0,69	0,75	0,68	0,69	0,65	0,73
	T2 31,5 MVA	Vrijeme iskorištenja	538,25	471,11	498,26	477,35	510,74	473,37	511,73	555,96	491,16	511,07	464,70	539,62
		Srednje mjesečno opt.	16,21	15,62	15,15	13,09	12,69	12,59	14,03	14,77	14,80	15,87	16,45	17,82
93.	Sarajevo 11	Pmax (MW)	23,80	20,34	20,67	18,92	17,74	14,34	15,42	16,34	15,98	19,75	22,61	27,28
	T1 31,5 MVA	Faktor opterećenja	0,70	0,75	0,72	0,62	0,63	0,71	0,66	0,64	0,71	0,68	0,68	0,71
	T2 31,5 MVA	Vrijeme iskorištenja	523,17	504,74	536,06	444,13	468,86	512,69	493,72	477,18	513,13	505,92	487,28	530,45
		Srednje mjesečno opt.	16,74	15,28	14,89	11,67	11,18	10,21	10,23	10,48	11,39	13,43	15,30	19,45
94.	Sarajevo 12	Pmax (MW)	6,48	6,14	6,06	5,76	6,11	5,54	4,43	4,22	5,51	5,81	6,67	8,64
	T1 10 MVA	Faktor opterećenja	0,65	0,64	0,62	0,55	0,56	0,58	0,62	0,64	0,54	0,55	0,58	0,50
		Vrijeme iskorištenja	482,78	428,89	463,50	395,46	419,95	417,58	458,38	474,47	386,56	406,81	414,57	375,28
		Srednje mjesečno opt.	4,20	3,92	3,78	3,16	3,45	3,21	2,73	2,69	2,96	3,18	3,84	4,36
95.	Sarajevo 13	Pmax (MW)	27,61	23,71	22,31	21,36	21,14	19,00	19,62	17,26	17,26	20,70	22,24	20,94
	T1 40 MVA	Faktor opterećenja	0,63	0,66	0,66	0,60	0,61	0,65	0,61	0,66	0,67	0,66	0,67	0,64
	T2 31,5 MVA	Vrijeme iskorištenja	469,01	443,04	494,48	433,42	455,43	469,37	454,98	493,95	480,25	489,76	483,90	473,28
		Srednje mjesečno opt.	17,40	15,63	14,83	12,86	12,94	12,39	12,00	11,46	11,51	13,62	14,94	13,32

Red. br.	Naziv TS		2016. godina											
			I	II	III	IV	V	VI	VII	VIII	IX	X	XI	XII
96.	Sarajevo 14	Pmax (MW)	29,34	26,52	26,70	24,39	25,92	24,58	23,88	23,51	25,96	27,42	28,64	31,92
	T1 31,5 MVA	Faktor opterećenja	0,70	0,71	0,66	0,65	0,62	0,64	0,64	0,66	0,64	0,67	0,67	0,63
	T2 31,5 MVA	Vrijeme iskorištenja	519,85	476,23	493,73	469,92	459,09	461,34	479,04	494,28	457,60	494,77	480,46	469,89
		Srednje mjesečno opt.	20,50	18,79	17,72	15,92	16,00	15,75	15,37	15,62	16,50	18,23	19,11	20,16
97.	Sarajevo 15	Pmax (MW)	20,82	19,26	16,75	15,56	15,75	13,94	13,63	12,74	15,32	16,28	17,06	21,82
	T1 31,5 MVA	Faktor opterećenja	0,64	0,62	0,63	0,58	0,57	0,62	0,62	0,64	0,56	0,61	0,60	0,57
	T2 40 MVA	Vrijeme iskorištenja	479,45	413,31	467,27	418,90	421,86	444,30	457,86	478,32	405,07	450,75	434,63	427,55
		Srednje mjesečno opt.	13,41	11,85	10,52	9,06	8,93	8,60	8,39	8,19	8,62	9,86	10,30	12,54
98.	Sarajevo 18	Pmax (MW)	12,89	13,94	11,00	11,94	9,88	9,51	9,66	9,36	10,91	10,72	13,55	13,27
	T1 31,5 MVA	Faktor opterećenja	0,70	0,60	0,72	0,55	0,68	0,70	0,68	0,71	0,62	0,70	0,59	0,68
		Vrijeme iskorištenja	523,16	401,24	536,25	393,46	508,77	504,73	508,48	524,54	446,53	519,69	421,77	504,94
		Srednje mjesečno opt.	9,07	8,32	7,93	6,52	6,76	6,67	6,60	6,60	6,77	7,49	7,94	9,00
99.	Sokolac	Pmax (MW)	6,20	5,93	6,17	6,14	6,19	5,99	5,96	9,42	6,54	6,70	6,73	10,62
	T1 20 MVA	Faktor opterećenja	0,67	0,70	0,67	0,65	0,64	0,64	0,65	0,43	0,63	0,65	0,67	0,45
		Vrijeme iskorištenja	501,38	489,71	500,64	466,99	477,25	463,72	480,64	320,65	450,83	483,93	480,50	337,13
		Srednje mjesečno opt.	4,18	4,17	4,15	3,98	3,97	3,86	3,85	4,06	4,10	4,36	4,49	4,81
100.	Srbac	Pmax (MW)	11,06	9,53	9,75	9,45	8,89	8,96	9,39	9,37	9,20	12,13	10,17	11,32
	T1 20 MVA	Faktor opterećenja	0,71	0,74	0,72	0,63	0,73	0,69	0,68	0,67	0,68	0,57	0,71	0,69
		Vrijeme iskorištenja	526,23	511,61	532,29	5,97	542,47	499,38	505,05	501,36	490,74	425,60	514,24	511,29
		Srednje mjesečno opt.	7,82	7,01	6,98	5,97	6,48	6,21	6,37	6,31	6,27	6,94	7,26	7,78
101.	Srebrenica	Pmax (MW)	16,04	11,65	11,69	11,61	15,55	15,70	15,61	12,84	11,93	17,07	12,91	13,02
	T1 20 MVA	Faktor opterećenja	0,57	0,75	0,76	0,73	0,55	0,43	0,59	0,67	0,71	0,53	0,74	0,77
	T2 40 MVA	Vrijeme iskorištenja	424,59	522,99	562,92	526,89	410,82	308,66	438,58	500,84	509,63	392,86	532,40	572,38
		Srednje mjesečno opt.	9,15	8,76	8,85	8,49	8,59	6,73	9,20	8,64	8,45	9,01	9,55	10,01
102.	Srebrenik	Pmax (MW)	10,92	10,25	10,21	9,73	9,11	9,01	9,88	9,88	10,74	10,36	10,64	12,07
	T1 20 MVA	Faktor opterećenja	0,66	0,69	0,68	0,67	0,71	0,72	0,67	0,66	0,61	0,66	0,66	0,65
	T2 16 MVA	Vrijeme iskorištenja	494,03	461,53	503,15	481,63	528,74	516,40	495,77	493,89	441,81	488,31	475,36	479,93
		Srednje mjesečno opt.	7,25	7,04	6,90	6,51	6,48	6,47	6,58	6,56	6,59	6,80	7,03	7,79
103	Stanari	Pmax (MW)	6,28	5,65	5,60	5,19	4,88	5,09	4,87	4,71	4,48	3,89	4,98	5,39
	T1 10 MVA	Faktor opterećenja	0,57	0,60	0,59	0,49	0,56	0,55	0,59	0,60	0,45	0,53	0,49	0,62
		Vrijeme iskorištenja	423,02	417,47	438,73	353,18	414,73	396,64	436,62	444,50	322,06	396,89	352,65	458,99
		Srednje mjesečno opt.	3,57	3,39	3,30	2,55	2,72	2,80	2,86	2,81	2,00	2,08	2,44	3,32

Red. br.	Naziv TS		2016. godina											
			I	II	III	IV	V	VI	VII	VIII	IX	X	XI	XII
104	Stolac	Pmax (MW)	5,80	5,81	5,99	5,31	4,77	4,92	5,38	4,84	5,12	5,70	5,59	6,80
	T1 20 MVA	Faktor opterećenja	0,60	0,59	0,54	0,49	0,56	0,52	0,57	0,56	0,54	0,54	0,57	0,54
		Vrijeme iskorištenja	448,18	408,44	400,96	352,36	413,63	375,69	422,06	416,72	386,86	399,67	409,93	404,22
		Srednje mjesečno opt.	3,49	3,41	3,23	2,60	2,65	2,57	3,05	2,71	2,75	3,06	3,18	3,69
105	Šamac	Pmax (MW)	9,18	7,75	7,64	7,87	6,95	6,20	7,06	7,53	7,50	7,98	8,16	9,11
	T1 20 MVA	Faktor opterećenja	0,65	0,69	0,70	0,59	0,67	0,69	0,67	0,70	0,69	0,69	0,67	0,68
	T2 20 MVA	Vrijeme iskorištenja	483,35	478,81	518,77	428,02	501,06	497,32	501,40	517,93	499,70	512,63	485,33	505,57
		Srednje mjesečno opt.	5,97	5,33	5,33	4,68	4,68	4,28	4,76	5,24	5,20	5,50	5,50	6,19
106	Široki Brijeg	Pmax (MW)	19,01	17,18	17,42	15,98	15,12	14,26	14,69	15,22	14,11	17,28	17,76	19,10
	T1 20 MVA	Faktor opterećenja	0,66	0,71	0,69	0,66	0,69	0,72	0,71	0,70	0,72	0,66	0,69	0,70
	T2 20 MVA	Vrijeme iskorištenja	493,30	490,80	509,92	475,51	512,04	516,80	531,84	518,08	516,42	488,51	497,62	522,24
		Srednje mjesečno opt.	12,60	12,12	11,94	10,56	10,41	10,23	10,50	10,60	10,12	11,35	12,27	13,41
107.	Teslić	Pmax (MW)	18,75	16,87	15,98	15,59	15,81	15,60	19,38	19,09	15,97	17,33	17,02	20,72
	T1 20 MVA	Faktor opterećenja	0,61	0,62	0,64	0,64	0,63	0,67	0,55	0,57	0,66	0,62	0,65	0,60
	T2 20 MVA	Vrijeme iskorištenja	451,61	433,38	476,60	460,92	466,99	481,43	406,16	420,58	478,71	461,31	466,11	448,64
		Srednje mjesečno opt.	11,38	10,50	10,24	9,98	9,93	10,43	10,58	10,79	10,62	10,74	11,02	12,50
108.	Tešanj	Pmax (MW)	20,13	19,42	19,43	19,72	19,56	18,93	20,11	19,26	20,53	19,86	21,19	21,05
	T1 20 MVA	Faktor opterećenja	0,71	0,75	0,73	0,71	0,67	0,74	0,67	0,71	0,68	0,67	0,55	0,42
	T2 20 MVA	Vrijeme iskorištenja	526,80	504,22	540,66	509,11	494,79	533,08	500,35	527,02	491,14	501,50	393,91	309,33
		Srednje mjesečno opt.	14,25	14,57	14,12	13,95	13,00	14,02	13,53	13,64	14,01	13,38	11,59	2,55
109.	Tomislavgrad	Pmax (MW)	9,60	8,90	10,27	8,72	8,30	7,54	8,09	8,93	8,29	9,46	8,81	11,34
	T1 20 MVA	Faktor opterećenja	0,70	0,68	0,60	0,64	0,68	0,72	0,70	0,68	0,65	0,62	0,65	0,60
	T2 20 MVA	Vrijeme iskorištenja	517,30	474,97	445,07	463,38	505,65	519,64	518,44	505,86	469,08	458,83	469,15	444,27
		Srednje mjesečno opt.	6,68	6,08	6,14	5,61	5,64	5,44	5,64	6,07	5,40	5,83	5,74	6,77
110.	Travnik 1	Pmax (MW)	17,82	15,85	19,39	14,45	14,04	18,37	17,16	14,34	15,45	15,11	14,58	17,90
	T1 20 MVA	Faktor opterećenja	0,72	0,73	0,57	0,70	0,69	0,59	0,60	0,71	0,70	0,71	0,72	0,71
	T2 40 MVA	Vrijeme iskorištenja	537,66	491,12	424,30	504,65	516,52	424,96	444,91	525,63	500,65	528,49	517,06	524,60
		Srednje mjesečno opt.	12,88	11,58	11,06	10,13	9,75	10,84	10,26	10,13	10,74	10,73	10,47	12,62
111.	Travnik 2	Pmax (MW)	9,72	8,84	9,14	8,61	9,36	7,74	7,37	7,19	8,89	8,52	9,08	10,04
	T1 20 MVA	Faktor opterećenja	0,62	0,65	0,60	0,57	0,52	0,57	0,57	0,56	0,52	0,62	0,62	0,63
		Vrijeme iskorištenja	464,87	438,82	447,64	410,66	388,04	412,66	422,40	419,51	376,26	461,72	449,85	470,27
		Srednje mjesečno opt.	6,07	5,77	5,50	4,91	4,88	4,44	4,18	4,06	4,64	5,29	5,67	6,34

Red. br.	Naziv TS		2016. godina											
			I	II	III	IV	V	VI	VII	VIII	IX	X	XI	XII
112.	Trebinje 1	Pmax (MW)	11,62	15,98	9,84	8,66	8,94	8,16	8,71	9,27	12,46	8,79	10,14	10,86
	T1 20 MVA	Faktor opterećenja	0,64	0,47	0,75	0,64	0,66	0,67	0,67	0,63	0,47	0,70	0,69	0,72
		Vrijeme iskorištenja	474,38	324,56	555,18	458,27	494,25	485,75	499,44	468,83	340,42	521,78	494,12	539,14
		Srednje mjesečno opt.	7,41	7,45	7,34	5,51	5,94	5,51	5,84	5,84	5,89	6,17	6,96	7,87
113.	Tuzla Centar	Pmax (MW)	41,14	48,05	49,31	40,34	40,48	39,83	41,78	42,55	41,37	40,35	42,33	55,75
	T1 40 MVA	Faktor opterećenja	0,72	0,69	0,67	0,67	0,67	0,65	0,62	0,60	0,63	0,69	0,69	0,60
	T2 40 MVA	Vrijeme iskorištenja	532,81	461,29	498,60	481,47	495,83	465,99	463,00	448,72	456,48	513,35	495,30	446,42
		Srednje mjesečno opt.	29,46	32,99	33,04	26,97	26,98	25,78	26,00	25,66	26,23	27,84	29,12	33,45
114.	Tuzla 5	Pmax (MW)	28,11	26,70	27,12	23,95	22,37	22,79	23,19	21,26	29,19	24,05	24,74	27,11
	T1 31,5 MVA	Faktor opterećenja	0,61	0,70	0,65	0,60	0,62	0,63	0,62	0,66	0,49	0,65	0,65	0,67
	T2 31,5 MVA	Vrijeme iskorištenja	450,41	473,45	485,50	429,54	461,63	453,58	463,00	488,93	354,29	485,98	464,47	500,01
		Srednje mjesečno opt.	17,01	18,81	17,70	14,29	13,88	14,35	14,43	13,97	14,36	15,71	15,96	18,22
115.	Ukrina	Pmax (MW)	1,80	1,67	2,21	1,81	2,44	1,78	3,54	1,61	1,63	1,90	1,76	2,15
	T1 10 MVA	Faktor opterećenja	0,56	0,57	0,47	0,50	0,47	0,53	0,26	0,58	0,58	0,54	0,59	0,46
		Vrijeme iskorištenja	413,01	399,60	346,94	362,72	348,35	380,79	196,46	428,07	414,86	398,98	421,92	344,74
		Srednje mjesečno opt.	1,00	0,96	1,03	0,91	1,14	0,94	0,94	0,93	0,94	1,02	1,03	0,99
116.	Uskoplje	Pmax (MW)	6,41	5,54	4,30	5,14	3,38	4,94	5,83	6,17	5,81	6,07	5,45	7,58
	T1 20 MVA	Faktor opterećenja	0,56	0,44	0,46	0,28	0,36	0,43	0,53	0,58	0,52	0,51	0,35	0,49
		Vrijeme iskorištenja	413,47	304,76	341,24	203,64	270,40	311,34	393,13	432,18	376,32	379,25	252,06	363,79
		Srednje mjesečno opt.	3,56	2,43	1,97	1,45	1,23	2,14	3,08	3,58	3,04	3,10	1,91	3,71
117.	Vareš	Pmax (MW)	6,86	10,43	6,04	6,04	6,01	3,40	5,81	6,02	8,69	3,62	3,71	3,98
	T1 40 MVA	Faktor opterećenja	0,40	0,24	0,42	0,37	0,35	0,55	0,39	0,38	0,28	0,67	0,68	0,66
		Vrijeme iskorištenja	295,36	160,13	312,09	269,15	258,63	393,62	197,12	279,53	198,50	497,09	491,22	489,27
		Srednje mjesečno opt.	2,72	2,49	2,53	2,26	2,09	1,86	2,27	2,26	2,40	2,42	2,53	2,62
118.	Velika Kladuša	Pmax (MW)	10,12	8,89	9,26	8,71	8,29	8,17	8,63	8,22	8,44	9,40	9,22	9,22
	T1 20 MVA	Faktor opterećenja	0,65	0,71	0,67	0,66	0,69	0,70	0,70	0,72	0,69	0,66	0,69	0,67
	T2 20 MVA	Vrijeme iskorištenja	482,52	479,11	499,74	478,22	511,61	500,65	520,54	534,57	494,79	487,36	496,95	496,95
		Srednje mjesečno opt.	6,56	6,34	6,22	5,78	5,70	5,68	6,04	5,91	5,80	6,16	6,36	6,16
119.	Visoko	Pmax (MW)	21,84	17,25	17,43	16,94	19,64	17,21	15,93	17,18	17,11	20,04	20,60	20,24
	T1 20 MVA	Faktor opterećenja	0,67	0,77	0,75	0,71	0,60	0,68	0,68	0,65	0,69	0,70	0,70	0,74
	T2 20 MVA	Vrijeme iskorištenja	497,53	518,20	558,58	510,86	444,85	489,06	507,52	487,20	495,62	523,32	504,60	550,76
		Srednje mjesečno opt.	14,60	13,30	13,09	12,02	11,74	11,69	10,87	11,25	11,78	14,10	14,44	14,98

Red. br.	Naziv TS		2016. godina											
			I	II	III	IV	V	VI	VII	VIII	IX	X	XI	XII
120.	Vitez	Pmax (MW)	13,34	12,38	12,53	11,71	12,00	12,05	12,14	12,82	12,14	13,82	14,83	16,32
	T1 20 MVA	Faktor opterećenja	0,69	0,69	0,67	0,67	0,63	0,63	0,65	0,59	0,70	0,69	0,70	0,69
	T2 20 MVA	Vrijeme iskorištenja	514,95	479,47	498,92	479,45	465,28	452,19	482,28	439,55	500,78	514,50	505,05	513,08
		Srednje mjesečno opt.	9,24	8,53	8,40	7,80	7,50	7,57	7,87	7,57	8,45	9,56	10,40	11,25
121.	Vlasenica	Pmax (MW)	10,98	10,52	10,02	10,14	9,25	9,61	9,20	9,30	10,39	10,20	10,10	11,15
	T1 20 MVA	Faktor opterećenja	0,66	0,66	0,60	0,56	0,59	0,58	0,62	0,57	0,60	0,62	0,59	0,67
		Vrijeme iskorištenja	488,07	456,51	442,99	399,66	441,42	418,45	461,29	420,94	434,24	460,32	425,85	502,05
		Srednje mjesečno opt.	7,20	6,90	5,97	5,63	5,49	5,58	5,70	5,26	6,27	6,31	5,98	7,52
122.	Vrnograč	Pmax (MW)	7,48	7,18	7,80	7,70	7,50	8,19	8,56	7,56	8,89	9,15	7,60	7,60
	T1 20 MVA	Faktor opterećenja	0,62	0,63	0,57	0,57	0,61	0,57	0,59	0,67	0,55	0,52	0,62	0,60
		Vrijeme iskorištenja	459,43	425,28	425,23	411,69	451,19	412,14	441,74	495,54	393,82	384,57	442,93	442,93
		Srednje mjesečno opt.	4,62	4,55	4,46	4,40	4,55	4,69	5,08	5,04	4,86	4,73	4,68	4,52
123.	Zavidovići	Pmax (MW)	18,68	16,51	16,51	16,74	16,03	16,80	17,45	16,73	16,73	16,81	16,80	20,58
	T1 40 MVA	Faktor opterećenja	0,64	0,66	0,63	0,61	0,62	0,62	0,61	0,63	0,66	0,62	0,63	0,61
	T2 31,5 MVA	Vrijeme iskorištenja	478,27	441,04	467,69	442,64	461,55	444,53	452,53	470,51	472,31	464,25	456,22	455,60
		Srednje mjesečno opt.	12,01	10,83	10,38	10,29	9,94	10,37	10,61	10,58	10,97	10,49	10,65	12,60
124.	Zenica 1	Pmax (MW)	4,87	10,16	10,61	6,09	4,48	10,81	7,65	4,68	6,14	5,09	5,02	12,44
	T1 31,5 MVA	Faktor opterećenja	0,58	0,27	0,24	0,41	0,53	0,28	0,37	0,55	0,45	0,55	0,55	0,32
	T2 20 MVA	Vrijeme iskorištenja	430,04	184,77	180,53	294,39	392,31	200,41	278,69	407,97	326,59	412,85	397,47	234,73
		Srednje mjesečno opt.	2,81	2,79	2,57	2,49	2,36	3,01	2,87	2,57	2,79	2,82	2,77	3,92
125.	Zenica 3	Pmax (MW)	28,86	27,40	33,77	21,89	23,71	20,56	21,10	27,50	27,67	28,05	25,32	27,93
	T1 20 MVA	Faktor opterećenja	0,69	0,68	0,45	0,44	0,59	0,67	0,62	0,49	0,52	0,61	0,70	0,71
	T2 40 MVA	Vrijeme iskorištenja	513,81	457,12	335,97	317,37	441,35	480,33	464,32	362,59	371,33	450,63	501,67	526,67
		Srednje mjesečno opt.	19,93	18,64	15,25	9,65	14,07	13,72	13,17	13,40	14,27	16,99	17,64	19,77
126.	Zenica 4	Pmax (MW)	17,56	17,02	26,23	24,39	16,82	15,67	19,57	14,24	16,22	17,56	18,38	19,81
	T1 40 MVA	Faktor opterećenja	0,67	0,70	0,53	0,66	0,59	0,65	0,50	0,58	0,59	0,64	0,63	0,68
		Vrijeme iskorištenja	497,02	472,64	390,96	477,54	440,63	465,82	371,53	433,10	426,81	479,35	454,70	508,82
		Srednje mjesečno opt.	11,73	11,97	13,78	16,18	9,96	10,14	9,77	8,29	9,61	11,32	11,61	13,55

PRILOG 2

2.1. Pregled novih TS 110/x kV i načina priključenja za nove TS

2.2. Pregled zahtjeva elektroprivreda u BiH i JP "KOMUNALNO BRČKO" d.o.o. Brčko distrikta BiH

2.1. Pregled novih TS 110/x kV i načina priključenja za nove TS

Red. br.	Naziv objekta	Način priključenja	Godina izgradnje
1	TS 110/x kV Banja Luka 9	ulaz/izlaz na DV 110 kV Banja Luka 2 – Banja Luka 5	2018.
2	TS 110/x kV Ilijaš	–	2018.
3	TS 110/x kV Jelah	ulaz/izlaz na DV 110 kV Doboj 1 – Teslić	2018.
4	TS 110/x kV Prnjavor 2	ulaz/izlaz na DV 110 kV Derventa – Prnjavor	2018.
5	TS 110/x kV Željuša	ulaz/izlaz na DV 110 kV HE Jablanica – Mostar 1	2018.
6	TS 110/x kV Žepče	ulaz/izlaz na DV 110 kV Zavidovići – Zenica 1	2018.
7	TS 110/x kV Banja Luka 10	KB 2x110 kV Banja Luka 10 na DV 110 kV Banja Luka 1 – Banja Luka 2 i KB 110 kV Banja Luka 10 – Banja Luka 3	2019.
8	TS 110/x kV Sarajevo 12	ulaz/izlaz na KB 110 kV Sarajevo 7 – Sarajevo 13	2019.
9	TS 110/x kV Kalesija	ulaz/izlaz na DV 110 kV Tuzla 5 – Zvornik	2019.
10	TS 110/x kV Živinice	ulaz/izlaz na DV 110 kV Đurđevik – Tuzla 4	2019.
11	TS 110/x kV Prijedor 6	ulaz/izlaz na DV 110 kV Banja Luka 6 – Prijedor 2 (Prijedor 1)	2020.
12	TS 110/x kV Lukavac 2	ulaz/izlaz na DV 110 kV Lukavac – TE Tuzla (2)	2020.
13	TS 110/x kV Kostajnica	ulaz/izlaz na DV 110 kV Banja Luka 6 – Novi Grad	2021.
14	TS 110/x kV Široki Brijeg 2	ulaz/izlaz na DV 110 kV Grude – Široki Brijeg	2022.
15	TS 110/x kV Tušanj	izgradnja: DV 110 kV HAK – Tušanj i KB 110 kV Tuzla 3 – Tušanj	2022.
16	TS 110/x kV Bijeljina 5	DV 110 kV Bijeljina 3 – Bijeljina 5	2024.
17	TS 110/x kV Zenica 5	ulaz/izlaz na DV 110 kV Busovača – Zenica 2	2025.
18	TS 110/x kV Ljubuški 2	izgradnja: DV 110 kV Grude – Ljubuški 2 i DV 110 kV Ljubuški – Ljubuški 2	2026.
19	TS 110/x kV Doboj Istok	ulaz/izlaz na DV 110 kV Doboj 1 – Gračanica	2027.
20	TS 220/110/x kV Prijedor 2	ugradnja transformacije 110/x kV u TS 220/110 kV Prijedor 2	2027.

2.2. Pregled zahtjeva elektroprivreda u BiH i JP "KOMUNALNO BRČKO" d.o.o. Brčko distrikta BiH

21.03.17.
Co: 1st. 03
→ ROMANI

Br. 01-08-9590 /17

Sarajevo, 20.03.2017.godine

ELEKTROPRIJENOS BIH
ЕЛЕКТРОПРЕНОС БИХ
AD Banja Luka (1) АД Бања Лука

Broj protokola	Datum	Zaduženje
2163	21.03.2017	03

ELEKTROPRIJENOS BIH
Marije Bursać 7a
Bosna i Hercegovina
78000 Banja Luka

n/r Matan Žarić, Generalni direktor

Predmet: Dostava podataka za izradu Dugoročnog plana razvoja prenosne mreže 2018-2027, zahtjev br. 01-1678/17 od 2.03.2017.godine

Poštovani,

U prilogu Vam, u skladu sa Vašim zahtjevom, dostavljamo podatke za izradu Dugoročnog plana razvoja prenosne mreže 2018-2027, koji se odnose na potrebe EP BiH za izgradnjom novih i rekonstrukcijom postojećih TS 110/x kV.

Cijeneći uloge koje naše kompanije imaju kao javni servisi, smatrali smo potrebnim iznijeti i nekoliko napomena i prijedloga baziranih na iskustvima iz minulog perioda, a sve u cilju podizanja naše saradnje na maksimalan nivo. Naime, primjetili smo da s vremena na vrijeme dolazi do izostanka koordinacije u razvoju EES na različitim naponskim nivoima, što rezultira velikim problemima za krajnje korisnike - potrošače i proizvođače koji traže pristup elektrodistributivnom sistemu kojim mi upravljamo. Posramljeni smo činjenicom da smo (stavljanjem na listu aktivnosti Reformske agende FBiH koje je neophodno provesti) identifikovani i kao kočničari razvoja privrede zbog ovih problema.

Uvjereni smo da kroz međusobnu saradnju i koordinaciju naših aktivnosti, razvoj EES na svim naponskim nivoima možemo značajno unaprijediti. Mi smo spremni i potpuno smo otvoreni za svaki vid saradnje.

U nastavku ćemo nabrojati nekoliko komentara ili prijedloga koji mogu doprinijeti skladnijem razvoju EES na svim naponskim nivoima:

- EP BiH je kao svoje strateško opredjeljenje u razvoju EDS zacrtala prelazak na jedinstveni SN nivo 20 kV (umjesto dosadašnjih naponskih nivoa 10 kV i 35 kV). Već više od 20 godina ulažemo u pripremu naših mreža za prelazak na 20 kV naponski nivo.Da bi smo realizirali zacrtane aktivnosti neophodna je i blagovremena priprema TS 110/x kV kojim upravlja Vaša kompanija. Sve analize i studijska istraživanja kao i izračunate koristi za cijelo društvo vezane za ovu oblast smo Vam pravovremeno proslijedili. Kroz prijedloge izgradnji i rekonstrukcija (u prilogu) smo detaljno specificirali te aktivnosti.

- EP BiH kao javni servis ima obavezu omogućiti pristup EDS svim investitorima u skladu sa relevantnim aktima koji regulišu ovu oblast. Problem nastaje kada smo prinuđeni (u određenim slučajevima i zbog nepostojanja tehničkih mogućnosti uzrokovanih neblagovremenom gradnjom/rekonstrukcijom TS 110/x kV) davati negativna mišljenja. U takvim slučajevima redovito budemo optuživani za kočenje razvoja društva. Mi u prijedlozima izgradnje/rekonstrukcije TS 110/x kV koje vam dostavljamo to naznačavamo, ali često primjetimo da se ti objekti ne nalaze u zvaničnim Planovima ulaganja Elektroprijenosa. Iz kontakata sa vašim ekspertima dolazimo do saznanja da se neki naši prijedlozi „ne uklapaju u definisana (tehnička) pravila" ustanovljena od strane Elektroprijenosa. Željeli bi smo razgovarati o tim pravilima i imati mogućnost ukazati da su neka od njih prevaziđena i ne odgovaraju vremenu u kojem živimo i savremenim trendovima razvoja EES.

- EP BiH je u velikom broju svojih prijedloga definisala „lokaciju postojeće TS 35/10 kV" kao optimalnu lokaciju za izgradnju nove TS 110/x kV, jer tako minimiziramo troškove prilagodbe izlaznih SN vodova, umanjujemo trošak izgradnje TS 110/x kV jer se koristi postojeće zemljište, smanjuju se gubici u sistemu zbog nepostojanja 35/x kV transformacije itd. Takođe smo spremni, u jednom broju slučajeva, ponuditi i postojeću trasu napojnog DV 35 kV kao trasu za novi VN vod 110 kV. Predlažemo da vaši i naši tehnički i pravni predstavnici, za svaki pojedinačni slučaj, nađu brzo rješenje (u okvirima važećih zakona) za realizaciju dogovora ove vrste.
- EP BiH je, kao što već znate, u vrijeme zastoja u normalnom funkcionisanju Elektroprijenosa bila prinuđena nabaviti dvije mobilne TS 110/x kV koje su trenutno u funkciji. Spremni smo ove TS (nakon izgradnje trajnih objekata na lokacijama na kojima se trenutno koriste) staviti na raspolaganje (u skladu sa važećim zakonskim rješenjima) vašoj kompaniji na korištenje u hitnim situacijama.
- Primjetili smo da je najčešći uzrok lošeg tehnoekonomskog rješenja na terenu, nedostatak adekvatne komunikacije i koordinacije nadležnih uposlenika i odjela. Predlažemo da se ubuduće svi dogovori o krupnim tehničkim pitanjima za izgradnju nove ili rekonstrukciju postojeće TS 110/x kV definišu u pismenoj komunikaciji između Elektroprijenosa BiH i JP EP BiH. Mi ne dovodimo u pitanje potrebu da se obavljaju razgovori i na nižim nivoima (npr. OP–ED) i ne sumnjamo u dobre namjere naših eksperata, ali smo se uvjerili da i pored najboljih namjera nekada dođe do krupnih grešaka. Pismena korespodencija naših menadžera na najvišoj razini (npr. Izvršni direktori) pružaju garancije da će prije donošenja odluka značajnih za tehnoekonomsku optimizaciju buduće TS 110/x kV sa svih aspekata, biti izvršene sve potrebne provjere i kontrole od strane nadležnih eksperata i odjela.

Poštovani Direktore, molim vas da ove komentare i prijedloge razumijete sa ciljem kojim su pisane, a to je podizanje saradnje naših kompanija na najviši mogući nivo. Cilj nam je da u vremenu u kojem živimo i u skladu sa ulogama javnih servisera koje su nam dodijeljene, odgovorimo svim izazovima

DIREKCIJA
Vilsonovo šetalište 15, 71000 Sarajevo, BiH
Tel: +387 33 75 10 00; Fax: +387 33 75 10 08
www.elektroprivreda.ba
Reg. broj: UF/I-392/04 Kantonalni sud Sarajevo
Porezni broj: 4200225150005, PDV broj: 200225150005
1549212003366506 - Intesa Sanpaolo banka d.d. Bosna i Hercegovina
1601060000004629 - Vakufska banka d.d. Sarajevo
1990490176075902 - Sparkasse Bank d.d. Sarajevo
PODRUŽNICE
Hidroelektrane na Neretvi, Jablanica, J. Černija 1
Termoelektrana «Kakanj», Kakanj, Ćatići
Termoelektrana «Tuzla», Tuzla, 21. aprila 4
«Elektrodistribucija», Bihać, Bosanska 25
«Elektrodistribucija», Mostar, Adema Buća 34
«Elektrodistribucija», Sarajevo, Zmaja od Bosne 49
«Elektrodistribucija», Tuzla, Rudarska 38
«Elektrodistribucija», Zenica, Safvet bega Bašagića 6
Quality ISO 9001 MS206416
OH&S OHSAS 18001 MS206516

koji stoje pred nama. I da nikada više ne budemo identifikovani kao kočničari razvoja već promotori i predvodnici razvoja društva.

Kontakt osoba ispred EP BiH po pitanju upita u vezi sa tehničkim detaljima naših prijedloga i sugestija je gosp. Dr Mustafa Musić, Rukovodila Sektora za strateški razvoj EP BiH (tel. 033/ 751 050, mail. m.music@elektroprivreda.ba)

U očekivanju razumjevanja naših prijedloga i prihvatanja inicijative za unaprijeđenjem koordinacije planiranja razvoja EES na svim naponskim nivoima, srdačno Vas pozdravljam.

S poštovanjem,

Generalni Direktor
Bajazit Jašarević

Prilog: Lista sa specifikacijom prijedloga

Co: - 03
- 03-1
- 08
- 08-1
- a/a

DIREKCIJA
Vilsonovo šetalište 15, 71000 Sarajevo, BiH
Tel: +387 33 75 10 00; Fax: +387 33 75 10 08
www.elektroprivreda.ba
Reg. broj: UF/I-392/04 Kantonalni sud Sarajevo
Porezni broj: 4200225150005, PDV broj: 200225150005
1549212003366506 - Intesa Sanpaolo banka d.d. Bosna i Hercegovina
1601060000004629 - Vakufska banka d.d. Sarajevo
1990490176075902 - Sparkasse Bank d.d. Sarajevo

PODRUŽNICE
Hidroelektrane na Neretvi, Jablanica, J. Černija 1
Termoelektrana «Kakanj», Kakanj, Ćatići
Termoelektrana «Tuzla», Tuzla, 21. aprila 4
«Elektrodistribucija», Bihać, Bosanska 25
«Elektrodistribucija», Mostar, Adema Buća 34
«Elektrodistribucija», Sarajevo, Zmaja od Bosne 49
«Elektrodistribucija», Tuzla, Rudarska 38
«Elektrodistribucija», Zenica, Safvet bega Bašagića 6

Quality ISO 9001 MS206416
OH&S OHSAS 18001 MS206516

PRIJEDLOG ZA IZGRADNJU NOVIH TS 110/x kV

Detaljna obrazloženja za predložene objekte data su u Studijama/eleboratima koja su dostavljena Elektroprenosu BiH

Red.br.	*Naziv objekta*	*Naponski nivoi/prenosni odnos transformatora 110/x kV*	*Planirana godina ulaska u pogon*	*Prognozirano vršno opterećenje (konzuma) u momentu ulaska u pogon nove TS (MW)*	*Prognozirano vršno opterećenje mE koje se planiraju priključiti na ovu TS (MW)*	*Mogućnost rezervnog napajanja kroz distributivnu mrežu (MW)*	*Moguća lokacija buduće TS*	*Koje TS 110/x kV se rasterećuju izgradnjom novog objekta 110/x kV i sa koliko snage*	*NAPOMENA*
1	TS Bihać 3	110/10(20) kV	2023	14	1	4	lokacija postojeće TS 35/10 kV „Ripač"	TS "Bihać 1" i TS "Bihać 2" Nova TS 110/10(20) kV Bihać 3 bi djelimično rasteretila TS Bihać 1 (oko 9,6 MW) i TS Bihać 2 (oko 2,4 MW).	
	U skladu sa opredjeljenjem JP EP BiH o potpunoj eliminaciji SN naponskih nivoa 35 kV i 10 kV i prelazak na jedinstveni SN nivo 20 kV, a na osnovu Studije „Perspektiva 35 kV naponskog nivoa u JP EP BiH" i Studije „Projekcija razvoja distributivnih mreža JP EP BiH za period 2015-2025", na lokaciji postojeće TS 35/10 kV „Ripač", predviđena je izgradnja nove transformatorske stanice sa direktnom transformacijom 110/10(20) kV „Bihać 3". Potreba za izgradnjom predmetne trafostance ima uporište u činjenicama da je u neposrednoj blizini lokacije TS 35/10 kV „Ripač" prisutna intenzivna izgradnja proizvodnih objekata sa značajnom priključnom snagom (Regulacioni plan „Poslovna zona Ripač") i da je od proglašavanja sliva rijeke Une nacionalnim parkom intenziviran razvoj turizma na navedenom području. Takođe, područje prigradskih naselja grada Bihaća (Gornje Prekounje, Ribić, Orljani, Sokolac, Golubić i sl.) sa intenzivnom izgradnjom stambenih i poslovnih objekata, koje se sada napaja sa TS 110/35/10 kV Bihać 1, prirodno gravitira napajanju sa buduće transformatorske stanice 110/10(20) kV „Bihać 3".								
2	TS Bihać 4	110/10(20) kV	2024	14	1,5	10	lokacija postojeće TS 35/10 kV Bihać	TS Bihać 1 i Bihać 2	
	U skladu sa opredjeljenjem JP EP BiH o potpunoj eliminaciji SN naponskih nivoa 35 kV i 10 kV i postupan prelazak na jedinstveni SN nivo 20 kV, a na osnovu Studije „Perspektiva 35 kV naponskog nivoa u JP EP BiH" i Studije „Projekcija razvoja distributivnih mreža JP EP BiH za period 2015-2025", na lokaciji postojeće TS 35/10 kV „Bihać", 3x4 MVA, predviđena je izgradnja nove transformatorske stanice sa direktnom transformacijom 110/20/10(20) kV „Bihać 4". Postojeća TS 35/10 kV „Bihać" ne može osigurati kvalitetno alternativno napajanje područja gradskih naselja Ozimice i Harmani u Bihaću (Kantonalna bolnica, gradski vodovod, mnogobrojni javni objekti i sl.), koje se u normalnom pogonu napaja iz TS 110/20/10 kV „Bihać 2" i na kojem se očekuje porast potrošnje sa početkom izgradnje novih stambenih zgrada i poslovnih objekata, da se iz TS 35/10 kV Bihać napaja i područje naselja Repušine i Ceravci (Regulacioni plan Repušine i Ceravci), a i područje naselja Kamenica - alternativno (Regulacioni plan Poslovna zona Kamenica), na kojima se takođe očekuje nastavak izgradnje novih poslovnih objekata. Imajući u vidu naprijed navedeno, potreba za izgradnjom transformatorske stanice TS 110/10(20) kV „Bihać 4" je neupitna.								

Red.br.	Naziv objekta	Naponski nivoi/prenosni odnos transformatora 110/x kV	Planirana godina ulaska u pogon	Prognozirano vršno opterećenje (konzuma) u momentu ulaska u pogon nove TS (MW)	Prognozirano vršno opterećenje mE koje se planiraju priključiti na ovu TS (MW)	Mogućnost rezervnog napajanja kroz distributivnu mrežu (MW)	Moguća lokacija buduće TS	Koje TS 110/x kV se rasterećuju izgradnjom novog objekta 110/x kV i sa koliko snage	NAPOMENA
	TS Pećigrad	110/10(20) kV	2025	8		5	lokacija postojeće TS 35/10 kV Pećigrad	TS 110 kV „Cazin 1" (5 MW), TS 110 kV „V. Kladuša" (2 MW) i TS 110 kV „Vrnograč" (1 MW)	
3	U skladu sa opredjeljenjem JP EP BiH o potpunoj eliminaciji SN naponskih nivoa 35 kV i 10 kV i postupan prelazak na jedinstveni SN nivo 20 kV, a na osnovu Studije „Perspektiva 35 kV naponskog nivoa u JP EP BiH" i Studije „Projekcija razvoja distributivnih mreža JP EP BiH za period 2015-2025", na lokaciji postojeće TS 35/10 kV „Pećigrad", predviđena je izgradnja nove transformatorske stanice sa direktnom transformacijom 110/10(20) kV „Pećigrad". Izgradnjom TS stvaraju se uslovi za priključenje novih krajnih kupaca (punionica vode i fabrika za preradu voća Šumatac) i postojećih privrednih kapaciteta, Agrokomerca, nakon njegove rehabilitacije (mnogobrojne farme), te pouzdano i kvalitetno napajanje širokog područja sjevernog dijela općine Cazin (Pećigrad, Skokovi, Šturlić i ostalo.) i južnog dijela općine V. Kladuša (Šumatac, Todorovo, Golubovići i ostalo), koje je trenutno napojeno preko dugačkih SN zračnih vodova. Potrebno je naglasiti da se izgradnjom TS stvaraju uslovi za poboljšanje pouzdanosti snabdjevanja električnom energijom širokog pograničnog pojasa općina Cazin i V. Kladuša, a koje će posebno doći do izražaja nakon prelaska kompletne SN mreže na predmetnom području na jedinstveni SN nivo 20 kV.								
	TS Željuša	110/35/10(20) kV	2018	7.2	5	3	na proširenom lokalitetu postojeće TS 35/10 kV Željuša	TS 110/x kV Mostar 2	
4	Povećanje pouzdanosti isporuke i kvaliteta električne energije za šire područje sjevernog dijela Grada Mostara, ali i stvaranje kvalitetne alternative za napajanje urbanog dijela Grada Mostara u slučaju neplaniranih pogonskih događaja u TS 35/10 kV Vrapčići i Zalik ili TS 110/35/10 kV Mostar 1., primarni je razlog za izgradnju navedene TS. Sa postojeće TS 35/10 kV Željuša trenutno se električnom energijom napaja područje Bijelog Polja. Zbog evidentne urbanizacije predmetnog područja, planiranog i već započetog razvijanja turističkog kompleksa Ruište, te planirane izgradnje autoputa kroz ovo područje, može se očekivati intenziviranje trenda porasta vršnog opterećenja. Također, na području Bijelog polja planirana je i izgradnja fotonaponske elektrane Mostar 1, instalirane snage 5 MW. Prema izdatoj prethodnoj elektroenergetskoj saglasnosti ista treba da se priključi na 35 kV sabirnice TS 35/10 kV Željuša. -- Udaljenost postojeće TS 35/10 kV Željuša od napojne (i ujedno najbliže) TS 110/35/10 kV Mostar 2 je preko 20 km. S obzirom da su neki od pripadajućih 10 kV izvoda dugi više od 10 km, nije moguće predmetnu TS 35/10 kV pretvoriti u rasklopište 20 kV, jer bi u tom slučaju udaljenost sekundarnih distributivnih TS i potrošača na pojedinim distributivnim izvodima od napojne TS 110/X kV bila preko 30 km, što je nedopustivo sa aspekta naponskih prilika i gubitaka električne energije. Uvažavajući prethodno navedeno, te jasno iskazane namjere i potrebe uvođenja jedinstvenog 20 kV naponskog nivoa, uz eliminaciju 10 kV i 35 kV naponskih nivoa kroz Elaborat razvoja srednjenaponskih distributivnih mreža u JP Elektroprivreda BiH d.d Sarajevo sa aspekta prelaska na 20 kV naponski nivo i Studiju o perspektivnosti 35 kV naponskog nivoa u JP EPBiH, izgradnja predmetne TS 110/35/10(20) kV nameće se kao jedan od najvećih prioriteta za elektrodistributivni sistem na području Mostara.								
	TS Zalik	110/10(20) kV	2020	6	1	4	Lokalitet strelišta u Zaliku- rezervisano prostornim planom Grada	TS 110/x kV Mostar 2	
5	Postojeća TS 35/10 kV Zalik napaja konzum u užem gradskom dijelu Mostara. TS 35/10 kV Zalik predstavlja jedan od najvažnijih primarnih objekata elektodistributivnog sistema ED Mostar jer napaja osjetljive potrošače velikespecifične gustoće u Gradu Mostaru. Pouzdanost predmetne TS je od izuzetne								

Red.br.	Naziv objekta	Naponski nivoi/prenosni odnos transformatora 110/x kV	Planirana godina ulaska u pogon	Prognozirano vršno opterećenje (konzuma) u momentu ulaska u pogon nove TS (MW)	Prognozirano vršno opterećenje mE koje se planiraju priključiti na ovu TS (MW)	Mogućnost rezervnog napajanja kroz distributivnu mrežu (MW)	Moguća lokacija buduće TS	Koje TS 110/x kV se rasterećuju izgradnjom novog objekta 110/x kV i sa koliko snage	NAPOMENA
	važnosti. Trenutno se napaja preko DV 35 kV iz TS 110/35/10 kV Mostar 2, te predstavlja prolaznu tačku za napajanje TS 35/10 kV Vrapčići i Željuša. Budući da ne postoji alternativni način za npajanje TS 35/10 kV Zalik, u slučaju havarije kakva se desila u februaru 2012. usljed klimatskih nepogoda kada je TS 110/35/10 kV Mostar 2 ostala bez napajanje (urušavanje stubova na priključnim DV 110 kV), kompletna istočna strana Grada Mostara je ostala bez napajanja električnom energijom nekoliko dana. Izgradnjom TS 110/10(20) kV Zalik, u značajnoj mjeri bi se povećala pouzdanost napajanja istočnog dijela Grada Mostara ali i šireg područja budući da bi se stvorili preduslovi da se u slučaju neplaniranih pogonskih događaja, manipilacijama u mreži proslijedi električna energija prema sjevernom ili jugoistočnom dijelu šireg područja Grada Mostara. Izgradnja TS 110/10(20) kV Zalik predstavlja i preduslov za prelazak distributivne mreže na području gradskog dijela Mostara na rad pod naponom 20 kV i eliminaciju 35 kV naponskog nivoa, što je u skladu sa strateškim opredjeljenjem JP EP BiH Proces izgradnje potrebno je izvoditi paralelno sa rekonstukcijom i osposobljavnjem TS 110/35/10 kV Mostar 2 za rad na 20 kV naponskom nivou. Tek tada je moguće riješiti problem alternativnog napajanja većine gradskih distributivnih odlaza, gdje je mogućnost dvostranog napajanja nužna.								
6	TS Gorovnik ušće	110/35/10(20) kV	2018	1.1	27	3	Gorovnih ušće, 8 km od postojeće TS 35/10 kV Buturović polje	TS 110/x kV Konjic	Izgradnjom TS Gorovnik ušće na predloženoj lokaciji prestaje potreba ranije predlagane TS Buturović polje na lokaciji TS35/10 Buturović polje
	Razlog za izgradnju TS 110/35/10(20) kV je planirano priključenje mHE sa sliva rijeke Neretvice, ukupne instalisane snage cca 27 MW. Izgradnjom ove TS stiču se uslovi za eliminacijom TS 35/10 kV Buturović polje i njenim pretvaranjem u RP 20 kV.								
7	Trbića Polje	110/10(20) kV	2020	5	1			TS 110/x kV Konjic	
	Iz postojeće TS 35/10 kV Trbića Polje električnom energijom se napajaju, najvećim dijelom, industrijski potrošači, zbog čega je sigurnost napajanja i obezbjeđenje kvalitetnog alternativnog rješenja od izuzetne važnosti. Izgradnjom TS stvaraju se uslovi za priključenje novih, kao i kvalitetnije napajanje postojećih industrijskih kapaciteta sa značajnom priključnom snagom, te svođenje i alternativno napajanje industrijskih potrošača koji se trenutno napajaju iz TS 35/10 kV Puhale. Predmetna TS zauzima i značajnu ulogu u postupku prelaska 10 kV mreže na 20 kV naponski nivo, budući da bi se izgradnjom iste dobrim dijelom stvorili preduslovi da i10 kV odlazi iz TS 35/10(20) kV Puhale mogu raditi na 20 kV naponskom nivou (2011. godine izvršena rekonstrukcija TS i ugrađeno novo 20 kV postrojenje). Planirana TS 110/10(20) kV Trbića Polje preuzela bi konzum dvije TS 35/10 kV i to Trbića polje i Puhale, koje se trenuno napajaju iz TS 110/35/10 kV Konjic i čija vršna opterećenja iznose 1,5 MVA, odnosno 4 MVA, respektivno. Također, Konjic je jedno od rijetkih područja u Hercegovini gdje industrijska potrošnja ima značajan udio u ukupnoj potrošnji električne energije, i izvjesnu perspektivnost. Zbog svega navedenog, planirana TS 110/10(20) kV Trbića Polje uz rekonstrukciju postojeće TS 110/35/10(20) kV Konjic povećala bi sigurnost napajanja električnom energijom. Predlažemo ugradnju transformatora manje snage (npr. 10 MVA)								
8	Blagaj	110/10(20) kV	2025	5	1		lokacija postojeće TS 35/10 kV Blagaj	TS 110/x kV Mostar 2	
	Povećanje pouzdanosti isporuke i kvaliteta električne energije za šire područje jugoistočnog dijela Grada Mostara ali i stvaranje kvalitetne alternative za napajanje urbanog dijela Grada Mostara u slučaju nepredviđenih pogonskih događaja u TS 110/35/10 kV Mostar 2 je primarni razlog za izgradnju navedene TS. Sa TS 35/10 kV Blagaj trenutno se električnom energijom napaja šire područje Blagaja i jugoistočnog dijela Mostara. Zbog evidentne urbanizacije predmetnog područja, planiranog i već započetog razvijanja turističkih kapaciteta Blagaja, te planirane izgradnje autoputa pored ovog područja, očekuje se rast vršnog opterećenja predmetne TS. Uvažavajući prethodno navedeno, te opredjeljenje JP EP BiH za uvođenja jedinstvenog 20 kV naponskog nivoa, uz eliminaciju 10 kV i								

Red.br.	Naziv objekta	Naponski nivoi/prenosni odnos transformatora 110/x kV	Planirana godina ulaska u pogon	Prognozirano vršno opterećenje (konzuma) u momentu ulaska u pogon nove TS (MW)	Prognozirano vršno opterećenje mE koje se planiraju priključiti na ovu TS (MW)	Mogućnost rezervnog napajanja kroz distributivnu mrežu (MW)	Moguća lokacija buduće TS	Koje TS 110/x kV se rasterećuju izgradnjom novog objekta 110/x kV i sa koliko snage	NAPOMENA
	35 kV naponskih nivoa, obrađeno kroz Elaborat razvoja srednjenaponskih distributivnih mreža u JP Elektroprivreda BiH d.d Sarajevo sa aspekta prelaska na 20kV naponski i Studiju o perspektivnosti 35 kV naponskog nivoa u JP EPBiH, izgradnjom predmetne TS 110/10(20) kV stvorili bi se neophodni preduslovi za realizaciju planiranih aktivnosti. Lokacija postojeće TS 35/10 kV Blagaj je izuzetno pogodna za izgradnju TS 110/10(20) s obzirom na prostranost oko TS. Predlažemo ugradnju transformatora manje snage (npr. 10 MVA)								
	Podorašac	110/10(20) kV	2022	2	7			TS 110/x kV Konjic	
9	Izgradnja predmetne TS neophodna je radi prihvata proizvedene električne energije iz mHE na okolnom području (ukupne instalisane snage cca 7 MVA), od čega bi se višak električne energije koja se ne potroši u lokalnoj SN mreži, prenosio u 110 kV mrežu. Rješenje je predloženo nakon detaljne analize dozvoljene snage kratkog spoja u mreži, tokova snaga i gubitaka snage u mreži. Predložena varijanta je povoljnija sa aspekta dozvoljene snage kratkog spoja na mjestu priključenja mHE, ali i gubitaka snage u mreži u odnosu na varijantu RP 20 kV i distribuciju proizvedene električne energije na značajne udaljenosti preko 20 kV naponskog nivoa do mjesta potrošnje (Grad Konjc). TS 110/10(20) kV neophodna je za potpun eliminaciju 35 kV naponskog nivoa (preko kojeg se sada planira prenositi proizvedena energija) iz distributivne mreže na podruju Konjica. Predlažemo ugradnju transformatora manje snage (npr. 10 MVA)								
	TS Sarajevo 12 (Grbavica)	110/10(20) kV	2018	25.0	1	14	Lokacija postojeće TS 35/10 kV Grbavica	TS Sarajevo 13, TS Sarajevo 14, TS Sarajevo 7 za 16 MW	
10	Izgradnjom TS Sarajevo 12 trajno se rješava napajanje konzuma koji se ranije napajao sa TS 35/10 kV Grbavica, te rasterećuju TS Sarajevo 13, TS Sarajevo 14 i TS Sarajevo 7 za cca 16 MW. Na predviđenoj lokaciji (lokacija stare 35/10kV Grbavica) je trenutno instalirana MOBILNA TS 110/10(20)kV kao privremeno rješenje. Porast potrošnje, priključenje novih korisnika distributivne mreže i obezbjeđenje kvalitetnog napajanja električnom energijom postojećih, su osnovni razlozi za izgradnju ove TS. Iz razloga zastoja u razvoju mreže Elektroprenosa u prethodnom periodu s jedne strane i gorućih eksploatacionih problema na posmatranom području s druge strane, EP BiH je kao jedino moguće privremeno rješenje nabavila mobilnu TS 110/X čija montaža na posmatranoj lokaciji je u toku. Predlažemo da Elektroprijenos što hitnije pristupi realizaciji trajnog rješenja na ovom lokalitetu.								
	TS Ilijaš	110/20/10(20) kV	2017	14.0	1	3	Željezara Ilijaš postojeća TS 110/x kV	TS Sarajevo 4 i TS Breza 9 MW	
11	Porast potreba za električnom energijom postojećeg konzuma, posebno novi objekti u industrijskoj zoni Željezare, , povećanje pouzdanosti isporuke su osnovni razlozi za izgradnjom ove TS. Planirana TS 110/10(20) kV bi preuzela konzum TS 35/10kV Ilijaš i rasteretila TS Sarajevo 4 i TS Breza za cca 9MW.								Ova TS je prioritet. Usljed povećanja potrošnje na ovom području, vršna snaga prelazi instalisanu snagu jednog trafoa 8 MVA tako da jedan drugom ne mogu biti rezerva

Red.br.	Naziv objekta	Naponski nivoi/prenosni odnos transformatora 110/x kV	Planirana godina ulaska u pogon	Prognozirano vršno opterećenje (konzuma) u momentu ulaska u pogon nove TS (MW)	Prognozirano vršno opterećenje mE koje se planiraju priključiti na ovu TS (MW)	Mogućnost rezervnog napajanja kroz distributivnu mrežu (MW)	Moguća lokacija buduće TS	Koje TS 110/x kV se rasterećuju izgradnjom novog objekta 110/x kV i sa koliko snage	NAPOMENA
12	TS Sarajevo 10 (Reljevo)	110/20/10(20) kV	2017	15.0	1	20 MW iz TS Sarajevo 1	Reljevo - na lokaciji postojeće TS 400/110 kV	TS Sarajevo 1 i TS Sarajevo 8 za 12 MW	
	Priključenje novih objekata na području zone Reljevo - Rajlovac-Blažuj i Reljevo-Vogošća planirano je iz ove TS, čija izgradnja je predviđena i regulacionim planovima Kantona Sarajevo. Osim što bi preuzela konzum TS 35/10 kV Rajlovac koja se napušta, rasteretila bi i TS Sarajevo 1 i TS Sarajevo 8 za cca 5 MW. Lokacija- u sklopu TS 400/110 Reljevo.								U toku izrada projekta i pribavljanje dozvola.
13	TS Prača	110/20 kV	2020.	3	6	3	Prača	TS Goražde1-3MW	
	Ova TS je potrebna prvenstveno radi priključenja postojećih mHE i planiranih mE (cca 6 MVA), te povećanja pouzdanosti isporuke električne energije postojećim korisnicima distributivne mreže.Planirana TS bi preuzela/rasteretila TS Goražde 1 za cca 3MW. Predlažemo da se ugradi transformator 110(10(20)kVA manje snage (npr. 10MVA)								
14	TS Sarajevo 6 (Betanija)	110/10(20) kV	2022	12	1	12	Betanija-Poljine	TS Sarajevo 5 i TS Sarajevo 4 za 12 MW	
	Izgradnja ove TS je predviđena regulacionim planom Kantona Sarajevo (Regulacioni plan: Betanija, Šip, Radava, Jagomir, Zetra). Na ovom području zbog intenzivne izgradnje i očekivanog porasta potrošnje električne energije, u ED Sarajevo planirana je izgradnja novih elektroenergetskih objekata (22 TS 10(20)/0,4 kV). Pored obezbjeđenja potrebne snage, izgradnjom ove TS osiguralo bi se pouzdanije snabdijevanje električnom energijom cijelog područja. Rasteretila bi TS Sarajevo 5 i TS Sarajevo 4 za cca 10 MW. Lokacija-Betanija.								
15	TS Bjelašnica	110/20 kV	2018	15	5	3	Bjelašnica-u blizini konzuma (kompleks Buroy Ozone)	TS Famos	Lokacija TS mora biti određena u blizini konzuma i nije prihvatljivo njeno udaljavanje. Za trasu napojnog VN voda, razmotriti mogućnost korištenja trase postojećeg DV 35 kV Famos-Bjelašnica
	Izgradnja velikog tursitičkog kompleksa Buroy Ozone sa vršnim opterećenjem u 1.fazi od 15MW. Obzirom da je u pitanju dosta široko geografsko područje, sa tendencijom povećanja potrošnje radi izgradnje turističkih kapaciteta, te da postoje naznake da će se na ovom području graditi i distribuirani izvori električne energije, postoji potreba za izgradnjom TS 110/20 kV. Izvršena je priprema SN mreže za prelazak na jedinstveni SN naponski nivo. Dostavljena je prateća dokumentacija uz dopis Generalnog direktora JP EP BiH.								
16	TS Ustikolina	110/20 kV	2020	3	4		Ustikolina	TS Goražde 1	U slučaju izgradnje nove HE Ustikolina (50 MVA),
	Radi razvojnog aspekta područja prema Ustikolini, izuzetno dugog SNO odlaza Grebak (više od 130km) te aspekta izgradnje novih mE potrebno je planirati izgradnju nove izvorne tačke, odnosno TS 110/20 kV (npr. 10 MVA).								

Red.br.	Naziv objekta	Naponski nivoi/prenosni odnos transformatora 110/x kV	Planirana godina ulaska u pogon	Prognozirano vršno opterećenje (konzuma) u momentu ulaska u pogon nove TS (MW)	Prognozirano vršno opterećenje mE koje se planiraju priključiti na ovu TS (MW)	Mogućnost rezervnog napajanja kroz distributivnu mrežu (MW)	Moguća lokacija buduće TS	Koje TS 110/x kV se rasterećuju izgradnjom novog objekta 110/x kV i sa koliko snage	NAPOMENA
									potrebno je preispitati naponske nivoe i snagu predložene TS.
17	TS Tuzla 3	110/10(20) kV	2017	8.4	1	Nema rezerve	TS je izgrađena	TS Tuzla Centar (oko 6 MVA), dio potrošača Tuzla IV i cjelokupni konzum TS35/10 Tuzla II i TS 35/10 kV Požarnica	
	Investicija u toku. Očekuje se puštanje pod napon								
18	TS Lukavac 2	110/35/10(20) kV	2018	25	1		Lokacija postojeće TS 35/10 kV Lukavac II	TS 110/35 kV Lukavac	
	Početak prelaska na direktnu transformaciju područja PJD Lukavac. Ovo je praktično uvođenje 110 kV napona u postojeću TS 35/10 kV Lukavac II. Na 35 kV naponu dobilo bi se rezervno napajanje za postojeće industrijske kupce na 35 kV - Fabriku Cementa i Fabriku Sode. Na 10(20) kV naponu dobili bi proširenje kapaciteta, tj. povećanje raspoložive snage. U postojećim uslovima Fabrika cementa se napaja dijelom iz TS 110/35 kV Lukavac (oko 8 MW) i dijelom preko TM1 u TE Tuzla (oko 6 MW). Zakupljena priključna snaga ovog kupca je 17 MW a traženo je i povećanje na 19 MW.								
19	TS Živinice 2	110/20/10 kV	2018.	21	2	Radijalni 10(20) kV izlazi sa prekoračenjem pada napona nemaju mogućnost rezervnog napajanja	Lokacija postojeće TS 35/10 kV Živinice II	TS Dubrave i TS Đurđevik na 35 kV naponu	
	Uvođenje 110 kV napona u postojeću TS 35/10 kV Živinice II. Ovim bi se dobilo proširenje kapaciteta na 10(20) kV naponu i rasterećenje 35 kV mreže. U nadzemnoj mreži, koja se napaja iz TS 35/10(20) kV Živinice II, postoje loše naponske prilike koje bi se mogle riješiti prelaskom na 20 kV naponski nivo. Takođe, TS 35/10 kV Živinice I i Živinice II (sa vršnim opterećenjem 11 MW i 10 MW, respektivno) nisu prostorno dosta udaljene jedna od druge, tako da se preko 20 kV napona, može obezbjediti rezervno napajanje i za dio konzuma TS 35/10 kV Živinice I. Sa lokacije buduće TS 110/20/10 kV Živinice II postoji i mogućnost snabdijevanja dijela konzuma TS 35/10 kV Stupari. Uvođenje 20 kV naponskog nivoa bi stvorilo pretpostavke da se preko buduće 20 kV mreže izvrši povezivanje buduće TS 110/10(20) Kladanj sa TS 110/20/10 kV Živinice II po 20 kV naponu.								

Red.br.	Naziv objekta	Naponski nivoi/prenosni odnos transformatora 110/x kV	Planirana godina ulaska u pogon	Prognozirano vršno opterećenje (konzuma) u momentu ulaska u pogon nove TS (MW)	Prognozirano vršno opterećenje mE koje se planiraju priključiti na ovu TS (MW)	Mogućnost rezervnog napajanja kroz distributivnu mrežu (MW)	Moguća lokacija buduće TS	Koje TS 110/x kV se rasterećuju izgradnjom novog objekta 110/x kV i sa koliko snage	NAPOMENA
20	TS Tuzla sjever (Rudnik soli Tušanj)	110/10(20) kV	2020	14	1	Zavisi od stavljanja u funkciju TS 110/35/10(20) kV Hak i TS 110/10(20) kV Tuzla 3.	Lokacija neposredno kod postojeće TS 35/6 kV Rudnik Soli Tušanj	TS Tuzla Centar	
	Planirana je nova izvorna tačka 110 kV neposredno uz lokaciju postojeće TS 35/6 kV Tušanj, koja se ukida. Ranije je položen 35 kV kabl od TS 35/10 kV Tuzla III do planirane lokacije TS 110/x kV Tuzla Sjever. Sa promjenom u pravcima razvoja ovaj 35 kV kabl može se koristiti po 20 kV naponu. Za izgradnju ove TS potreban je prolazak 110 kV kabla koji je planiran od lokacije TS 110/10(20) kV Tuzla 3 do TS 110/35/10(20) kV Hak.								
21	TS Kalesija	110/20 kV	2020	13.9	1	–	Lokacija postojeće TS 35/10(20) kV Kalesija	TS Tuzla Centar	
	Predlaže se uvođenje 110 kV napona u postojeću TS 35/10(20) kV Kalesija, zbog proširenja kapaciteta i prelaska na direktnu transformaciju za područje PJD Kalesija. Na ovaj način, postepeno bi se napuštao napon 35 kV i 10 kV što je u skladu sa strateškim opredjeljenjima EP BiH.								
22	TS Tuzla 1	110/10(20)kV	2026	15	1	–	Lokacija postojeće TS 35/10(20) kV Tuzla I	Rasteretiće se buduća TS 110/x kV Hak, na 35 kV naponu.	
	Uvođenje 110 kV napona u postojeću TS 35/10(20) kV Tuzla I, zbog proširenja kapaciteta i prelaska na direktnu transformaciju. Vršno opterećenje u TS 35/10(20) kV Tuzla I u 2012. godini bilo je 10,58 MVA. Na području koje gravitira ovoj TS planirana je izgradnja novih stambeno - poslovnih objekata. Uvođenjem 110 kV napona u ovu TS, smanjivao bi se potrebni kapacitet na 35 kV naponu, odnosno došlo bi do rasterećenja 110/35/10(20) kV Hak, ako bi ovo bilo osnovno napajanje TS 35/10(20) kV Tuzla I. U Studiji energetskog sektora (Modul 4 - Prenos el energije) planirano je polaganje 110 kV kabla TS 110/10(20) kV Tuzla 3 - TS 110/x kV Tuzla sjever (Rudnik soli Tušanj) - TS 110/x kV Hak. Trasa kabla na ovoj relaciji je planirana tako da se osigura ulazak na lokaciju TS 35/10(20) kV Tuzla II i TS 35/10(20) kV Tuzla I. Ovo je provedeno i u prostornom planu opštine Tuzla 2006 - 2026. godina.								
23	TS Tuzla 2	110/10(20)kV	2027	15	1	–	Lokacija postojeće TS 35/10(20) kV Tuzla II	TS 110/35/10 kV Tuzla Centar na 35 kV naponu	
	Predlaže se uvođenje 110 kV napona u postojeću TS 35/10(20) kV Tuzla II, zbog proširenja kapaciteta i prelaska na direktnu transformaciju za područje PJD Tuzla. Vršno opterećenje u TS 35/10(20) kV Tuzla II je 10,45 MVA. Uvođenjem 110 kV napona u ovu TS došlo bi do rasterećenja na 35 kV strani u TS Tuzli Centar (iz koje se, u normalnim pogonskim uslovima, napaja TS 35/10 kV Tuzla II). Na ovaj način, postepeno bi se napuštao napon 35 kV u TS Tuzla Centar koja bi u konačnici bila TS 110/20 kV. Prema strateškim pravcima razvoja, planira se napajanje grada Tuzle preko transformacija 110/10(20) kV, odnosno u konačnici preko transformacija 110/20 kV.								
24	TS Tinja	110/10 (20) kV	2021.	17	1	Rezervno napajanje iz	Lokacija postojeće TS 35/10(20) kV Tinja	TS Srebrenik, mogućnost	

Red.br.	Naziv objekta	Naponski nivoi/prenosni odnos transformatora 110/x kV	Planirana godina ulaska u pogon	Prognozirano vršno opterećenje (konzuma) u momentu ulaska u pogon nove TS (MW)	Prognozirano vršno opterećenje mE koje se planiraju priključiti na ovu TS (MW)	Mogućnost rezervnog napajanja kroz distributivnu mrežu (MW)	Moguća lokacija buduće TS	Koje TS 110/x kV se rasterećuju izgradnjom novog objekta 110/x kV i sa koliko snage	NAPOMENA
						pravca Srebrenika moguće je samo po 20 kV naponu. Za TS 35/10 kV Lipnica (iz koje bi bilo moguće rezervno napajanje),planira se ukidanje i prebacivanje ovog konzuma na buduće TS 110/x kV Tinja i TS 110/x kV Hak.		ukidanja TS 35/10 kV Lipnica	
	Razlozi za planiranje izgradnje predmetne transformatorske stanice su prelazak distributivne mreže sa 10 kV naponskog nivoa na 20 kV napon, povećanje opterećenja i ukidanje 35 kV napona što je u skladu sa strateškim opredjeljenjima JP EP BiH.								
25	TS Kerep	110/10(20)kV	2024	10	1	–	Lokacija postojeće TS 35/10(20) kV Kerep		
	Uvođenje 110 kV napona u postojeću TS 35/10(20) kV Kerep. Postepeni prelazak na direktnu transformaciju u PJD Gradačac i uvođenje 20 kV napona koja se napaja iz postojeće TS 35/10(20) kV Kerep. Predlažemo da se ugradi Tr 110/10(20)kVA manje snage (npr. 10MVA)								
26	TS Doboj Istok	110/10(20) kV	2018	10	1	Nema rezerve	Zamjena postojeće MOBILNE TS	TS Gračanica	
	Zbog zastoja u ulaganju u primarne EEO od strane Elektroprenosa u prethodnom periodu s jedne strane i gorućih eksploatacionih problema na posmatranom području s druge strane, EP BiH je kao jedino moguće privremeno rješenje nabavila mobilnu TS 110/X (ova TS je puštena u rad oktobra 2012. godine) . Predlažemo da Elektroprijenos što hitnije pristupi realizaciji trajnog rješenja na ovom lokalitetu.								
27	TS Banovići Grad	110/10(20) kV	2026				Lokacija postojeće TS 35/X Banoviči	TS Banovići	
	Predlaže se uvođenje 110 kV napona u postojeću TS 35/10(20) kV Banovići Grad, zbog proširenja kapaciteta i prelaska na direktnu transformaciju za područje PJD Banovići. Na ovaj način, postepeno bi se napuštao napon 35 kV što je u skladfu sa strateškim opredjeljenjima EP BiH.								
28	TS Gračanica 2	110/10(20) kV	2022	10	-	-	Lokacija ove TS se planira na sjevernom izlazu iz grada (prema općini Gradačac)	TS Gračanica	
	Razlog izgradnje ove TS je porast opterećenja a posebno industrijske potrošnje na ovom području.								

Red.br.	Naziv objekta	Naponski nivoi/prenosni odnos transformatora 110/x kV	Planirana godina ulaska u pogon	Prognozirano vršno opterećenje (konzuma) u momentu ulaska u pogon nove TS (MW)	Prognozirano vršno opterećenje mE koje se planiraju priključiti na ovu TS (MW)	Mogućnost rezervnog napajanja kroz distributivnu mrežu (MW)	Moguća lokacija buduće TS	Koje TS 110/x kV se rasterećuju izgradnjom novog objekta 110/x kV i sa koliko snage	NAPOMENA
29	TS Jelah	110/10(20) kV	2017	14	1	5	Lokacija postojeće TS 35/10 kV Jelah	TS Tešanj	
	Intenzivan industrijski razvoj cijelog lokaliteta čije potrebe za električnom energijim nije moguće zadovoljiti iz postojećeg EDS U skladu sa Planom investicija "Elektroprenos BiH" - Direkcija za planiranje sistema i inženjering od 27.3.2014. (Tabela na str. 53, r.br. 15)								
30	TS Žepče	110/10(20) kV	2017	14	23	5	Postojeća TS 35/10 kV Žepče	TS Zavidovići	
	Intenzivan industrijski razvoj cijelog lokaliteta čije potrebe za električnom energijim nije moguće zadovoljiti iz postojećeg EDS U skladu sa Planom investicija "Elektroprenos BiH" - Direkcija za planiranje sistema i inženjering od 27.3.2014. (Tabela na str. 53, r.br. 16)								
31	TS Olovo	110/10(20) kV	2025	3.1	18	4	Postojeća TS 35/10 kV Olovo	TS Kladanj	
	Dinamika izgradnje će se uskladiti sa dinamikom izgradnje mHE "Kruševo" i mHE "Zeleni Vir. Do 2011. godine je općina Olovo imala jednostrano snabdijevanje putem DV 35 kV „Kladanj-Olovo" iz TS 110/35/10 kV „Kladanj" i preko TS 35/10 kV „Olovo". U toku 2011. godine, kao interventna mjera radi nedozvoljeno velikog broja zastoja i dužine potpunog odsustva napona na području Olova i Nišića, uloženo je u privremeno rješenje povezivanja TS 35/10 kV „Olovo" i TS 35/10 kV „Nišići", putem kablovske veze 35 kV „Olovo-Nišići". Ovo rješenje popravilo je u velikoj mjeri situaciju u pogledu sigurnosti isporuke električne energije, međutim može se pokazati kao nedovoljno za slučaj da dođe do intenzivnog ulaganja u obnovljive izvore za proizvodnju hidroenergije, gdje se posebno ističu slivovi rijeka Stupčanica, Bioštica i Krivaja (trenutno su aktuelne dvije lokacije i to mHE „Kruševo" 9,75 MW i mHE „Zeleni Vir" 2,12 MW). U takvoj situaciji biće neophodno investirati u izgradnju TS 110/10(20) kV „Olovo", kao energetskog rješenja koje omogućava dugoročno pokrivanje svih potreba u energiji drvne industrije na ovom području, a istovremeno omogućava ekonomičan transport električne energije od objekata proizvodnje hidroenergije do objekata gdje se ova energija može konzumirati.								
32	TS Zenica 5	110/10(20) kV	2025.	10	13,26	5	U blizini HE Janjići	TS Zenica 3	
	TS Zenica 1 i TS Zenica 4 ne mogu preuzeti dio konzuma TS Zenica 3 jer su dislocirane sa druge strane rijeke Bosne. Lokacija blizu tunela Vijenac se predlaže i zbog blizine novih proizvodnih kaspaciteta RMU Kakanj i RMU Zenica. U skladu sa Planom investicija "Elektroprenos BiH" - Direkcija za planiranje sistema i inženjering od 27.3.2014. (Tabela na str. 53, r.br. 27)								
33	TS Matuzići	110/10(20) kV	2025.	9	1		Lokacija postojeće TS 35/10 Matuzići		
	Dinamika izgradnje će se uskladiti sa dinamikom izgradnje autoputa na koridoru Vc. Očekivani rast konzuma, prvenstveno infrastrukturne potrošnje, povezane sa izgradnjom i eksploatacijom dionice autoputa na koridoru "Vc".								
34	TS Turbe	110/10(20)	2025	7	1	6	Lokacija postojeće TS 35/10 Turbe	TS Travnik 1	
	Energetsko rješenje napajanja područja Turbeta je koncipirano na bazi radijalnog 35kV voda iz TS 110/35/10kV Travnik 1 te zbog nepostojanja alternativnog napajanja često dolazi do prekida u napajanju kompletnog područja zajedno sa platoom Vlašića. Nepouzdana isporuka električne energije i problemi u napajanju predstavljaju veliku prepreku razvoju privrede (mala i srednja preduzeća, zimski turistički centri i sl.) na ovom dijelu općine Travnik. Elektroprenos je i u predratnim planovima predviđao izgradnju transformatorske stanice, naponskog nivoa 110 kV. Izgradnjom TS 110/xkV Turbe uspostaviće se kvalitetno napajanje električnom energijom i omogućen dalji razvoj ovog kraja.								

Red.br.	Naziv objekta	Naponski nivoi/prenosni odnos transformatora 110/x kV	Planirana godina ulaska u pogon	Prognozirano vršno opterećenje (konzuma) u momentu ulaska u pogon nove TS (MW)	Prognozirano vršno opterećenje mE koje se planiraju priključiti na ovu TS (MW)	Mogućnost rezervnog napajanja kroz distributivnu mrežu (MW)	Moguća lokacija buduće TS	Koje TS 110/x kV se rasterećuju izgradnjom novog objekta 110/x kV i sa koliko snage	NAPOMENA
35	TS Novi Travnik 2	110/20/10(20) kV	2020	8	1		Uz privredno-poslovni kompleks BNT u blizini trase DV 110kV N.Travnik-Bugojno.	TS Travnik 1	
	Područje PJD Novi Travnik je energetski napojeno iz TS 110/35/10 kV Novi Travnik preko mreže JP EP HZHB. . Osnovni razlozi za planiranje izgradnje predmetne transformatorske stanice je porast potrošnje i prelazak distributivne mreže sa 10 kV naponskog nivoa na 20 kV napon, prema strateškom opredjeljenju JP EP BiH.								
36	TS Voljevac	110/10(20)	2018	2	10	2	Naselje Voljevac u blizini postojeće trase 220kV DV Prijedor-Jablanica	TS G. Vakuf - Uskoplje	
	Na gornjem toku rijeke Vrbas sagrađeno je šest mHE sa instaliranom snagom od 8,6 MVA i pri tom položenih 28,6 km srednjenaponskih vodova. Uz priključenje novih mHE, razlog za planiranje izgradnje predmetne transformatorske stanice je i prelazak distributivne mreže sa 10 kV naponskog nivoa na 20 kV napon, prema strateškom opredjeljenju JP EP BiH.								
37	TS Bugojno 2	110/20kV	2020	10	1	5	Naselje Čaušlije- šire područje novoformirane poslovne zone.	TS Bugojno	
	Kompletan konzum PJD Bugojno se napaja el.en. iz TS 110/20/10kV Bugojno smještene na kraju grada koji gravitira Kupresu i Gornjem Vakufu. Osnovni razlozi za planiranje izgradnje predmetne transformatorske stanice je porast potrošnje i prelazak distributivne mreže sa 10 kV naponskog nivoa na 20 kV napon, prema strateškom opredjeljenju JP EP BiH.								
38	*TS Mehurić*	*110/10(20) kV*	*2024*	*5*	*9,5*	-	*na lokalitetu postojeće TS 35/10 kV Mehurić*	37	
	Izgradnja nove TS 110/10(20) kV, 20 MVA omogućiće trajno i kvalitetno priključenje postojećih i većeg broja novih distribuiraneih generatora (mE) u Biljanskoj regiji (9,5 MVA), prelazak kompletne SN mreže na napon 20kV te će predstavljati trajno energetsko rješenje za napajanje postojećih i budućih potrošača.								
39	Maglaj 1 (Natron hayat)	110/10(20) kV	2025.	-	-	-	Lokacija postojeće TS 35/10/6 kV Maglaj1 Natron hayat		
	Izgradnja nove TS Maglaj 1 Natron Hayat se predviđa zbog zahtjeva industrijskog potrošača Natron za dodatnim snagama kojem ne može biti udovoljeno bez izgradnje nove TS 110/10(20) kV.								

B. REKONSTRUKCIJA POSTOJEĆIH TS 110/x kV

Red.br.	*Naziv objekta*	*Naponski nivoi/prenosni odnos transformatora 110/x kV*	*Planirana godina rekonstrukcije*	*Rekonstrukcija postojećeg SN postrojenja*	*Uzemljavanje SN zvjezdišta transformatora*	*Proračunata vrijednost struje zemljospoja Iz na osnovu modela (Studija iz 2016. godine)*	*NAPOMENA*
1	TS Bihać 1	T1: 110/36,75/21(10,5) kV 20/20/14 MVA T2: 110/36,75/21(10,5) kV 20/14/20 MVA	2018.	DA	DA – 10 kV	29,66 A (10 kV)	
	U skladu sa opredjeljenjem JP EP BiH o postupnoj eliminaciji SN naponskih nivoa 35 kV i 10 kV i postupan prelazak na jedinstveni SN nivo 20 kV, u svrhu stvaranja uslova za rad na 20 kV naponu u TS 110/35/10(20) kV „Bihać 1" je potrebno izvršiti rekonstrukciju kompletnog SN postrojenja. Uzimajući u obzir broj postojećih 10 kV i 35 kV odvoda, kao i planove razvoja elektrodistributivne mreže na širem području koje je napojeno iz TS 110/35/10(20) kV „Bihać 1", konfiguracija novog SN postrojenja nazivnog napona 24 kV treba da ima minimalno 15 vodnih polja). Uvažavajući činjenicu da vrijednost stuje zemljospoja pripadajuće SN mreže koja radi sa izolovanom neutralnom tačkom na radnom naponu 10 kV prelazi 20 A i da prema preporukama JP EP BiH takvu SN mrežu treba uzemljiti, potrebno je pokrenuti aktivnosti na uzemljavanju neutralne tačke u SN mreži napojenoj iz TS 110/35/10 kV „Bihać 1".						
2	TS Bihać 2	T1: 110/21/10,5 kV 20/14/14 MVA	2018.	DA	DA – 10 kV	25,55 A (10 kV)	
	Zbog planiranog formiranja posebnog SN odvoda za kompleks Kantonalne bolnice (1 vodno polje), kao i za priključenje budućih objekata na području obuhvata „Urbanistički projekat Luke Bihać" i području južno od TS 110/20/10 kV „Bihać 2" (2 vodna polja), u SN postrojenju u TS 110/20/10 kV „Bihać 2" sa postojećih 8 SN odlaza, potrebno je formirati dodatna 3 vodna polja. Uvažavajući činjenicu da je potrebno pokrenuti aktivnosti na uzemljavanju neutralne tačke u SN mreži napojenoj iz TS 110/35/10 kV „Bihać 1", s obzirom da navedena SN mreža ima mogućnost alternativnog napajanja iz TS 110/20/10 kV „Bihać 2", potrebno je pokrenuti aktivnosti na uzemljavanju neutralne tačke u SN mreži napojenoj iz TS 110/20/10 kV „Bihać 2".						
3	TS Cazin 1	T1: 110/10,5(21)/36,75 kV 20/20/14 MVA	2018.	DA	DA – 10 kV	27,71 A (10 kV)	
	Zbog planirane izgradnje novih kablovskih 20 kV veza od TS 110/35/10(20) kV „Cazin 1" do rasklopnog postrojenja RP 10(20) kV „Gnjilavac" , kao i za priključenje budućih objekata na području obuhvata „Regulacioni plan Mala lisa i Slatinske bare", u SN postrojenju u TS 110/35/10(20) kV „Cazin 1" sa postojećih 10 SN odlaza, potrebno je formirati dodatna 3 vodna polja. Potrebno je uzemljiti 10 kV zvjezdište transformatora.						
4	TS Cazin 2	T1: 110/21/10,5 kV 20/14/14 MVA	2020.	DA			

Red.br.	Naziv objekta	Naponski nivoi/prenosni odnos transformatora 110/x kV	Planirana godina rekonstrukcije	Rekonstrukcija postojećeg SN postrojenja	Uzemljavanje SN zvjezdišta transformatora	Proračunata vrijednost struje zemljospoja Iz na osnovu modela (Studija iz 2016. godine)	NAPOMENA
	Zbog planiranog formiranja novog SN 20 kV odvoda u TS 110/20/10 kV „Cazin 2" i stvaranja uslova za kvalitetnije napajanje područja naselja Tržac, Tržačka raštela i Pjanići, u SN postrojenju u TS 110/20/10 kV „Cazin 2" sa postojećih 6 SN odlaza potrebno je formirati dodatna 2 vodna polja. U svrhu stvaranja rezerve postojećem transformatoru predlaže se ugradnja dodatnog transformatora T1: 110/21/10,5 kV, 20/14/14 MVA, a na osnovu Studije „Projekcija razvoja distributivnih mreža JP EP BiH za period 2015-2025".						
5	TS V. Kladuša	T1: 110/10,5(21)/36,75 kV 20/20/14 MVA T2: 110/36,75/10,5(21) kV 20/14/20 MVA	2022.	DA	DA – 10 kV	26,04 A (10 kV)	
	U skladu sa opredjeljenjem JP EP BiH o postupnoj eliminaciji SN naponskih nivoa 35 kV i 10 kV i postupan prelazak na jedinstveni SN nivo 20 kV, kao i zbog stvaranja uslova za eventualno priključenje budućih krajnjih kupaca/proizvođača, u SN postrojenju u TS 110/35/10(20) kV „V. Kladuša" sa postojećih 9 SN odlaza, potrebno je formirati dodatna 2 vodna polja. Potrebno je uzemljiti 10 kV zvjezdište transformatora.						
6	TS B. Krupa	T1: 110/10,5(21)/36,75 kV 20/20/14 MVA T2: 110/36,75/21(10,5) kV 20/14/20 MVA	2023.	DA	DA – 10 kV	22,09 A (10 kV)	
	U skladu sa opredjeljenjem JP EP BiH o postupnoj eliminaciji SN naponskih nivoa 35 kV i 10 kV i postupan prelazak na jedinstveni SN nivo 20 kV, kao i zbog planiranog formiranja novih SN 20 kV odvoda u TS 110/35/10(20) kV „B. Krupa" za potrebu stvaranja uslova za priključenje novih krajnjih kupaca (Industrijska zona Halkići) i potrebu razdvajana napajanja prigradskih naselja (Šabići, Arapuša i ostalo), u SN postrojenju u TS 110/35/10(20) kV „B. Krupa" sa postojećih 7 SN odlaza potrebno je formirati dodatna 2 vodna polja. Potrebno je uzemljiti 10 kV zvjezdište transformatora.						
7	TS B. Petrovac	T: 110/10,5(21)/36,75 kV 20/20/14 MVA	2018.	DA	DA – 20 kV	59,25 A (20 kV)	
	Nakon prelaska kompletne SN mreža napojene iz TS 110/35/20(10) kV „B. Petrovac" sa radnog napona 10 kV na napon 20 kV, vrijednost stuje zemljospoja pripadajuće 20 kV mreže koja radi sa izolovanom neutralnom tačkom prelazi 20 A. Prema preporukama JP EP BiH takvu SN mrežu treba uzemljiti. U svrhu stvaranja rezerve postojećem transformatoru predlaže se ugradnja dodatnog transformatora T1: 110/20 kV, 20 MVA, a na osnovu Studije „Projekcija razvoja distributivnih mreža JP EP BiH za period 2015-2025". U svrhu stvaranja uslova za priključenje očekivanih objekata na predmetnom području (solarne i vjetroelektrane), u SN postrojenju u TS 110/35/20(10) kV „B. Petrovac" sa postojećih 9 SN odlaza, potrebno je formirati dodatna 2 vodna polja. Potrebno je uzemljiti 20 kV zvjezdište transformatora.						
8	TS Ključ	T: 110/21/10,5 kV 20/20/14 MVA	2018.		DA – 10 kV	25,73 A (10 kV)	
	U svrhu stvaranja rezerve postojećem transformatoru predlaže se ugradnja dodatnog transformatora T1: 110/21/10,5 kV, 20/20/14 MVA, a na osnovu Studije „Projekcija razvoja distributivnih mreža JP EP BiH za period 2015-2025". Potrebno je uzemljiti 10 kV zvjezdište transformatora.						

Red.br.	*Naziv objekta*	*Naponski nivoi/prenosni odnos transformatora 110/x kV*	*Planirana godina rekonstrukcije*	*Rekonstrukcija postojećeg SN postrojenja*	*Uzemljavanje SN zvjezdišta transformatora*	*Proračunata vrijednost struje zemljospoja Iz na osnovu modela (Studija iz 2016. godine)*	*NAPOMENA*
9	TS Sanski most	110/20/10 kV	2026		DA – 20 kV i 10 kV	25,29 A (20 kV) 46,91 A (10 kV)	
	Potrebno je uzemljiti 20 kV i 10 kV zvjezdište transformatora.						
10	TS K.Vakuf	110/X/20 kV _/16 MVA	2020.	DA			
	Šire područje naselja Kulen Vakuf, Martin Brod, Cvjetnić i Trubari napajaju se radijalno preko jako dugačkih SN vodova iz TS 110/35/20 kV „B. Petrovac". Dužina 35 kV voda „TS 110/35/20 kV B. Petrovac – TS 35/10 kV Kulen Vakuf" iznosi oko 30 km, a dužina magistralnog 10(20) kV voda „TS 35/10 kV Kulen Vakuf – Trubar" iznosi oko 33 km. Iako se ne radi o opterećenju koje ispunjava uslov za izgradnju nove transformatorske stanice TS 110/X kV (1,5 MW), u svrhu neophodnog skraćivanja SN vodova i što je jako značajno, osiguranja rezervnog napajanja kompletnog konzuma napojenog iz TS 110/35/20 kV B. Petrovac, neophodna je prolagodba postojeće TS 110/X kV „EVP Kulan Vakuf", koja trenutno služi samo za napajanje elektrovučnog postrojenja, u svrhu uvođenja transformacije 110/X/20 kV. Važno je istaknuti da je postojeća TS 110/X kV „EVP Kulan Vakuf" planirana i izgrađena kao transformatorska stanica koja će služiti za potrebe Distributera, odnosno, za napajanje potrošača na navedenom području, te je kao takva na elektroprenosnu mrežu kvalitetno priključena kao „prolazna", uz svođenje 110 kV voda, TS 110/X kV Bihać 1 – TS 110/X kV B. Petrovac" u TS 110/X kV „EVP Kulan Vakuf". Treba naglasiti da će TS 110/X kV EVP Kulan Vakuf osigurati uslove daljnjem razvijanju Nacionalnog parka Una i turizma uopšte na navedenom području. U okviru stvaranja uslova u TS 110/X/20 kV EVP Kulan Vakuf da preuzme napajanje potrošača na predmetnom području, u SN postrojenju u TS 110/X/20 kV EVP Kulan Vakuf potrebno je formirati 5 vodnih polja za potrebu distributera					
11	Mostar 2	110/35/10 kV	2019	DA	DA – 10 kV	61,05 A (10 kV)	
	Predloženi zahvati na rekonstrukciji predmetne TS su u skladu sa planom i dinamikom Elaborata razvoja srednjenaponskih distributivnih mreža u JP Elektroprivreda BiH d.d Sarajevo sa aspekta prelaska na 20kV naponski nivo (separat – ED Mostar) i Studijom o perspektivnosti 35 kV naponskog nivou u JP EPBiH. Zamjena T2 transformatorom 110/35/10(20) kV, 40MVA Rekonstrukcija SN postrojenja i prilagodba za mogućnost rada pod naponom 20kV. Potrebno je uzemljiti 10 kV zvjezdište transformatora.					
12	Konjic	110/35/10 kV	2020	DA	DA – 10 kV	72,31 A (10 kV)	
	Predloženi zahvati na rekonstrukciji predmetne TS su u skladu sa planom i dinamikom Elaborata razvoja srednjenaponskih distributivnih mreža u JP Elektroprivreda BiH d.d Sarajevo sa aspekta prelaska na 20kV naponski nivo (separat – ED Mostar) i Studijom o perspektivnosti 35 kV naponskog nivou u JP EPBiH. Zamjena jednog transformatora transformatorom koji omogućava korištenje naponskog nivoa 20 kV Rekonstrukcija i zamjena SN postrojenja postrojenjem naponskog nivoa 24 kV Potrebno je uzemljiti 10 kV zvjezdište transformatora.					
13	Jablanica	110/35/10 kV	2026	DA	DA – 10 kV	20,71 A (10 kV)	
	Potrebno je uzemljiti 10 kV zvjezdište transformatora.						

Red.br.	*Naziv objekta*	*Naponski nivoi/prenosni odnos transformatora 110/x kV*	*Planirana godina rekonstrukcije*	*Rekonstrukcija postojećeg SN postrojenja*	*Uzemljavanje SN zvjezdišta transformatora*	*Proračunata vrijednost struje zemljospoja Iz na osnovu modela (Studija iz 2016. godine)*	*NAPOMENA*
	Mostar 1	110/35(20) kV	2018	DA			
14	Predloženi zahvati na rekonstrukciji predmetne TS su u skladu sa planom i dinamikom Elaborata razvoja srednjenaponskih distributivnih mreža u JP Elektroprivreda BiH d.d Sarajevo sa aspekta prelaska na 20kV naponski nivo (separat – ED Mostar) i Studijom o perspektivnosti 35 kV naponskog nivou u JP EPBiH. Zamjena transformatora transformatorom koji omogućava korištenje naponskog nivoa 20 kV Rekonstrukcija i zamjena SN postrojenja postrojenjem naponskog nivoa 24 kV						
	TS Sarajevo 1 Blažuj	110/35/10(20) kV	2018	DA			
15	Predloženi zahvati na rekonstrukciji predmetne TS su u skladu sa planom i dinamikom Elaborata razvoja srednjenaponskih distributivnih mreža u JP Elektroprivreda BiH d.d Sarajevo sa aspekta prelaska na 20kV naponski nivo i Studijom o perspektivnosti 35 kV naponskog nivou u JP EPBiH. Rekonstrukcija (zamjena) SN postrojenja za mogućnost korištenja naponskog nivoa 20 kV						Ova TS je NULTI PRIORITET. Uspostava 20 kV napona u TS SA 1 radi obezbjeđenja rezervnog napajanja za sve kupce na 20 kV prstenu iz TS 110/X HADŽIĆI, koji se dugi niz godina antenski napajaju iz TS 110/X HADŽIĆI, uspostava novih 20 kV veza prema novoj TS 110/X RELJEVO, te ukidanje 35 kV napona (TS 35/10 GLADNO POLJE, TS 35/10 BOSANKA, te TS 35/10 RAJLOVAC)
	TS Pazarić	110/35/10(20) kV	2019	DA	DA – 35 kV i 10 kV	136,55 A (35 kV) 40,53 A (10 kV)	
16	Predloženi zahvati na rekonstrukciji predmetne TS su u skladu sa planom i dinamikom Elaborata razvoja srednjenaponskih distributivnih mreža u JP Elektroprivreda BiH d.d Sarajevo sa aspekta prelaska na 20kV naponski nivo i Studijom o perspektivnosti 35 kV naponskog nivou u JP EPBiH. Zamjena energetskog transformatora transformatorom koji omogućava korištenje naponskog nivoa 20kV Rekonstrukcija (izgradnja) SN postrojenja u svrhu korištenja naponskog nivoa 20 kV Potrebno je uzemljiti 35 kV i 10 kV zvjezdište transformatora.						Prioritet ugradnja novog SN postrojenja

Red.br.	*Naziv objekta*	*Naponski nivoi/prenosni odnos transformatora 110/x kV*	*Planirana godina rekonstrukcije*	*Rekonstrukcija postojećeg SN postrojenja*	*Uzemljavanje SN zvjezdišta transformatora*	*Proračunata vrijednost struje zemljospoja Iz na osnovu modela (Studija iz 2016. godine)*					*NAPOMENA*
	TS Sarajevo 4 Vogošća	Zamjena transformatora 110/20/10(20) kV	2019	DA	DA – 10 kV	50,92 A (10 kV – S1) 53,95 A (10 kV – S2)					
17	Predloženi zahvati na rekonstrukciji predmetne TS su u skladu sa planom i dinamikom Elaborata razvoja srednjenaponskih distributivnih mreža u JP Elektroprivreda BiH d.d Sarajevo sa aspekta prelaska na 20kV naponski nivo i Studijom o perspektivnosti 35 kV naponskog nivou u JP EPBiH. Zamjena energetskog transformatora transformatorom koji omogućava korištenje naponskog nivoa 20kV Rekonstrukcija (izgradnja) SN postrojenja u svrhu korištenja naponskog nivoa 20 kV Potrebno je uzemljiti 10 kV zvjezdište transformatora.										
	TS Hadžići	TS 110/10(20)/10 kV	2018	DA	DA – 20 kV i 10 kV	93,63 A (20 kV) 66,46 A (10 kV)					
18	Predloženi zahvati na rekonstrukciji predmetne TS su u skladu sa planom i dinamikom Elaborata razvoja srednjenaponskih distributivnih mreža u JP Elektroprivreda BiH d.d Sarajevo sa aspekta prelaska na 20kV naponski nivo i Studijom o perspektivnosti 35 kV naponskog nivou u JP EPBiH. Ugradnja drugog energetskog transformatora istih karakteristika Proširenje SN postrojenja 20 kV Potrebno je uzemljiti 20 kV i 10 kV zvjezdište transformatora.										PRIORITET Ugradnja drugog energetskog transformatora istih karakteristika.
	TS Sarajevo 5 Koševo	TS 110/10(20)/10 kV	2020	DA							
19	Predloženi zahvati na rekonstrukciji predmetne TS su u skladu sa planom i dinamikom Elaborata razvoja srednjenaponskih distributivnih mreža u JP Elektroprivreda BiH d.d Sarajevo sa aspekta prelaska na 20kV naponski nivo i Studijom o perspektivnosti 35 kV naponskog nivou u JP EPBiH. Rekonstrukcija SN postrojenja u svrhu korištenja naponskog nivoa 20 kV										
	TS Sarajevo 2 Velešići	TS 110/10(20)/10 kV	2020	DA							
20	Predloženi zahvati na rekonstrukciji predmetne TS su u skladu sa planom i dinamikom Elaborata razvoja srednjenaponskih distributivnih mreža u JP Elektroprivreda BiH d.d Sarajevo sa aspekta prelaska na 20kV naponski nivo i Studijom o perspektivnosti 35 kV naponskog nivou u JP EPBiH. Zamjena transformatora transformatorima adekvatnih karakteristika u svrhu korištenja naponskog nivoa 20 kV Rekonstrukcija SN postrojenja u svrhu korištenja naponskog nivoa 20 kV										
	TS Sarajevo 7 Buća Potok	TS 110/10/10 kV	2020	DA							
21	Predloženi zahvati na rekonstrukciji predmetne TS su u skladu sa planom i dinamikom Elaborata razvoja srednjenaponskih distributivnih mreža u JP Elektroprivreda BiH d.d Sarajevo sa aspekta prelaska na 20kV naponski nivo i Studijom o perspektivnosti 35 kV naponskog nivou u JP EPBiH. Zamjena transformatora transformatorima adekvatnih karakteristika u svrhu korištenja naponskog nivoa 20 kV Rekonstrukcija SN postrojenja u svrhu korištenja naponskog nivoa 20 kV										
22	TS Sarajevo 8 Azići	TS 110/10/10 kV	2020	DA							

Red.br.	*Naziv objekta*	*Naponski nivoi/prenosni odnos transformatora 110/x kV*	*Planirana godina rekonstrukcije*	*Rekonstrukcija postojećeg SN postrojenja*	*Uzemljavanje SN zvjezdišta transformatora*	*Proračunata vrijednost struje zemljospoja Iz na osnovu modela (Studija iz 2016. godine)*	*NAPOMENA*
	Predloženi zahvati na rekonstrukciji predmetne TS su u skladu sa planom i dinamikom Elaborata razvoja srednjenaponskih distributivnih mreža u JP Elektroprivreda BiH d.d Sarajevo sa aspekta prelaska na 20kV naponski nivo i Studijom o perspektivnosti 35 kV naponskog nivou u JP EPBiH. Zamjena transformatora transformatorima adekvatnih karakteristika u svrhu korištenja naponskog nivoa 20 kV Rekonstrukcija SN postrojenja u svrhu korištenja naponskog nivoa 20 kV						
23	TS Sarajevo 13 Skenderija	TS 110/10(20)/10 kV	2020	DA			
	Predloženi zahvati na rekonstrukciji predmetne TS su u skladu sa planom i dinamikom Elaborata razvoja srednjenaponskih distributivnih mreža u JP Elektroprivreda BiH d.d Sarajevo sa aspekta prelaska na 20kV naponski nivo i Studijom o perspektivnosti 35 kV naponskog nivou u JP EPBiH. Zamjena transformatora transformatorima adekvatnih karakteristika u svrhu korištenja naponskog nivoa 20 kV Rekonstrukcija (izgradnja) SN postrojenja u svrhu korištenja naponskog nivoa 20 kV						
24	TS Sarajevo 14 Otoka	TS 110/10 kV	2020	DA			
	Predloženi zahvati na rekonstrukciji predmetne TS su u skladu sa planom i dinamikom Elaborata razvoja srednjenaponskih distributivnih mreža u JP Elektroprivreda BiH d.d Sarajevo sa aspekta prelaska na 20kV naponski nivo i Studijom o perspektivnosti 35 kV naponskog nivou u JP EPBiH. Zamjena transformatora transformatorima adekvatnih karakteristika u svrhu korištenja naponskog nivoa 20 kV Rekonstrukcija (izgradnja) SN postrojenja u svrhu korištenja naponskog nivoa 20 kV						
25	TS Sarajevo 1S Nedžarići	TS 110/10(20)/10 kV	2020	DA			
	Predloženi zahvati na rekonstrukciji predmetne TS su u skladu sa planom i dinamikom Elaborata razvoja srednjenaponskih distributivnih mreža u JP Elektroprivreda BiH d.d Sarajevo sa aspekta prelaska na 20kV naponski nivo i Studijom o perspektivnosti 35 kV naponskog nivou u JP EPBiH. Zamjena transformatora transformatorima adekvatnih karakteristika u svrhu korištenja naponskog nivoa 20 kV Rekonstrukcija (izgradnja) SN postrojenja u svrhu korištenja naponskog nivoa 20 kV						
26	TS Sarajevo 18 Famos	TS 110/35/10(20) kV	2019	DA	DA - 10 kV	96,66 A (10 kV)	
	Predloženi zahvati na rekonstrukciji predmetne TS su u skladu sa planom i dinamikom Elaborata razvoja srednjenaponskih distributivnih mreža u JP Elektroprivreda BiH d.d Sarajevo sa aspekta prelaska na 20kV naponski nivo i Studijom o perspektivnosti 35 kV naponskog nivou u JP EPBiH. Ugradnja drugog energetskog transformatora koji omogućava korištenje naponskog nivoa 20kV Rekonstrukcija (izgradnja) SN postrojenja u svrhu korištenja naponskog nivoa 20 kV Potrebno je uzemljiti 10 kV zvjezdište transformatora.						
27	TS Goražde1	110/35/10/20	2017	DA	DA - 20 kV i 10 kV	62,80 A (20 kV) 62,80 A (10 kV)	

Red.br.	*Naziv objekta*	*Naponski nivoi/prenosni odnos transformatora 110/x kV*	*Planirana godina **rekonstrukcije***	*Rekonstrukcija postojećeg SN postrojenja*	*Uzemljavanje SN zvjezdišta transformatora*	*Proračunata vrijednost struje zemljospoja Iz na osnovu modela (Studija iz 2016. godine)*	*NAPOMENA*
	Predloženi zahvati na rekonstrukciji predmetne TS su u skladu sa planom i dinamikom Elaborata razvoja srednjenaponskih distributivnih mreža u JP Elektroprivreda BiH d.d Sarajevo sa aspekta prelaska na 20kV naponski nivo i Studijom o perspektivnosti 35 kV naponskog nivou u JP EPBiH. Zamjena energetskog transformatora transformatorom koji omogućava korištenje naponskog nivoa 20kV Proširenje SN postrojenja za 2 (dva) nova SN odlaza Uzemljenje neutralne tačke 20 kV i 10 kV.						EP BiH do polovine 2017.godine planirą prebaciti SN odlaz Grebak na 20 kV zbog toga što već više od godinu dana nije u mogućnosti omogućiti pristup EDS investitorima (DG)
	TS Gračanica	110/10(20) kV	2017 rekonstrukcija SN postrojenja 2020 zamjena transformatora	DA	DA – 10 kV	22,62 A (10 kV – Ia) 27,53 A (10 kV – Ib)	
28	Uvođenje 20 kV naponskog nivoa potrebno zbog smanjenja gubitaka i pada napona u postojećoj 10 kV mreži. Odgovor krajnjim kupcima zbog pritužbi na kvalitet isporučene energije i izraziti pad napona u vrijeme vršnih opterećenja. U prvoj etapi, za prelazak na 20 kV planirani su odlazi: Doborovci, Miričina, Malešići, Pribava i Širbegović. Rekonstrukcija (izgradnja) SN postrojenja u svrhu korištenja naponskog nivoa 20 kV Zamjena transformatora transformatorom adekvatnih karakteristika u svrhu korištenja naponskog nivoa 20 kV. Potrebno je uzemljiti 10 kV zvjezdište transformatora.						
	TS Srebrenik	110/10(20) kV	Prva faza do 2018. godine, druga faza do 2022. godine	DA	DA	26,17 A (10 kV)	
29	Uvođenje 20 kV naponskog nivoa zbog smanjenja gubitaka i pada napona u postojećoj 10 kV mreži. U prvoj etapi su planirani odlazi Špionica, Sladna i Tinja. Smanjenje pada napona i povećanje raspoložive snage, promjenom presjeka vodiča, za odlaz Špionica, je već iscrpljeno, odnosno sve magistralne dionice odlaza izvedene su sa Al Fe 50 mm2. Na odlazima Sladna i Tinja, promjenom presjeka preostalih dionica, nije moguće postići dugoročne efekte. Rekonstrukcija (izgradnja) SN postrojenja u svrhu korištenja naponskog nivoa 20 kV Zamjena transformatora transformatorom adekvatnih karakteristika u svrhu korištenja naponskog nivoa 20 kV Potrebno je uzemljiti 10 kV zvjezdište transformatora.						
30	TS Lukavac	110/35/10(20) kV	Prva faza do 2018. godine,	DA	DA – 35 kV	26,92 A (35 kV)	

Red.br.	*Naziv objekta*	*Naponski nivoi/prenosni odnos transformatora 110/x kV*	*Planirana godina rekonstrukcije*	*Rekonstrukcija postojećeg SN postrojenja*	*Uzemljavanje SN zvjezdišta transformatora*	*Proračunata vrijednost struje zemljospoja Iz na osnovu modela (Studija iz 2016. godine)*	*NAPOMENA*
			druga faza do 2021. godine				
	Uvođenje 20 kV napona u postojeću TS 110/35 kV Lukavac. Obezbjeđenje kvalitetnije i sigurnije isporuke električne energije. Postepeni prelazak na direktnu transformaciju u PJD Lukavac i uvođenje 20 kV napona. Zamjena transformatora transformatorom adekvatnih karakteristika u svrhu korištenja naponskog nivoa 20 kV Rekonstrukcija (izgradnja) SN postrojenja u svrhu korištenja naponskog nivoa 20 kV Potrebno je uzemljiti 35 kV zvjezdište transformatora.						
31	TS HAK	110/35/10(20) kV	2017	DA			
	Predloženi zahvati na rekonstrukciji predmetne TS su u skladu sa planom i dinamikom Elaborata razvoja srednjenaponskih distributivnih mreža u JP Elektroprivreda BiH d.d Sarajevo sa aspekta prelaska na 20kV naponski nivo i Studijom o perspektivnosti 35 kV naponskog nivou u JP EPBiH. Radovi su u toku.						
32	TS Kladanj	110/10(20) kV	Prva faza do 2018. godine, druga faza do 2022. godine	DA	DA - 10 kV	20,26 A (10 kV)	
	Predloženi zahvati na rekonstrukciji predmetne TS su u skladu sa planom i dinamikom Elaborata razvoja srednjenaponskih distributivnih mreža u JP Elektroprivreda BiH d.d Sarajevo sa aspekta prelaska na 20kV naponski nivo i Studijom o perspektivnosti 35 kV naponskog nivou u JP EPBiH. Ugradnja drugog energetskog transformatora u svrhu korištenja naponskog nivoa 20 kV Rekonstrukcija (izgradnja) SN postrojenja u svrhu korištenja naponskog nivoa 20 kV Potrebno je uzemljiti 10 kV zvjezdište transformatora.						
33	TS Gradačac	220/110/35/20 kV u konačnom TS 220/110/20 kV	2025	DA	DA - 35 kV i 10 kV	14,71 A (35 kV) 32,05 A (10 kV)	
	Predloženi zahvati na rekonstrukciji predmetne TS su u skladu sa planom i dinamikom Elaborata razvoja srednjenaponskih distributivnih mreža u JP Elektroprivreda BiH d.d Sarajevo sa aspekta prelaska na 20kV naponski nivo i Studijom o perspektivnosti 35 kV naponskog nivou u JP EPBiH. Ugradnja drugog energetskog transformatora u svrhu korištenja naponskog nivoa 20 kV Potrebno je uzemljiti 35 kV i 10 kV zvjezdište transformatora.						
34	TS Tuzla Centar	110/35/10(20) kV	2021	DA	DA - 35 kV i 10 kV	56,46 A (35 kV) 71,96 A (10 kV)	
	Prilagodba postojećeg 10 kV postrojenja za rad na 20 kV naponu. Prelazak na 20 kV u dvije faze. Planirati i uzemljenje neutralne tačke za 10(20) kV mrežu na gradskom području Tuzle. Prilagodba postojećeg 10 kV postrojenja za rad na 20 kV naponu (2021.). Postojeća vrijednost struje zemljospoja, u 10 kV mreži TS Tuzla Centar, za normalno uklopno stanje, dobijena proračunom, je 73,8 A. Potrebno je uzemljiti 35 kV i 10 kV zvjezdište transformatora. Uzemljenje zvjezdišta 10(20) kV strane planirati do 2018.						

Red.br.	Naziv objekta	Naponski nivoi/prenosni odnos transformatora 110/x kV	Planirana godina rekonstrukcije	Rekonstrukcija postojećeg SN postrojenja	Uzemljavanje SN zvjezdišta transformatora	Proračunata vrijednost struje zemljospoja Iz na osnovu modela (Studija iz 2016. godine)	NAPOMENA
	TS Tuzla	380/220/110/20 kV	2020	DA			
35	Postojeća TS 35/10 kV Ljubače nalazi se u neposrednoj blizini TS 380/220/110 kV Ljubače i ovdje treba planirati uvođenje SN postrojenja (ili uvođenje 110 kV napona u postojeću TS 35/10 kV Ljubače). Napon 20 kV eliminisaće prekomjerni pad napona na nekoliko odlaza i osigurati rezervu snage za nova priključenja. Prelazak na direktnu transformaciju smanjiće opterećenje 35 kV mreže za oko 6 MW koliko je postojeće opterećenje TS 35/10 kV Ljubače.						
36	Zenica 1	110/10(20)/20 kV	U skladu sa Planom investicija "Elektroprenos BiH" - Direkcija za planiranje sistema i inženjering od 27.3.2014. (tabela na str. 78, r.br. 132.)	DA			
	Završena ugradnja novog 20 kV postrojenja (investicija i vlasništvo "Elektrodistribucije" Zenica). Potrebna zamjena transformatora transformatorima adekvatnih karakteristika u svrhu korištenja naponskog nivoa 20 kV						
	Zenica 3	110/10(20)/20 kV	2016. -2018	DA	DA – 35 kV i 10 kV	12,38 A (35 kV) 36,96 A (10 kV)	
37	Rekonstrukcija SN postrojenja (sabirnički sistem I), 2018. (SS II), nabavka dva transformatora 110/10 (20)/20 kV, 40 MVA. Rekonstrukcija dijela SN postrojenja zbog prelaska na 20 kV radni napon. Potrebno je uzemljiti 35 kV i 10 kV zvjezdište transformatora.						
	Zenica 4	110/10(20)/35 kV	2019	DA			
38	Ugradnja drugog transformatora 110/20 kV Proširenje SN postrojenja na konačan obim.						
	Tešanj	110/35/10(20) kV	2017	DA	DA – 10 kV	34,68 A (10 kV)	
39	Planom investicija "Elektroprenos BiH" - Direkcija za planiranje sistema i inženjering od 27.3.2014. (Pozicija Plana B-II-1-1 na str. 227). Potrebno je uzemljiti 10 kV zvjezdište transformatora.						
	Zavidovići	110/35/21(10,5) kV	2017	DA	DA – 10 kV	56,06 A (10 kV)	
40	Rekonstrukcija SN postrojenja - u skladu sa Planom investicija "Elektroprenos BiH" - Direkcija za planiranje sistema i inženjering od 27.3.2014. (tabela na str. 59, r.br. 21.). Rekonstrukcija dijela SN postrojenja zbog prelaska na 20 kV radni napon. Potrebno je uzemljiti 10 kV zvjezdište transformatora.						
41	Visoko	110/10,5(21)/35 kV	2019-2025	DA	DA – 10 kV	98,32 kV (10 kV)	

Red.br.	Naziv objekta	Naponski nivoi/prenosni odnos transformatora 110/x kV	Planirana godina rekonstrukcije	Rekonstrukcija postojećeg SN postrojenja	Uzemljavanje SN zvjezdišta transformatora	Proračunata vrijednost struje zemljospoja Iz na osnovu modela (Studija iz 2016. godine)	NAPOMENA
	Proširenje SN postrojenja za 4 (20) kV vodne ćelije-2017. (r.br. 19 u tabeli na str. 58 "Plana investicija Elektroprenosa"), Zamjena energetskog transformatora T1-2019. (r.br. 126 u tabeli na str. 78), Rekonstrukcija sekcije "A" 10 kV postrojenja-2020., Rekonstrukcija sekcije "B" 10 kV postrojenja-2025. Potrebno je uzemljiti 10 kV zvjezdište transformatora.						
42	Breza	110/35/10(20) kV	2018.	DA	DA – 10 kV	47,46 A (10 kV)	
	Proširenje SN postrojenja 10(20) kV za 3 vodne ćelije-2017., Nabavka i ugradnja drugog transformatora 110/10(20)/20 kV, 20 MVA i 20 kV mjerne ćelije za potrebe faznog prelaska na 20 kV radni napon-2023. Potrebno je uzemljiti 10 kV zvjezdište transformatora.						
43	Cementara	110/10/35 kV	2018	DA	DA – 10 kV	41,22 A (10 kV)	
	Ugradnja drugog transformatora za potrebe ODS-a prenosnog odnosa 110/10(20) kV sa pripadajućim SN postrojenjem 20 kV. Zamjena postojećeg transformatora T1-2017. (r.br. 29 u tabeli na str. 71 "Plana investicija Elektroprenosa"), ugradnja mjernog polja 20 kV-2018. Potrebno je uzemljiti 10 kV zvjezdište transformatora.						
44	Maglaj	110/35/10(20) kV	2018	DA			
	Zamjena postojećeg transformatora transformatorom koji omogućava korištenje napona 20kV Rekonstrukcija SN postrojenja u svrhu korištenja naponskog nivoa 20 kV						
45	Vareš	110/10(20)/35	2025	DA	DA – 10 kV	39,30 A (10 kV)	
	Fazna rekonstrukcija 10 kV postrojenja za potrebe prelaska na 20 kV radni napon. Potrebno je uzemljiti 10 kV zvjezdište transformatora.						
46	TS Travnik 1	110/20/2x10kV	2020				
	Ugradnja transformatora odgovarajuće snage i prenosnog odnosa 110/10(20) kV, umjesto postojećeg						
47	TS Travnik 2	110/2x10kV	2020	DA			
	Ugradnja drugog transformatora odgovarajuće snage i mogućnosti korištenja napona 20 kV. Rekonstrukcija SN postrojenja u svrhu korištenja naponskog nivoa 20 kV						
48	TS Busovača	110/20/10 kV	2018	DA			
	Ugradnja drugog transformatora odgovarajuće snage i prenosnog odnosa 110/10(20) kV, Rekonstrukcija i proširenje SN postrojenja u svrhu korištenja naponskog nivoa 20 kV						
49	TS Donji Vakuf	110/35/10(20) kV	2020	DA	DA – 20 kV	48,08 A (20 kV)	
	Ugradnja drugog transformatora odgovarajuće snage i prenosnog odnosa 110/10(20) kV, Rekonstrukcija i proširenje SN postrojenja u svrhu korištenja naponskog nivoa 20 kV Potrebno je uzemljiti 20 kV zvjezdište transformatora.						
50	TS Gornji Vakuf	110/20(10)/10 kV	2026	DA			
	Ugradnja drugog transformatora odgovarajuće snage i mogućnosti korištenja napona 20 kV. Rekonstrukcija i proširenje 20kV postrojenja u svrhu proširenja 20kV napona i priprema za napuštanje RS Uskoplje (EP HZHB)						
51	TS Vitez	110/20/10 kV	2018	DA			
	Proširenje 20kV postrojenja radi priključenja distribuiranih generatora						

Red.br.	*Naziv objekta*	***Naponski nivoi/prenosni odnos transformatora 110/x kV***	*Planirana godina rekonstrukcije*	*Rekonstrukcija postojećeg SN postrojenja*	*Uzemljavanje SN zvjezdišta transformatora*	***Proračunata vrijednost struje zemljospoja Iz na osnovu modela (Studija iz 2016. godine)***					*NAPOMENA*
52	TS Novi Travnik	110/35(20)/10kV	2017	DA							
	Ugradnja drugog transformatora odgovarajuće snage i mogućnosti korištenja napona 20 kV. Rekonstrukcija i proširenje 20kV postrojenja u svrhu proširenja 20kV napona.										Projekat od izuzetne važnosti za rješavanje problema napajanja novih kupaca u poslovnoj zoni BNT
53	TS Bugojno	110/20/10 kV	2019		DA – 20 kV i 10 kV	71,84 A (20 kV) 45,61 A (10 kV)					
	Potrebno je uzemljiti 20 kV i 10 kV zvjezdište transformatora.										

JP ELEKTROPRIVREDA
HRVATSKE ZAJEDNICE HERCEG BOSNE d.d. Mostar

AD Banja Luka (1) Aj, Banja Luka

Broj protokola	Datum	Zadatak
587	17.07.2014	03

Elektroprenos-Elektroprijenos a.d.
Banja Luka
Marije Bursać 7a
Banja Luka

n/r generalni direktor Matan Žarić dipl.ing.el.

18.07.14
Co: ROMANA
Alandina

Organizacijska jedinica:
Uprava društva
JP Elektroprivreda HZ HB d.d. Mostar
Mile Budaka 106A, Mostar
Telefon: +387 36 335 700
Faks: +387 36 335 777
Vaš znak:
Naš znak: III-1562/14
Nadnevak: Mostar, 14.07.2014 god

PREDMET: ***Plan razvoja i potrebe distribucijske mreže za izgradnjom novih TS 110/x kV za 2015. - 2024. godine***

Sukladno vašem dopisu 01-7120/14 od 19.06.2014. godine dostavljamo vam odgovor i tražene podatke u privitku

-Tablica 1. privitka sadrži plan potreba izgradnje novih TS 110/x , povećanje snaga postojećih transformatora i ugradnje dodatnih transformatora

-Tablica 2. prikazuje trend povećanja potrošnje napojnih točaka distribucijske mreže iz Elektroprijenos-ovih TS 110/x.

U svrhu stvaranja većih kapaciteta napajanja SN mreže i boljih naponskih prilika u distribucijskoj mreži nužno je potrebna izgradnja novih TS 110/x na lokacijama: Čitluk 2 (Međugorje), Široki Brijeg 2, Ljubuški 2, Tomislavgrad 2, Mostar 1 (Raštani) , i TS Žepče.

Odluka o izgradnji novih 110/x kV objekta *donošena je na osnovu sljedećih kriterija:*

- *planirano opterećenje nove **TS Žepče** 110/x* kV u godini njenog puštanja u pogon prelazi 8 MVA

- izmjereno i prognozirano opterećenje postojeće TS Čitluk 110/x kV, TS Ljubuški 110/x kV i TS Široki Brijeg 110/x kV, prelazi 60% instaliranih snaga transformatora,
- udaljenost rastućeg konzuma, industrijskih zona, za čije se potrebe gradi nova ***TS Čitluk2,TS Ljubuški 2 i TS Široki Brijeg 2*** prelazi dužine od 10 km srednjenaponskih vodova, kojim se taj konzum napaja iz postojećih TS 110/x kV,

- Izgradnja nove ***TS Tomislavgrad 2,*** zbog nezadovoljavajućih naponskih prilika u 10 kV srednje naponskoj mreži, koja se napaja iz postojeće TS Tomislavgrad (kvaliteta napajanja u skladu sa Općim uvjetima za isporuku i snabdijevanje električnom energijom),

Ulica: Mile Budaka 106 A
88000 Mostar, BiH
Tel.: +387 36 335 700
Fax: +387 36 335 777
Web: www.ephzhb.ba
E-mail: ured.gen.dir@ephzhb.ba

Registracija Društva: Općinski sud Mostar
Registarski broj 1-3177
Identifikacijski broj Društva: 4227248350007
ID broj PDV: 227248350007

Korisnička banka i broj računa:
Unicredit Bank d.d. Mostar
Broj računa: 3381002200821294
Raiffeisen Bank d.d. BH, Mostar
Broj računa: 1610200023820097
Hypo Alpe-Adria-Bank d.d. Mostar
Broj računa: 3060190000784545

- Za transformatorske stanice 110/x kV u koje je ugrađen samo jedan energetski transformator, potrebno je planirati ugradnju drugog transformatora prema Tablici 1.

Za sve dodatne informacije stojimo Vam na raspolaganju.

S poštovanjem!

Za OJ Distribucija električne energije
Miroslav Galić dipl.ing.stroj.

Po odluci o opunomoćenju br. I-5650/13
od 24.07.2013. god.

Generalni direktor JP Elektroprivreda HZ HB d.d. Mostar
Nikola Kresić dipl.ing.el.

Dostaviti:
-naslovu
-a/a

Tablica 1.

	Naziv TS	Ugrađeni transformatori (MVA)		*Novi transformatori (MVA)*		Planirana investicija	2015	2016	2017	2018	2019	2020	2021	2022	2023	2024
1	Bosansko Grahovo	20		***20***		Nabavka i ugradnja dodatnog transformatora odgovarajućeg nazivnog omjera, nazivne snage 20 MVA								x		
						prelazak na 20 kV										
2	Busovača	20		***20***		Nabavka i ugradnja dodatnog transformatora odgovarajućeg nazivnog omjera, nazivne snage 20 MVA		x								
						prelazak na 20 kV				x						
3	Čapljina	20	20													
						prelazak na 20 kV										
4	Čitluk	20	20													
						prelazak na 20 kV										
5	***Čitluk 2***			***20***	***20***	***Nova TS 110/x na lokaciji Industrijska zona Cerno (put za Ljubuški)***	***x***	***x***								
6	Drvar	20		***20***		Nabavka i ugradnja dodatnog transformatora odgovarajućeg nazivnog omjera, nazivne snage 20 MVA					x					
						prelazak na 20 kV										
7	Glamoč	4	2,5													
						prelazak na 20 kV						x				
8	Grude	20	16	***20***		Nabavka i ugradnja dva transformatora prespojiva odgovarajućeg nazivnog omjera, nazivne snage 20 MVA	x									
						prelazak na 20 kV					x					
9	Jajce 1	40	20	***20***		Dogradnja trećeg transformatora odgovarajućeg nazivnog omjera (sekundarni napon 35/10+10 kV), nazivne snage 40(20) MVA i pripadajućeg VN/SN postrojenja		x								
						prelazak na 20 kV										
10	Kiseljak	20		***20***		Nabavka i ugradnja dodatnog transformatora odgovarajućeg nazivnog omjera, nazivne snage 20 MVA	x									
						prelazak na 20 kV										
11	Kupres	20		***20***		Nabavka i ugradnja dodatnog transformatora odgovarajućeg nazivnog omjera, nazivne snage 20 MVA			x							
						prelazak na 20 kV					x					
12	Livno	20	20													
						prelazak na 20 kV				x						

13	Ljubuški	20	20													
						prelazak na 20 kV										
14	***Ljubuški 2***			***20***	***20***	***Nova TS 110/x na lokaciji Vitine***		***x***	***x***							
15	Mostar 4	20	20													
						prelazak na 20 kV										
16	Mostar 5	20	20													
						prelazak na 20 kV										
17	Mostar 6	20	20	***40***	***40***	Nabavka i zamjena dva transformatora odgovarajućeg nazivnog omjera, nazivne snage 40 MVA	x									
						prelazak na 20 kV					x					
18	Mostar 7	20	20	***40***	***40***	Nabavka i zamjena dva transformatora odgovarajućeg nazivnog omjera, nazivne snage 40 MVA			x							
						prelazak na 20 kV					x					
19	***Mostar 9***	***4***	***4***	***20***	***20***	***Nabavka i ugradnja dva dodatna transformatora odgovarajućeg nazivnog omjera, nazivne snage 20 MVA***	***x***	***x***								
						prelazak na 20 kV										
20	Mostar 1			20		Nova TS 110/x na lokaciji postojećeg rasklopišta Raštani	x	x								
21	Novi Travnik	20	10	***20***		Nabavka i ugradnja dodatnog transformatora odgovarajućeg nazivnog omjera, nazivne snage 20 MVA	x									
						prelazak na 20 kV										
22	Neum	20		***20***		Nabavka i ugradnja dodatnog transformatora odgovarajućeg nazivnog omjera, nazivne snage 20 MVA		x								
						prelazak na 20 kV										
23	Odžak	20		***20***		Nabavka i ugradnja dodatnog transformatora odgovarajućeg nazivnog omjera, nazivne snage 20 MVA		x								
						prelazak na 20 kV					x					
24	Orašje	20	20													
						prelazak na 20 kV										
25	Posušje	20	20													
						prelazak na 20 kV										
26	Rama	20	4	***20***		Nabavka i ugradnja dodatnog transformatora odgovarajućeg nazivnog omjera, nazivne snage 20 MVA									x	
						prelazak na 20 kV										

27	Stolac	20		***20***		Nabavka i ugradnja dodatnog transformatora odgovarajućeg nazivnog omjera, nazivne snage 20 MVA									x	
						prelazak na 20 kV										
28	Široki Brijeg	20	16	***20***		Nabavka i ugradnja dodatnog transformatora odgovarajućeg nazivnog omjera, nazivne snage 20 MVA						x				
						prelazak na 20 kV										
29	***Široki Brijeg 2***			***20***	***20***	***Nova TS 110/x na lokaciji Industrijske zone***		***x***	***x***							
28	Tomislavgrad	20	20													
						prelazak na 20 kV										
29	***Tomislavgrad 2***			***20***		***Izgradnje nove TS 110/x na lokaciji Crvenice koji je nužno potrebna zbog duge distribucijske mreže i loših (niskih) naponskih prilika na dalekovodima (Kolo Ćavarov Stan; -19,24% i Jošanica -24,2 %) + mogućnost preuzimnja dijela potrošnje iz općine Posušje***			***x***	***x***						
30	Uskoplje	20		***20***		Nabavka i ugradnja dodatnog transformatora odgovarajućeg nazivnog omjera, nazivne snage 20 MVA			x							
						prelazak na 20 kV						x				
31	Vitez	20	20													
						prelazak na 20 kV						x				
32	***Žepče***	***4***	***4***	***20***	***20***	***Nabavka i ugradnja dodatnog transformatora odgovarajućeg nazivnog omjera, nazivne snage 20 MVA***	***x***	***x***								
						prelazak na 20 kV										

Pregled vršnih opterećenja po TS 110/x kV

TS		2011	2012	2013	trend 2007-
TS Mostar 4	kW	3 216	3 024	2 832	15,65%
TS Mostar 5	kW	10 112	8 868	8 816	-1,50%
TS Mostar 6	kW	29 088	32 256	27 888	-1,79%
TS Mostar 1					
TS Mostar 7	kW	25 728	29 856	22 656	7,05%
TS Mostar 9	kW	3 696	4 188	5 308	12,15%
TS Čitluk	kW	22 656	21 120	21 792	2,44%
TS Čitluk 2					
TS Čapljina	kW	16 608	15 888	15 600	-1,36%
TS Stolac	kW	6 768	6 712	6 684	-0,03%
TS Neum	kW	5 784	6 456	6 456	2,18%
TS Rama	kW	6 248	5 848	5 840	0,14%
TS Blidinje Risovac	kW	1 540	1 261	1 257	-0,95%
TS Široki Brijeg	kW	20 304	20 400	18 672	-2,40%
TS Široki Brijeg 2					
TS Grude	kW	12 752	12 148	13 104	-0,09%
TS Posušje	kW	11 808	11 616	11 760	-0,77%
TS Ljubuški	kW	23 020	22 360	20 868	-2,57%
TS Ljubuški 2					
TS Livno	kW	14 692	14 536	13 724	-1,95%
TS Tomislavgrad	kW	11 944	11 772	11 428	-1,44%
TS Tomislavgrad 2					
TS Kupres	kW	4 008	3 624	2 904	-1,47%
TS Glamoč	kW	1 704	1 656	1 560	-1,02%
TS Grahovo	kW	864	720	672	-11,05%
TS Drvar	kW	4 296	2 968	2 628	-4,49%
TS Vitez	kW	15 312	17 136	15 168	-0,93%
TS Busovača	kW	7 488	7 848	7 848	0,26%
TS Kiseljak	kW	18 460	17 644	18 632	0,82%
TS Uskoplje	kW	7 056	6 600	7 776	2,07%
TS Jajce 1	kW	8 496	8 176	7 200	1,86%
TS Novi Travnik	kW	8 160	9 840	8 160	0,81%
TS Žepče	***kW***	***8 256***	***8 508***	***8 976***	***1,46%***
TS Orašje	kW	15 200	14 888	14 528	-1,79%
TS Odzak	kW	8 664	8 784	7 940	-3,58%
Distribucija	**kW**	#REF!	#REF!	#REF!	**-0,43%**

trend	*prosjek MW*	*plan MW*										
	2011-13	*2014*	*2015*	*2016*	*2017*	*2018*	*2019*	*2020*	*2021*	*2022*	*2023*	*2024*
1,015	*3,02*	3,07	3,12	3,16	3,21	3,26	3,31	3,36	3,41	3,46	3,51	3,56
1,015	*9,27*	9,40	9,55	9,69	9,83	9,98	10,13	10,28	10,44	10,59	10,75	10,91
1,015	*29,74*	30,19	27,64	28,06	28,48	28,91	29,34	29,78	30,23	30,68	31,14	31,61
1,015			**3,00**	**3,05**	**3,09**	**3,14**	**3,18**	**3,23**	**3,28**	**3,33**	**3,38**	**3,43**
1,015	*26,08*	26,47	26,87	27,27	27,68	28,10	28,52	28,94	29,38	29,82	30,27	30,72
1,025	4,40	4,51	4,62	4,74	4,85	4,98	5,10	5,23	5,36	5,49	5,63	5,77
1,025	*21,86*	22,40	12,96	13,29	13,62	13,96	14,31	14,67	15,03	15,41	15,79	16,19
1,025			**10,00**	**10,25**	**10,51**	**10,77**	**11,04**	**11,31**	**11,60**	**11,89**	**12,18**	**12,49**
1,015	*16,03*	16,27	16,52	16,76	17,02	17,27	17,53	17,79	18,06	18,33	18,61	18,88
1,015	*6,72*	6,82	6,92	7,03	7,13	7,24	7,35	7,46	7,57	7,69	7,80	7,92
1,025	*6,23*	6,39	6,55	6,71	6,88	7,05	7,23	7,41	7,59	7,78	7,98	8,18
1,015	*5,98*	6,07	6,16	6,25	6,35	6,44	6,54	6,64	6,73	6,84	6,94	7,04
1,015	*1,35*	1,37	1,39	1,41	1,44	1,46	1,48	1,50	1,52	1,55	1,57	1,59
1,025	*19,79*	20,29	20,79	13,31	13,65	13,99	14,34	14,70	15,06	15,44	15,83	16,22
1,025				**8,00**	**8,20**	**8,41**	**8,62**	**8,83**	**9,05**	**9,28**	**9,51**	**9,75**
1,015	*12,67*	12,86	13,05	13,25	13,45	13,65	13,85	14,06	14,27	14,48	14,70	14,92
1,015	*11,73*	11,90	12,08	12,26	12,45	12,63	12,82	13,02	13,21	13,41	13,61	13,81
1,025	*22,08*	22,63	23,20	15,78	16,18	16,58	16,99	17,42	17,85	18,30	18,76	19,23
1,025				**8,00**	**8,20**	**8,41**	**8,62**	**8,83**	**9,05**	**9,28**	**9,51**	**9,75**
1,015	*14,32*	14,53	14,75	14,97	15,20	15,42	15,66	15,89	16,13	16,37	16,62	16,87
1,015	*11,71*	11,89	12,07	12,25	12,43	12,62	12,81	13,00	13,20	13,39	13,60	13,80
1,015					**3,00**	**3,05**	**3,09**	**3,14**	**3,18**	**3,23**	**3,28**	**3,33**
1,015	*3,51*	3,56	3,62	3,67	3,73	3,78	3,84	3,90	3,96	4,02	4,08	4,14
1,015	*1,64*	1,66	1,69	1,71	1,74	1,77	1,79	1,82	1,85	1,88	1,90	1,93
1,015	*0,75*	0,76	0,77	0,79	0,80	0,81	0,82	0,83	0,85	0,86	0,87	0,89
1,015	*3,30*	3,35	3,40	3,45	3,50	3,55	3,61	3,66	3,71	3,77	3,83	3,88
1,015	*15,87*	16,11	16,35	16,60	16,85	17,10	17,36	17,62	17,88	18,15	18,42	18,70
1,015	*7,73*	7,84	7,96	8,08	8,20	8,33	8,45	8,58	8,71	8,84	8,97	9,10
1,015	*18,25*	18,52	18,80	19,08	19,36	19,66	19,95	20,25	20,55	20,86	21,17	21,49
1,015	*7,14*	7,25	7,36	7,47	7,58	7,70	7,81	7,93	8,05	8,17	8,29	8,42
1,015	*7,96*	8,08	8,20	8,32	8,45	8,57	8,70	8,83	8,96	9,10	9,23	9,37
1,015	*8,72*	8,85	8,98	9,12	9,26	9,39	9,53	9,68	9,82	9,97	10,12	10,27
1,015	***8,58***	***8,71***	***8,84***	***8,97***	***9,11***	***9,24***	***9,38***	***9,52***	***9,67***	***9,81***	***9,96***	***10,11***
1,015	*14,87*	15,10	15,32	15,55	15,78	16,02	16,26	16,51	16,75	17,00	17,26	17,52
1,015	*8,46*	8,59	8,72	8,85	8,98	9,12	9,25	9,39	9,53	9,68	9,82	9,97
	329,77	335,46	341,25	347,15	356,16	362,32	368,60	374,99	381,50	388,13	394,88	401,75

Мјешовити Холдинг
"Електропривреда Републике Српске"
Матично предузеће, а.д. Требиње
МХ "ЕРС" ММ а.д. Требиње • Сједиште Сједиштенска бб, 89101 Требиње
Тел: +387 (59) 277 101; факс: +387 (59) 277 120; www.ers.ba; E-mail: ...
ЈИБ 4401335450004, МБ, 401335450004

ELEKTROPRIJENOS BIH
ЕЛЕКТРОПРЕНОС БИХ
AD Banja Luka (1) АД Бања Лука

Broj protokola	Datum	Zaduženje
2784	13.04.2017	03

број: 1-1/01-514-7/17
датум: 13.04.2017. године

"Електропренос БиХ" а.д. Бања Лука
н/р Директора

Предмет: Достава приједлога за израду Дугорочног плана развоја преносне мреже за период 2018. до 2027. године

Поштовани,

У складу са Вашим тражењем број 01-1678/17 од 02.03.2017. године, за доставу података за израду Дугорочног плана развоја преносне мреже за период од 2018. до 2027. године, извршена је анализа потреба за изградњом објеката 110/x kV, те потреба за повећањем снаге и доградње СН постројења у постојећим трафостаницама 110/x kV, као и потреба за изградњом нових далековода 110 kV.

Након сагледавања потреба за градњом и повећањем капацитета постојећих објеката 110 kV, на бази критеријума пораста оптерећења, повећања сигурности снабдијевања и прикључења производних објеката, израђена је:

- листа ТС 110/x kV које се предлажу за изградњу,
- листа ТС 110/x kV које се предлажу за повећање снаге,
- листа ТС 110/x kV које се предлажу за доградњу СН постројења,
- листа далековода 110 kV који се предлажу за изградњу.

Преглед ТС 110/x kV које се предлажу за изградњу, повећање снаге и доградњу СН постројења, као и за изградњу нових далековода 110 kV, достављамо Вам у прилогу овог акта.

МХ ЕРС ће у наредном периоду вршити ажурирање објеката који се предлажу за израду Дугорочног плана развоја преносне мреже, а у зависности од даљег развоја конзума, анализе сигурности снабдијевања, изградње нових производних објеката и сл.

При томе напомињемо да су изостављени поједини објекти који су већ садржани у Плану инвестиција "Електропренос БиХ" а.д. Бања Лука за 2016. и 2017. годину.

С поштовањем!

в.д. Генерални директор
др Жељко Ковачевић

Достављено:
- наслову;
- а/а.

Prijedlog za izgradnju novih transformatorskih stanica 110/x kV

R. br.	Transformatorska stanica	MH ERS – Prijedlog za početak radova	Obrazloženje
1.	TS 110/x kV Trebinje 3	2018.	Izgradnjom ove TS bilo bi omogućeno kvalitetno napajanje zapadnog dijela grada, uz povećanje sigurnosti snabdijevanja kompletnog Grada Trebinja. Osnov za planiranje razvoja mreže na ovom području je: 1. Urbanistički plan razvoja „Trebinje 2015", 2. Regulacioni plan „Zasad polje" (Potrebe za snagom za područje obuhvata ovog regulacionog plana su cca 8,7 MVA. Napajanje predviđeno sa TS 110/x Trebinje 3.), 3. Regulacioni plan „Južni gradski izlaz" (potrebe za snagom za područje obuhvata ovog regulacionog plana su cca 10,4 MVA. Za napajanje potrebno rasteretiti TS Trebinje 2.), 4. Regulacioni plan „Mokri Dolovi" (Potrebe za snagom za područje obuhvata ovog regulacionog plana su cca 4,5 MVA. Za napajanje potrebno rasteretiti TS Trebinje 2.) 5. Regulacioni plan „Istočni logor" (Potrebe za snagom za područje obuhvata ovog regulacionog plana su cca 3,8 MVA. Za napajanje potrebno rasteretiti TS Trebinje 2.), 6. Regulacioni plan „Industrijska zona" (Izgradnja turističkog kompleksa „Grad sunca"). Nepovoljan raspored napojnih transformatorskih stanica (TS 110/35/10 kV Trebinje 1, TS 35/10 kV Trebinje 2 i RP 110/35/10 kV Trebinje), planirani rast potrošnje, kao i rasterećenje TS Trebinje 2, ukazuje na neophodnost izgradnje navedene transformatorske stanice. Lokacija TS u Zasad Polju.
2.	TS 110/35/10 kV Miljevina	2018.	Na predmetnom lokalitetu planirana je izgradnja više proizvodnih objekata (rijeke Bistrica, Oteša, Govza, Krupica itd.) oko 30 MVA, a priključene su MHE Oteša B-O-2 (0,99 MVA), MHE Govza BG1 (4,9 MVA) i MHE BK2 (0,25 MVA), a u izgradnji je i MHE Jeleč (4,8 MVA). Iz prethodnog proizilazi da je neophodno izgraditi TS 110/35/10 kV koja bi služila za preuzimanje proizvedene energije. Takođe predmetna TS bi služila za napajanje konzuma na području Miljevine.
3.	TS 110/x kV Kneževo	2018.	Područje Kneževa se trenutno napaja iz TS Kotor Varoš 35 kV dalekovodom dužine 17 km (AlFe 50 mm^2). Rezervno napajanje ovog područja ostvaruje se iz TS Banja Luka 5 20 kV dalekovodom dužine 40 km sa užetom AlFe 50 mm^2, na kojem postoji i dionica sa AlFe 35 mm^2. Predviđena nova TS 110/35/20 kV Kneževo bi služila za poboljšanje naponskih prilika na području Kneževa. Priključene su tri MHE kapaciteta do ukupno 14,6 MVA na rijeci Ugar (MHE Novakovići (5,77 MVA), MHE Zapeće (3,88 MVA) i MHE Ilomska(4,95 MVA)).

R. br.	Transformatorska stanica	MH ERS – Prijedlog za početak radova	Obrazloženje
4.	TS 110/x kV Rudanka	2020.	Obrazloženje potreba za izgradnjom: 1. Sigurnost napajanja – u geografskom smislu, ova TS treba da pruži sigurnost u napajanju gradskog konzuma u slučaju poplava i drugih elementarnih nepogoda. Položaj svih TS 110/x kV u okolini Grada Doboja je nepovoljan, jer ih rijeka Bosna razdvaja od grada Doboja, a jedina TS 110/x/x kV "Doboj 2" je u plavnom području i ne može biti u funkciji u slučaju poplava. 2. Izgradnja MHE uz rijeku Bosnu. 3. Napajanje objekata na autoputu Vc. 4. Rasterećenje postojećih TS 110/35/10 kV "Doboj 2" (opterećewe 12,98 MVA uz porast 3,51 %/god.) i "Doboj 3" (opterećenje 4,5 MVA). Lokacija u naselju Rudanka, Grad Doboj.
5.	TS 110/x kV Han Pijesak	2020.	Izgradnjom TS 110/x kV Han Pijesak popravilo bi se postojeće stanje na teritoriji Opštine Han Pijesak ali i uspostavila veza Vlasenica – Han Pijesak – Sokolac, preko 110 kV nivoa, koje trenutno nema, omogućio privredni razvoj područja između Han Pijeska i Sokoca.
6.	TS 110/35/10 kV Trnovo	2022.	Izgradnja kompletnog 110 kV dalekovoda TS Sarajevo 20 – TS Foča i puštanjem po 110 kV napon zahtjeva izgradnju TS 110/35/10 kV Trnovo, koja bi služila za napajanje konzuma na području Opštine Trnovo (RS), Opštine Trnovo (FBiH) i Opštine Kalinovik, a takođe bi se na ovu TS priključile i MHE Bogatići (10 MVA) i MHE Bistrica B-5-A (2x1,9 MVA).

Izvršni direktor za tehničke poslove

mr Maksim Skoko, dipl.inž.el.

Prijedlog za povećanje snage postojećih TS 110/x kV

R. br.	Transformatorska stanica	Broj transformatora i snaga (MVA)	Vršno opterećenje u januaru 2017. god. (MW)	Obrazloženje
1.	TS 110/20 kV Prijedor 3	T1 - 20	14,013	Povećanje sigurnosti snabdijevanja i nemogućnost rezerviranja ispada TR putem SN mreže zahtijevaju ugradnju još jednog TR 110/20 kV, snage 20 MVA.
2.	TS 110/x/x kV Modriča	T1 - 20 T2 - 20	15,862	Ne postoji 35 kV napon na T2 110/x/x kV, pa nije moguć paralelan rad transformatora po 35 kV. Potrebna ugradnja mikroprocesorskih zaštita.
3.	TS 110/x/x kV Doboj 2	T1 - 20 T2 - 20	12,982	Postojeći transformatori T1 i T2 ne mogu u paralelan rad, te prelazak sa jednog na drugi transformator zahtijeva beznaponsku pauzu. Zbog povećanja sigurnosti napajanja potrebna dogradnja nedostajućih 35 i 10 kV ćelija, te ugradnja mikroprocesorskih zaštita.
4.	TS 400/x kV Sarajevo 20	T1 - 20 T2 - 20	21,276	Potrebno povećanje instalisane snage transformatora 110/35/10 kV i dogradnja SN postrojenja u TS 400/x kV Sarajevo 20. Iz TS 400/x kV Sarajevo 20 se putem SN vodova napaja konzum na kompletnom području opština: Istočno Novo Sarajevo, Istočna Ilidža, Trnovo i Kalinovik, te na dijelu područja opština Pale i Istočni Stari Grad. U nekoliko prethodnih godina evidentna je intezivna gradnja stambenih i poslovnih objekata na području opština Istočno Novo Sarajevo i Istočna Ilidža, što je prouzrokovalo značajno povećanje vršnog opterećenja, tako da je ukupno vršno opterećenje pomenutog konzuma u januaru 2017. godine dostigio vrijednost 21,276 MW. Imajući u vidu intezivno povećanje vršnog opterećenja (procjena 6 MW u roku od 2 godine) neophodno je povećati instalisanu snagu 110 kV transformatora (2x20 MVA), te dograditi SN postrojenja za priključenje novih 10 (20)kV i 35 kV kablovskih izlaza iz TS 400/x Sarajevo 20.

Izvršni direktor za tehničke poslove

mr Maksim Skoko, dipl.inž.el.

Prijedlog za rekonstrukciju i opremanje VN i SN postrojenja u postojećim TS 110/x kV

R. br.	Transformatorska stanica	Broj transformatora i snaga (MVA)	Vršno opterećenje u januaru 2017. god. (MW)	Obrazloženje
1.	TS 400/x kV Stanari		0	Potrebna dogradnja 35 i 10 kV ćelija. Postoji potreba za dogradnjom 5 dalekovodnih 10 kV i jedne 35 kV ćelije.
2.	TS 110/x/x kV Derventa	T1 - 20 T2 - 20	15,483	Postoji problem sa raspoloživom snagom na sabirnicama 10 kV, posebno u slučaju potrebnog zastoja na transformatoru T1 110/35/10 kV. Neophodna ugradnja mikroprocesorskih zaštita.
3.	TS 110/35/10 kV Vlasenica	T1 - 20	11,695	Rekonstrukcija TS 110/35/10 kV „Vlasenica" neophodna je radi zamjene srednjenaponske opreme koja je stara više od trideset godina i za koju nedostaju rezervni djelovi za kvalitetno održavanje, tako da se javljaju kvarovi koji prave probleme i ekipama koje održavaju opremu i konzumu koji se napaja sa te trafostanice. Svaki kvar na SN opremi, uglavnom, izaziva duže zastoje u napajanju konzuma na tom području.

Izvršni direktor za tehničke poslove

mr Maksim Skoko, dipl.inž.el.

Prijedlog za izgradnju novih dalekovoda 110 kV

R. br.	Dalekovod	MH ERS – Prijedlog za početak radova	Obrazloženje
1.	DV 110 kV TS Sarajevo 20 – TS Foča (dionica Dobro Polje – Foča)	2018.	Postojeći dalekovod 110 kV TS Sarajevo 20 – Dobro Polje koristi se pod 35 kV naponom za napajanje trafostanica TS 35/10 kV Trnovo, TS 35/10 kV Dobro Polje, TS 35/10 kV Kalinovik, te hidroelektrana MHE Bogatići (2x5 MVA) i MHE Bistrica B-5-A (2x1,9 MVA). Takođe u TS 35/10 kV Miljevina priključene su MHE Oteša B-O-2 (0,99 MVA), MHE Govza BG1 (4,9 MVA) i MHE BK2 (0,25 MVA), a u izgradnji je i MHE Jeleč (4,8 MVA). Za rezervno napajanje užeg administrativnog centra područja Opštine Foča koristi se veza preko distributivnog 35 kV dalekovoda Dobro Polje – Kalinovik – Miljevina – Foča, odnosno 35 kV veza TS Sarajevo 20 – TS Foča, koja je veoma ograničene snage. Izgradnjom dionice 110 kV dalekovoda Dobro Polje - TS Foča bi se obezbjedila n-1 sigurnost u napajanju kompletnog područja Opštine Foča, Opštine Kalinovik i Opštine Trnovo.
2.	DV 110 kV Vlasenica - Sokolac	2018.	Izgradnjom navedenog dalekovoda bio bi formiran 110 kV prsten koji bi obezbjedio sigurnost u napajanju Opštine Sokolac i Opštine Vlasenica.
3.	DV 110 kV Stanari-Rudanka-Doboj 3	2019.	Izgradnja nove TS 110/35/10 kV Rudanka i povezivanje u sistem zbog povećanja sigurnosti napajanja i razvoja konzuma u Doboju, kao i priključenje MHE uz rijeku Bosnu.
4.	DV 110 kV Srbac – Brod (ili DV 110 kV Odžak – Brod)	2019.	Povećanje sigurnosti napajanja Rafinerije nafte Brod i područja kompletne Opštine Brod.

Izvršni direktor za tehničke poslove

mr Maksim Skoko, dipl.inž.el.

JP "Komunalno Brčko" d.o.o.
Brčko distrikt BiH

ЈП "Комунално Брчко" д.о.о.
Брчко дистрикт БиХ

Broj predmeta: 03-01753/16
Broj akta: 03-39-AdminE-002
Brčko, 29.03.2016

ELEKTROPRENOS BIH - BANJA LUKA
Marije Bursać 7a
78000 Banja Luka

PREDMET: Podaci za izradu Dugoročnog plana razvoja prenosne mreže za period 2017. - 2026.

Poštovani,

Od 2012. do 2014. Godine evidentiran je pad potrošnje za 2,79%, 1,95% i 1,81% respektivno, dok je 2015. godine ipak zabilježeno povećanje potrošnje od 3,82% uz smanjenje maksimalnog vršnog opterećenja. Uzimajući u obzir ove fluktacije, ekonomske i društvene faktore, za period 2017. -2026. godina, ipak je predviđen bazni scenario sa stopom rasta 1,5%, a za viši scenario uzeta je stopa rasta od 2,25%, dok je za niži 1,0%.

Bez obzira na predviđenu stopu rasta, postojeći kapaciteti dvije prenosne transformatorske stanice TS 110/X kV Brčko 1 i TS 110/X kV Brčko 2 su dovoljne za pokrivanje konzuma u narednom periodu na području Brčko distrikta BiH.

S druge želimo Vam skrenuti pažnju na činjenicu da zbog različitih krakteristika transformatora, sprega odnosno faznog pomjeraja nije moguće izvršiti paralelovanje 35 kV i 10 kV izvoda, što će u narednom periodu stvarati problem kod primjene modernih tehničkih rješenja za uspostavljanje dvostranog napajanja, odnosno izrade prstena u srednjenaponskoj mreži na području Brčko distrikta BiH.

U skladu s tim molimo da se u Dugoročni plan razvoja prenosne mreže uvrsti zamjena postojeća dva transformatora u TS 110/X kV Brčko 2 sa transformatorima koji omogućavaju paralelan rad sa transformatorima iz TS 110/X kV Brčko 1.

Početkom 2016 godine (zimski period) zbog kvara na 35 kV dalekovodu izvršena je promjena uklopnog stanja, koje je istaklo ponovni problem sa manjim transformatorom od 20 MVA u TS 110/x Brčko 2. Naime zbog nemogućnosti rada u paraleli, transformator od 40 MVA je 7 dana radio pod punim opterećenjem. U dokumentu u prilogu je prikazano opterećenja transformatora za 02.01.2016. godine za vršnom snagom od 27,522 MW.

Važno je napomenuti da smo čak i jednu TS 35/x kV morali napojiti preko mjesta razmjene odnosno preko 35 kV dalekovoda Modran kako postojeći transformator od 40 MVA ne bi imao opterećenje iznad 100%.

Studentska br. 13, 76100 Brčko distrikt BiH
Tel.: +387 49 217 255, Fax: +387 49 216 118
E mail: info@komunalno.ba / www.komunalno.ba
ID: 4600244130005 / PDV: 600244130005
Račun za pravna lica i budžetske korisnike:
Žiro račun: 551790 2220642023
kod UniCredit Bank a.d. Banja Luka
Račun za fizička lica:
Žiro račun broj: 132190 2015707493
NLB Banka d.d. Tuzla

Студентска бр. 13, 76100 Брчко дистрикт БиХ
Тел.: +387 49 217 255, Факс: +387 49 216 118
E mail: info@komunalno.ba / www.komunalno.ba
ИД: 4600244130005 / ПДВ: 600244130005
Рачун за правна лица и буџетске кориснике:
Жиро рачун: 551790 2220642023
код UniCredit Bank a.d. Бања Лука
Рачун за физичка лица:
Жиро рачун број: 132190 2015707493
НЛБ Банка д.д. Тузла

U vezi sa svim gore navedenim smatramo da je potrebno u što kraćem roku – prvoj fazi, pristupiti zamjeni postojećeg transformatora od 20 MVA, dok se rješavanje problema u vezi različitih sprega između transformatora u TS 110/x kV Brčko 1 i 2 može prolongirati za naredne faze.

S poštovanjem,

Prilog
- Prognoza potrošnje na području Brčko distrikta BiH za period 2017 – 2026.

Šef RJ Elektrodistribucija

Armin Drapić,dipl.ing.el.

Po ovlaštenju direktora:
Pomoćnik direktora za logistiku

mr.sc.Majazudin Vehabović

Dostavljeno:

1. Naslovu
2. Arhiv

M.P.

Studentska br. 13, 76100 Brčko distrikt BiH
Tel.: +387 49 217 255, Fax: +387 49 216 118
E-mail: info@komunalno.ba / www.komunalno.ba
ID: 4600244130005 / PDV: 600244130005
Račun za pravna lica i budžetske korisnike:
Žiro račun: 551790-2220642023
kod UniCredit Bank a.d. Banja Luka
Račun za fizička lica:
Žiro račun broj: 132190-2015707493
NLB Banka d.d. Tuzla

Студентска бр. 13, 76100 Брчко дистрикт БиХ
Тел.: +387 49 217 255, Факс: +387 49 216 118
E-mail: info@komunalno.ba / www.komunalno.ba
ИД: 4600244130005 / ПДВ: 600244130005
Рачун за правна лица и буџетске кориснике:
Жиро рачун: 551790-2220642023
код UniCredit Bank a.д. Бања Лука
Рачун за физичка лица:
Жиро рачун број: 132190-2015707493
НЛБ Банка д.д. Тузла

JP Komunalno Brčko d.o.o

Prognoza potrošnje na području Brčko distrikta BiH 2017 – 2026

RJ Elektrodistribucija
Tehnička služba

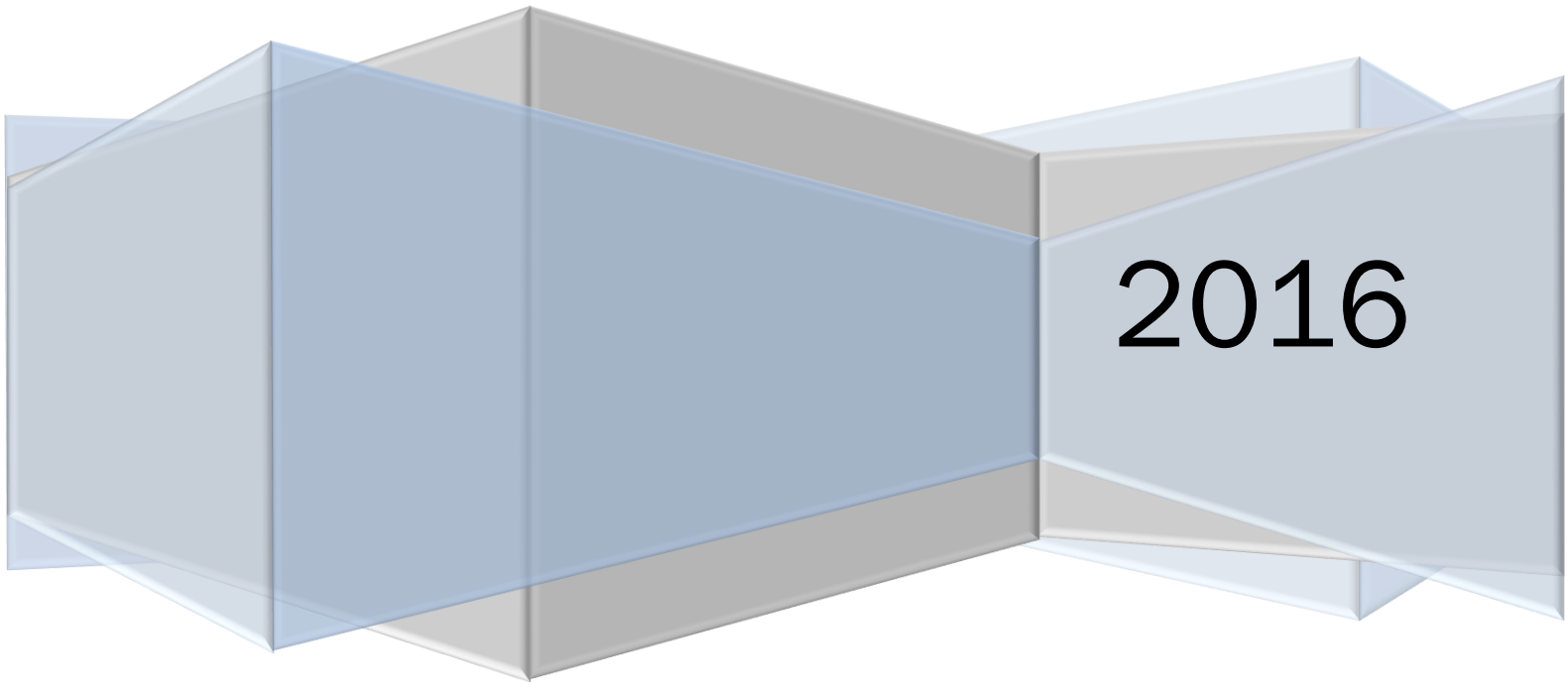

Sadržaj

1. Prognoza potrošnje na području Brčko distrikta BiH 2017 – 2026 2
2. Opterećenje elektrodistributivne mreže – ulazni podaci 5

1. Prognoza potrošnje na području Brčko distrikta BiH 2017 – 2026

Ne postoji univerzalni model predviđanja koji bi bio dovoljno kvalitetan i osjetljiv za planiranje potrošnje električne energije, bez obzira na vremenski period (kratkoročno, srednjeročno, dugoročno), bez obzira na sastav i karakteristike potrošača (njihove krive opterećenja i ostale pogonske osobine), odnosno bez obzira na strukturu i karakteristike proizvodnog sistema.

Od 2012. do 2014. Godine evidentiran je pad potrošnje za 2,79%, 1,95% i 1,81% respektivno, dok je 2015. godine ipak zabilježeno povećanje potrošnje od 3,82% uz smanjenje maksimalnog vršnog opterećenja. Uzimajući u obzir ove fluktacije, ekonomske i društvene faktore, za period 2017. -2026. godina, ipak je predviđen bazni scenario sa stopom rasta 1,5%, a za viši scenario uzeta je stopa rasta od 2,25%, dok je za niži 1,0% (Tabela 1.).

Tabela 1 Prognoza potrošnje za period 2017-2026 godina

	Godina	Potrošnja	Bazni scenario	Potrošnja	Niži scenario	Potrošnja	Viši scenario
1	2008	301.497.029	-	-	-	-	-
2	2009	303.081.563	0,53%	-	-	-	-
3	2010	309.496.888	2,12%	-	-	-	-
4	2011	302.845.838	-2,15%	-	-	-	-
5	2012	294.383.566	-2,79%	-	-	-	-
6	2013	288.641.299	-1,95%	-	-	-	-
7	2014	286.287.533	-0,82%	-	-	-	-
8	2015	297.222.499	3,82%	297.222.499	1,00%	297.222.499	2,25%
9	2016	301.680.836	1,50%	300.194.724	1,00%	303.910.005	2,25%
10	2017	306.206.049	1,50%	303.196.671	1,00%	310.747.980	2,25%
11	2018	310.799.140	1,50%	306.228.638	1,00%	317.739.810	2,25%
12	2019	315.461.127	1,50%	309.290.924	1,00%	324.888.956	2,25%
13	2020	320.193.044	1,50%	312.383.834	1,00%	332.198.957	2,25%
14	2021	324.995.939	1,50%	315.507.672	1,00%	339.673.434	2,25%
15	2022	329.870.879	1,50%	318.662.749	1,00%	347.316.086	2,25%
16	2023	334.818.942	1,50%	321.849.376	1,00%	355.130.698	2,25%
17	2024	339.841.226	1,50%	325.067.870	1,00%	363.121.139	2,25%
18	2025	344.938.844	1,50%	328.318.549	1,00%	371.291.364	2,25%
19	2026	350.112.927	1,50%	331.601.734	1,00%	379.645.420	2,25%

U skladu sa trendom povećanja potrošnje predviđeno je i relativno malo povećanje maksimalne snage na mreži prenosa, uzimajući ove vrijednosti s rezervom zbog strukture potrošnje, odnosno vremenskih prilika/neprilika koje znatno utiču na ostvarenu maksimalnu snagu (Tabela 2.).

Razlog definisanja ovakvog scenarija leži u činjenici da se bez obzira na trenutno loše stanje i trendove koji pokazuju smanjenje ukupne potrošnje, ipak u narodnom periodu očekuje revitalizacija nekih postojećih većih i pokretanje novih manjih privrednih subjekata. Teoretski model prognoziranja potrošnje električne energije, često uzima faktor bruto društvenog proizvoda, odnosno za određeni nivo povećanja bruto društvenog proizvoda potrebno je utrošiti i određenu količinu električne energije.

Tabela 2. Prognoza vršne snage za period 2017-2026 godina

	Godina	Vršna snaga	Bazni scenario	Potrošnja	Niži scenario	Potrošnja	Viši scenario
1	2013	58,764		-	-	-	-
2	2014	68,904	17,26%	-	-	-	-
3	2015	63,712	-7,54%	63,712	1,00%	63,712	2,25%
4	2016	64,668	1,50%	64,349	1,00%	65,146	2,25%
5	2017	65,638	1,50%	64,993	1,00%	66,611	2,25%
6	2018	66,622	1,50%	65,643	1,00%	68,110	2,25%
7	2019	67,622	1,50%	66,299	1,00%	69,643	2,25%
8	2020	68,636	1,50%	66,962	1,00%	71,209	2,25%
9	2021	69,665	1,50%	67,632	1,00%	72,812	2,25%
10	2022	70,710	1,50%	68,308	1,00%	74,450	2,25%
11	2023	71,771	1,50%	68,991	1,00%	76,125	2,25%
12	2024	72,848	1,50%	69,681	1,00%	77,838	2,25%
13	2025	73,940	1,50%	70,378	1,00%	79,589	2,25%
14	2026	75,049	1,50%	71,081	1,00%	81,380	2,25%

Trenutno na području Brčko distrikta BiH ne postoji proizvodnja električne energije iz obnovljivih izvora energije, a isto tako ne postoji ni drugi vid proizvodnih jedinica. Kako je u prethodno dostavljenom izvještaju bila predviđena izgradnja solarne elektrane instalisane snage 30 kW, od izgradnje iste se odustalo. Isto tako još uvijek je fazi izrada nacrta Zakona o obnovljivim izvorima, što je bilo očekivano da se donese tokom 2014. godine.

Proizvodnja električne energije iz konvencionalnih izvora nija predviđena.

Bez obzira na predviđenu stopu rasta, postojeći kapaciteti dvije prenosne transformatorske stanice TS 110/X kV Brčko 1 i TS 110/X kV Brčko 2 su dovoljne za pokrivanje konzuma u narednom periodu na području Brčko distrikta BiH.

S druge želimo Vam skrenuti pažnju na činjenicu da zbog različitih krakteristika transformatora, sprega odnosno faznog pomjeraja nije moguće izvršiti paralelovanje 35 kV i 10 kV izvoda, što će u narednom periodu stvarati problem kod primjene modernih tehničkih rješenja za uspostavljanje dvostranog napajanja, odnosno izrade prstena u srednjenaponskoj mreži na području Brčko distrikta BiH.

U skladu s tim molimo da se u Dugoročni plan razvoja prenosne mreže uvrsti zamjena postojeća dva transformatora u TS 110/X kV Brčko 2 sa transformatorima koji omogućavaju paralelan rad sa transformatorima iz TS 110/X kV Brčko 1.

Početkom 2016 godine (zimski period) zbog kvara na 35 kV dalekovodu izvršena je promjena uklopnog stanja, koje je istaklo ponovni problem sa manjim transformatorom od 20 MVA u TS 110/x Brčko 2. Naime zbog nemogućnosti rada u paraleli transformator od 40 MVA je 7 dana radio pod punim opterećenjem. Na slici 1 je prikazano opterećenja transformatora za 02.01.2016. za vršnom snagom od 27,522 MW. Važno je napomenuti da smo čak i jednu TS 35/x kV morali napojiti preko mjesta razmjene odnosno preko 35 kV dalekovoda Modran kako postojeći transformator od 40 MVA ne bi imao opterećenje iznad 100%.

U vezi sa svim gore navedenim smatramo da je potrebno u što kraćem roku – prvoj fazi pristupiti zamjeni postojećeg transformatora od 20 MVA, dok se rješavanje problema u vezi različitih sprega između transformatora u TS 110/x kV Brčko 1 i 2 može prolongirati i za drugu fazu.

Time	TS Brcko 1 P2P Tr1 35 kV_A+_601	TS Brcko 1 P2P Tr1 35 kV_R+_101	TS Brcko 1 P2P Tr1 10 kV_A+_201	TS Brcko 1 P2P Tr1 10 kV_R+_301	TS Brcko 1 P2P Tr2 35 kV_A+_401	TS Brcko 1 P2P Tr2 35 kV_R+_501	TS Brcko 1 P2P Tr2 10 kV_A+_601	TS Brcko 1 P2P Tr2 10 kV_R+_701	TS Brcko 2 P2P Tr1 35 kV_A+_801	TS Brcko 2 P2P Tr1 35 kV_R+_901	TS Brcko 2 P2P Tr1 10 kV_A+_1001	TS Brcko 2 P2P Tr1 10 kV_R+_1101	TS Brcko 2 P2P Tr2 35 kV_A+_1201	TS Brcko 2 P2P Tr2 35 kV_R+_1301	TS Brcko 2 P2P Tr2 10 kV_A+_1401	TS Brcko 2 P2P Tr2 10 kV_R+_1501
	kW	kvar	kW	kvar	kW	kvar	kW	kvar	kW	kvar	kW	kvar	kW	kvar	kW	kvar
0:15:00	5964	1764	1632	512	13776	2856	0	0	16380	2520	4416	1080	0	0	0	0
0:30:00	5880	1848	1600	544	13440	2856	0	0	15960	2604	4296	1080	0	0	0	0
0:45:00	5796	1848	1536	512	12936	2940	0	0	15792	2520	4128	1056	0	0	0	0
1:00:00	5628	1848	1504	544	12768	2940	0	0	15456	2352	4056	1032	0	0	0	0
1:15:00	5712	1848	1440	544	12516	2940	0	0	15120	2268	3936	1008	0	0	0	0
1:30:00	5544	1848	1440	512	12432	2940	0	0	15120	2268	3864	1032	0	0	0	0
1:45:00	5460	1848	1472	544	12096	2772	0	0	14700	2184	3744	1008	0	0	0	0
2:00:00	5460	1932	1408	544	11844	2604	0	0	14616	2184	3744	1032	0	0	0	0
2:15:00	5460	1932	1408	544	11676	2604	0	0	14196	2184	3744	1008	0	0	0	0
2:30:00	5460	1932	1376	544	11508	2688	0	0	14112	2016	3648	1032	0	0	0	0
2:45:00	5544	1848	1408	544	11508	2604	0	0	14196	2100	3576	1032	0	0	0	0
3:00:00	5460	1932	1408	544	11508	2688	0	0	14112	2184	3600	1008	0	0	0	0
3:15:00	5376	1764	1376	480	11340	2604	0	0	14028	2016	3600	1056	0	0	0	0
3:30:00	5460	1680	1376	512	11340	2688	0	0	13860	2100	3576	1032	0	0	0	0
3:45:00	5376	1764	1376	512	11256	2604	0	0	13860	2100	3552	1032	0	0	0	0
4:00:00	5460	1764	1376	480	11172	2688	0	0	14112	2184	3624	1032	0	0	0	0
4:15:00	5460	1680	1408	512	11256	2688	0	0	13860	2184	3552	1032	0	0	0	0
4:30:00	5460	1848	1376	512	11424	2688	0	0	13524	1848	3576	1008	0	0	0	0
4:45:00	5544	1764	1408	480	11508	2688	0	0	13692	1848	3576	960	0	0	0	0
5:00:00	5544	1764	1408	512	11676	2688	0	0	13944	1932	3672	960	0	0	0	0
5:15:00	5628	1764	1408	512	11844	2688	0	0	13944	1848	3744	984	0	0	0	0
5:30:00	5628	1764	1440	480	11928	2688	0	0	14112	1932	3744	960	0	0	0	0
5:45:00	5796	1764	1472	512	12012	2688	0	0	14448	1848	3768	984	0	0	0	0
6:00:00	5964	1764	1504	448	12600	2688	0	0	14952	2016	3912	936	0	0	0	0
6:15:00	6132	1764	1568	512	13020	2688	0	0	15120	1848	3984	960	0	0	0	0
6:30:00	6384	1848	1600	480	13272	2688	0	0	15372	1848	4104	936	0	0	0	0
6:45:00	6636	1848	1696	512	13440	2688	0	0	15792	1932	4152	936	0	0	0	0
7:00:00	6804	1932	1728	480	13608	2688	0	0	15960	1848	4272	912	0	0	0	0
7:15:00	7140	1764	1696	416	13860	2436	0	0	15708	1428	4224	744	0	0	0	0
7:30:00	7392	1764	1696	352	14112	2436	0	0	15960	1344	4248	648	0	0	0	0
7:45:00	7728	1848	1728	384	14784	2436	0	0	16296	1344	4416	648	0	0	0	0
8:00:00	8064	1848	1792	352	15372	2688	0	0	16632	1428	4536	648	0	0	0	0
8:15:00	8064	1764	1920	384	15876	2772	0	0	16884	1428	4800	648	0	0	0	0
8:30:00	8148	1848	1984	384	15960	2772	0	0	17388	1512	4776	672	0	0	0	0
8:45:00	8316	1764	2016	384	16296	2772	0	0	17808	1680	5088	720	0	0	0	0
9:00:00	8484	2016	2080	416	16632	2940	0	0	17892	1764	5184	720	0	0	0	0
9:15:00	8484	2016	2112	448	17136	3024	0	0	18060	1764	5208	720	0	0	0	0
9:30:00	8484	1932	2144	416	17388	3192	0	0	18480	1848	5136	744	0	0	0	0
9:45:00	8400	1932	2144	416	17640	3108	0	0	18396	1848	5256	720	0	0	0	0
10:00:00	8400	1932	2208	416	17976	3192	0	0	18480	1932	5328	744	0	0	0	0
10:15:00	8400	1932	2176	416	18060	3192	0	0	18816	2016	5424	792	0	0	0	0
10:30:00	8400	1932	2176	384	17976	3108	0	0	18816	2100	5448	792	0	0	0	0
10:45:00	8400	1932	2240	416	18060	3192	0	0	18648	2016	5424	792	0	0	0	0
11:00:00	8400	1932	2208	416	18060	3192	0	0	18648	2100	5328	816	0	0	0	0
11:15:00	8232	1764	2208	416	17640	3192	0	0	18564	2100	5280	792	0	0	0	0
11:30:00	8064	1848	2176	416	17892	3108	0	0	18480	2100	5328	816	0	0	0	0
11:45:00	8064	1848	2144	448	17892	3276	0	0	18564	2100	5328	792	0	0	0	0
12:00:00	7980	1848	2144	416	17808	3108	0	0	18648	2184	5208	816	0	0	0	0
12:15:00	7896	1848	2272	448	17808	3108	0	0	18732	2016	5256	816	0	0	0	0
12:30:00	7812	1848	2208	416	17976	3192	0	0	18480	2100	5232	816	0	0	0	0
12:45:00	7560	1764	2144	416	18144	3360	0	0	18648	2184	5304	816	0	0	0	0
13:00:00	7644	1764	2176	416	18480	3444	0	0	18480	2100	5352	840	0	0	0	0
13:15:00	7644	1764	2208	448	18732	3528	0	0	19236	2100	5544	840	0	0	0	0
13:30:00	7476	1764	2176	448	18816	3528	0	0	18984	2100	5568	840	0	0	0	0
13:45:00	7476	1764	2144	416	18900	3528	0	0	18984	2016	5664	840	0	0	0	0
14:00:00	7224	1596	2176	416	18984	3528	0	0	19572	2268	5640	864	0	0	0	0
14:15:00	7056	1680	2176	448	19068	3528	0	0	19488	2268	5640	840	0	0	0	0
14:30:00	7056	1596	2144	448	18984	3528	0	0	19404	2100	5664	816	0	0	0	0
14:45:00	7140	1596	2208	416	19068	3528	0	0	19656	2100	5544	840	0	0	0	0
15:00:00	7140	1596	2176	448	18732	3360	0	0	19488	2184	5688	864	0	0	0	0
15:15:00	6972	1512	2240	448	18648	3192	0	0	19488	2184	5664	840	0	0	0	0
15:30:00	7056	1512	2272	416	18564	3192	0	0	19572	2184	5760	864	0	0	0	0
15:45:00	7140	1512	2240	416	18480	3192	0	0	19740	2268	5784	864	0	0	0	0
16:00:00	7308	1596	2336	448	18228	3192	0	0	19572	2184	5760	888	0	0	0	0
16:15:00	7812	1764	2432	512	18396	3360	0	0	19488	2352	5784	936	0	0	0	0
16:30:00	8232	2100	2592	640	15960	3192	0	0	20328	2940	6072	1128	0	0	0	0
16:45:00	8484	2184	2560	672	9240	1848	0	0	20580	3108	6336	1224	0	0	0	0
17:00:00	11844	3192	2656	640	9240	1848	0	0	20832	2940	6384	1200	0	0	0	0
17:15:00	13524	3780	2656	640	9072	1764	0	0	27552	4452	6360	1200	0	0	0	0
17:30:00	13524	3696	2592	640	9156	1764	0	0	26292	4032	6264	1224	0	0	0	0
17:45:00	13608	3780	2528	640	9072	1848	0	0	25788	4032	6216	1200	0	0	0	0
18:00:00	13272	3696	2496	640	8988	1764	0	0	25704	4032	6264	1224	0	0	0	0
18:15:00	13104	3612	2496	640	8904	1764	0	0	25620	3948	6264	1224	0	0	0	0
18:30:00	13020	3612	2496	608	8904	1764	0	0	25536	3948	6288	1224	0	0	0	0
18:45:00	12936	3696	2496	640	8904	1764	0	0	25368	3864	6264	1200	0	0	0	0
19:00:00	12936	3528	2528	640	8820	1764	0	0	25536	3948	6216	1224	0	0	0	0
19:15:00	12852	3612	2528	640	8736	1764	0	0	25284	3948	6216	1224	0	0	0	0
19:30:00	12936	3612	2496	640	8736	1764	0	0	25284	4032	6288	1224	0	0	0	0
19:45:00	12768	3612	2464	608	8736	1764	0	0	25116	3864	6240	1224	0	0	0	0
20:00:00	12684	3528	2432	640	8736	1764	0	0	25116	3948	6168	1200	0	0	0	0
20:15:00	12768	3696	2464	608	8652	1680	0	0	25116	3948	6120	1200	0	0	0	0
20:30:00	12516	3528	2400	640	8568	1680	0	0	25032	3864	6168	1224	0	0	0	0
20:45:00	12348	3528	2368	608	8568	1764	0	0	25032	4032	6096	1200	0	0	0	0
21:00:00	12516	3612	2208	608	8316	1680	0	0	24612	3864	5976	1200	0	0	0	0
21:15:00	12180	3528	2208	608	8400	1764	0	0	24360	3696	5928	1200	0	0	0	0
21:30:00	11844	3528	2176	608	8316	1680	0	0	24024	3696	5760	1176	0	0	0	0
21:45:00	11760	3444	2112	576	8232	1680	0	0	23856	3780	5736	1176	0	0	0	0
22:00:00	11592	3276	2048	544	8316	1596	0	0	23772	3780	5760	1224	0	0	0	0
22:15:00	11340	3276	2048	544	8316	1596	0	0	24108	3780	5832	1200	0	0	0	0
22:30:00	11172	3276	1984	576	8316	1596	0	0	24108	3696	5760	1200	0	0	0	0
22:45:00	11088	3360	1952	544	8148	1512	0	0	23604	3444	5616	1128	0	0	0	0
23:00:00	10752	3276	1920	576	7980	1596	0	0	23352	3444	5448	1128	0	0	0	0
23:15:00	10416	3276	1888	576	7812	1596	0	0	23100	3444	5280	1152	0	0	0	0
23:30:00	10416	3360	1856	544	7644	1512	0	0	22848	3528	5112	1128	0	0	0	0
23:45:00	9912	3108	1824	576	7476	1596	0	0	22512	3444	4968	1128	0	0	0	0
0:00:00	9576	3024	1792	544	7308	1512	0	0	22008	3612	4728	1128	0	0	0	0
MAX [kW kVAr]	13608	3780	2656	672	19068	3528	0	0	27552	4452	6384	1224	0	0	0	0
MIN [kW kVAr]	5376	1512	1376	352	7308	1512	0	0	13524	1344	3552	648	0	0	0	0
AVERAGE [kW kVAr]	8504,125	2314,375	1991	507,6666667	13174	2571,625	0	0	19228,125	2578,625	5074	982	0	0	0	0

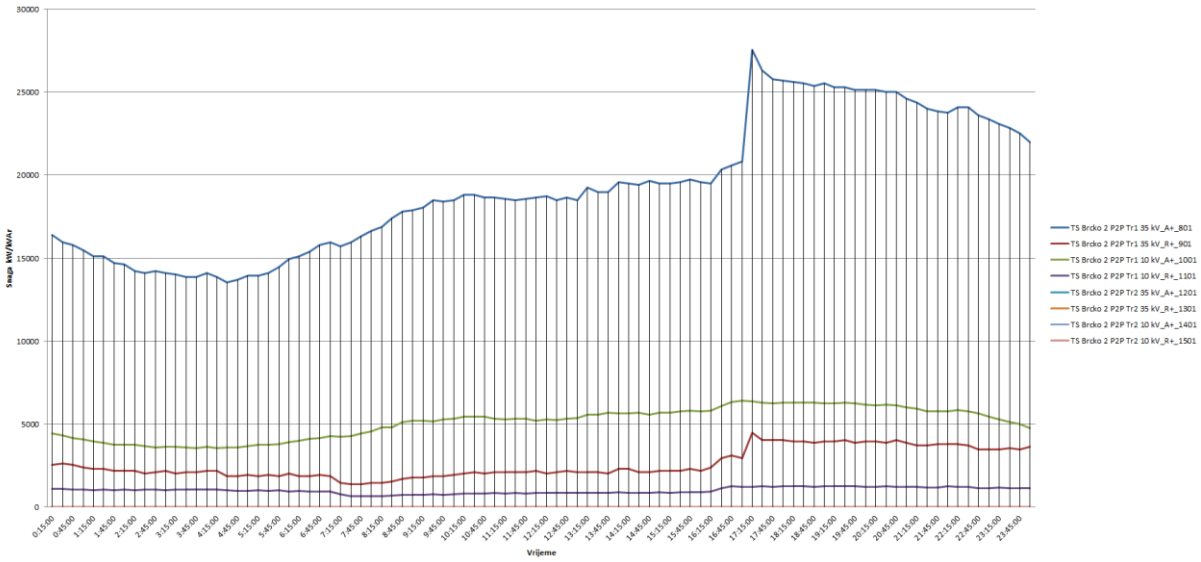

Slika 1. Opterećenje transformatora u TS 110/x kV Brčko 2 02.01.2016. godine (max 27,522 MW 35 kV sekundar)

2. Opterećenje elektrodistributivne mreže – ulazni podaci

Na Slici 1 prikazana je ukupna preuzeta energija iz mreže prenosa za period 2008-2015 godina, kao i dio koji je na distributivnom nivou vraćen MH EP RS-u i JP EP BiH kroz razmjenu.

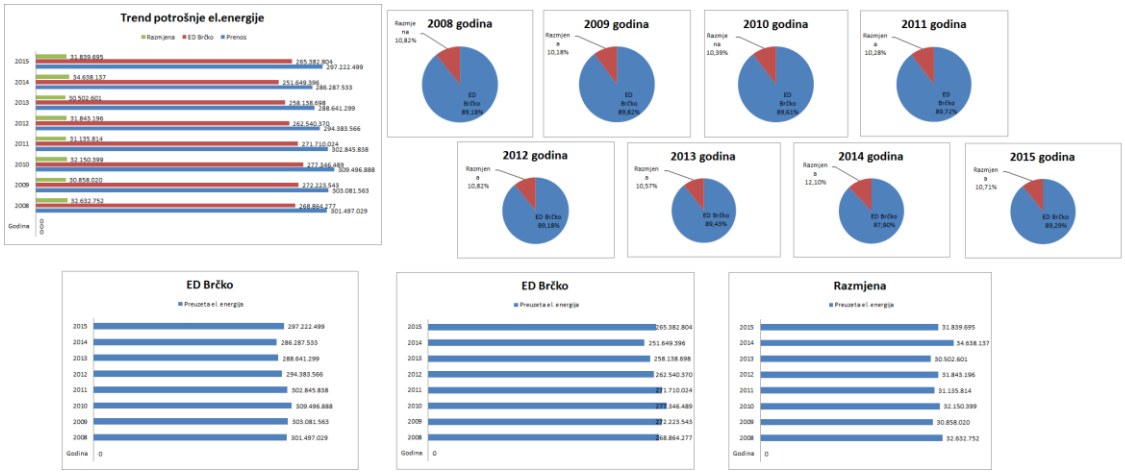

Slika 1 Preuzeta energija iz prenosa za period 2008-2015 godina

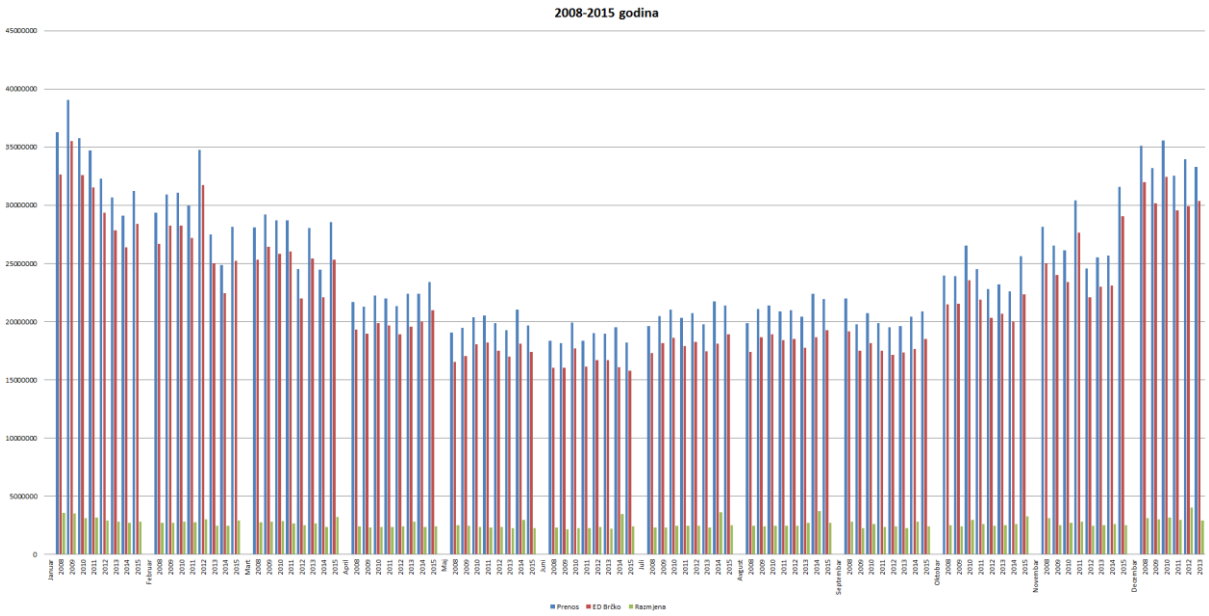

Slika 2 Mjesečna preuzeta energija iz prenosa za period 2008-2015 godina

U nastavku su prikazana opterećenja uzimajući u obzir podatke i vrijednosti koje su praćene u posljednje dvije godine. Naime maksimalno opterećenje je zabilježeno 31.12.2014 godine u 17:30 (68,904 MW) i prikazano je na Slici 4, u istom vremenu je registrovan maksimum zabilježen i za 2015 godinu u 17:30 (63,712 MW).

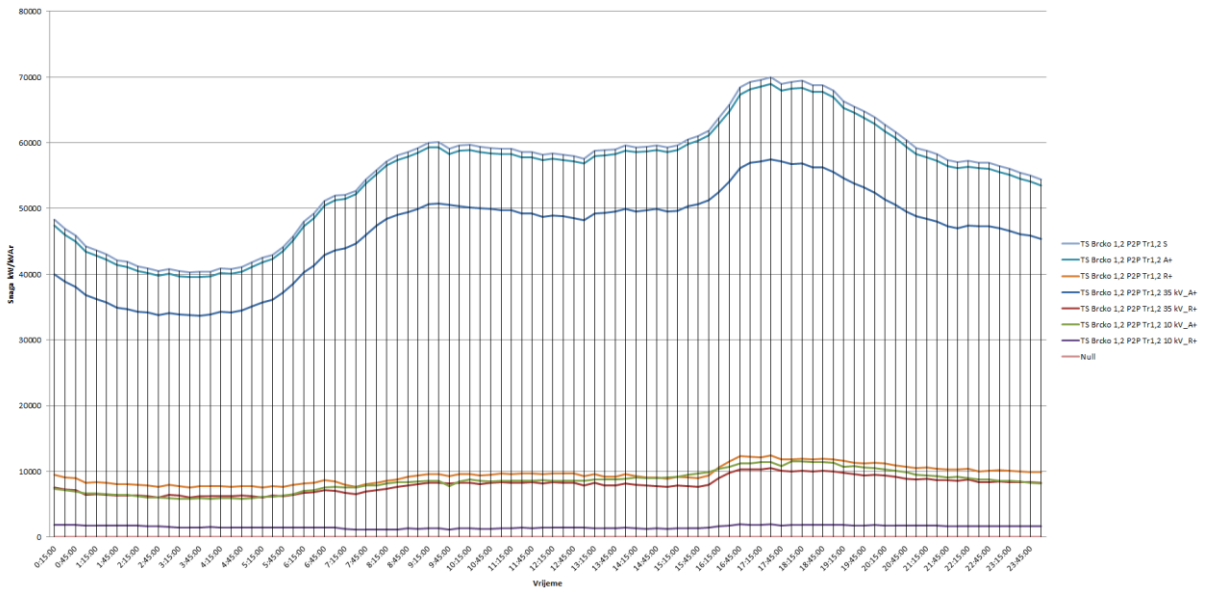

Slika 4. Maksimalno opterećenje u elektrodistributivnoj mreži 31.12.2014. godine

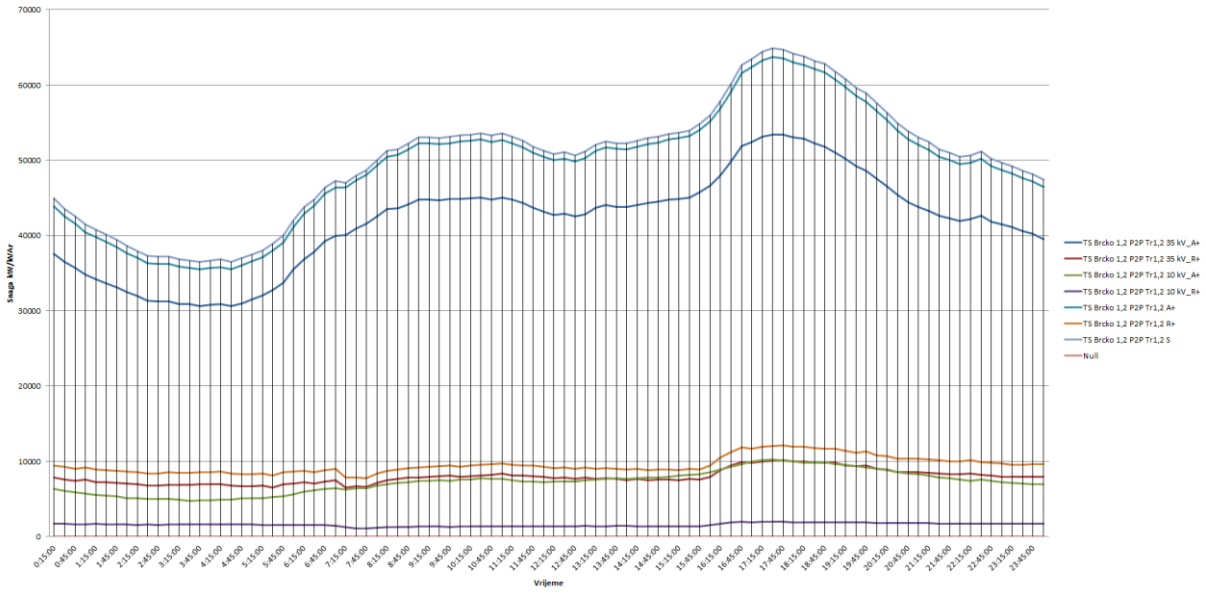

Slika 5. Maksimalno opterećenje u elektrodistributivnoj mreži 31.12.2015. godine

PRILOG 3

3.1. Pregled TS sa ugrađenim jednim transformatorom i plan ugradnje drugog transformatora

3.2. Pregled nekompletnih DV polja 110 kV i plan kompletiranja

3.3. Pregled jednostrano napojenih TS i plan obezbjeđenja dvostranog napajanja

3.4. Pregled objekata van funkcije i plan vraćanja u funkciju

3.5. Pregled i plan ukidanja krutih veza

3.1. Pregled TS sa ugrađenim jednim transformatorom i plan ugradnje drugog transformatora

Red. br.	Naziv TS	Oznaka transf.	Nazivni napon (kV/kV/kV)	Nazivna snaga transf. (MVA/MVA/MVA)	Godina pušt. u pogon	Star. u 2027.	Opterećenje (MW)				Rezervno napajanje		Plan 2018. - 2027.		Napomena
							Dostig.		Prognoz. u 2027.						
							MW	MVA	MW	MVA	(MVA)	% (u odnosu na dost. opt.)	snaga (MVA)	godina ugrad.	
1	Banja Luka 5	T1	110/21/10,5	20/20/6,67	2001	26	10,28	10,82	12,43	13,08	5,50	50,83	20	2018.	Ugradnja T2 110/21/10,5 kV, 20 MVA (trafo prebačen iz TS Banja Luka 3 (1978 god.) i nije u eksploataciji jer nedostaje polje). Izgradnja trafo polja u 2018.
		T	35/20	4/4											
2	Bihać 2	T1	110/21/10,5	20/14/14	1975	52	12,06	12,69	14,47	15,23	4,70	37,02			U martu 2017. godine pušten u pogon novi transformator TR 2 110/21/10,5 kV, 20 MVA.
3	Bosanski Petrovac	T	110/10,5(21)/36,75	20/20/14	1986	41	4,88	5,14	5,67	5,97	0,00	0,00	20	2018.	
4	Bosansko Grahovo	T1	110/36,75/10,5	20/14/20	2001	26	0,86	0,91	0,90	0,95	0,00	0,00			
		T2	35/10,5	2,5/2,5	1969	58									
5	Breza	T	110/36,75/10,5(21)	20/14/20	1999	28	17,44	18,36	12,91	13,59	10,16	55,34			
6	Bužim	T1	110/36,75/21(10,5)	20/14/20	2016	11			6,09	6,41		>100			TS Bužim puštena u pogon u decembru 2016. U skladu sa kriterijem br. 6 iz Plana, nije predviđena ugradnja drugog transformatora u planskom periodu.
7	Cazin 2	T	110/21/10,5	20/14/14	1976	51	5,14	5,41	5,31	5,59	1,00	18,48	20	2022.	
8	Cementara	T1	110/10,5/36,75	31,5/31,5/21	1981	46	12,66	13,33	14,59	15,36	15,11	>100			Nema mjesta za ugradnju drugog trafoa.
		T2	110/6												
		T3	110/6												
9	Doboj 3	T1	110/21(10,5)/36,75	20/20/14	2004	23	7,97	8,39	10,32	10,86	3,00	35,76	20	2023.	
10	Donji Vakuf	T	110/21(10,5)/36,75	20/20/14	1976	51	4,84	5,09	5,39	5,67	4,24	83,22	20	2027.	
11	Drvar	T1	110/35/10	20/20/14	1976	51	3,16	3,33	3,60	3,79	0,00	0,00	20	2020.	
12	Fojnica	T1	110/36,75/10,5(21)	20/14/20	1999	28	6,13	6,45	7,62	8,02		>100			TS Fojnica puštena u pogon u decembru 2016. U skladu sa kriterijem br. 6 iz Plana, nije predviđena ugradnja drugog transformatora u planskom periodu.

Red. br.	Naziv TS	Oznaka transf.	Nazivni napon (kV/kV/kV)	Nazivna snaga transf. (MVA/MVA/MVA)	Godina pušt. u pogon	Star. u 2027.	Opterećenje (MW)				Rezervno napajanje		Plan 2018. - 2027.		Napomena
							Dostig.		Prognoz. u 2027.						
							MW	MVA	MW	MVA	(MVA)	% (u odnosu na dost. opt.)	snaga (MVA)	godina ugrad.	
13	Goražde 2	T1	110/21/10,5	20/20/14	1988	39	2,48	2,61	2,75	2,89	4,00	>100			Zbog izdatih Uslova za priključak u TS Goražde 2, TS će imati 100% rezervno napajanje iz TS Goražde 1.
14	Hadžići	T	110/10,5(21)/10,5	31,5/31,5/10,5	1999	28	12,24	12,88	14,74	15,52	6,35	49,29	20	2018.	
15	HAK	T1	110/36,75/6,3	40/40/13,4	1976	51			26,81	28,22	-	-	40		Transformator će biti ugrađen u 2017. godini.
16	Jablanica	T	110/10,5(21)/36,75	20/20/14	1979	48	3,64	3,83	3,88	4,08	12,53	>100	20	2021.	
17	Janja	T1	110/10,5(20)/35	20/20/14	2008	19	6,52	6,86	7,96	8,38	1,50	21,86	20	2022.	
18	Kiseljak	T1	110/10/35	20/20/14	1979	48	18,63	19,61	15,35	16,16	9,28	47,32	20		Ugrađen trafo T2 110/10,5/36,75 kV, 20 MVA u 2015. godini, nije izgrađeno trafo polje (izgradnja planirana u 2017. godini).
		T	36,75/10,5	8/8	1975	52									
19	Kladanj	T1	110/36,75(21)/10,5	20/20/6,67	1976	51	7,22	7,60	9,58	10,08	0,00	0,00			Drugi trafo ugrađen i spreman za pogon, ali se čeka dobijanje upotrebne dozvole.
		T2	110/36,75/21(10,5)	20/14/20	2016	11									
		T	36,75/10,5	4/4	1983	44									
20	Ključ	T	110/21/10,5	20/20/14	1984	43	5,85	6,16	7,49	7,88	0,00	0,00	20	2018.	
21	Kupres	T1	110/20(10)/10	20/20/14	2004	23	2,81	2,96	3,36	3,54	0,00	0,00	20	2025.	
		T2	20/10	4/4	1999	28									
22	Laktaši 2	T1	110/21/10,5	20/20/14	2016	11			9,95	10,47		>100			TS Laktaši 2 puštena u pogon u decembru 2016. U skladu sa kriterijem br. 6 iz Plana, nije predviđena ugradnja drugog transformatora u planskom periodu.
23	Lopare	T1	110/2x10,5/36,75	20/20/14	2002	25	3,66	3,85	3,76	3,96	4,77	>100			
24	Maglaj	T1	110/36,75/10,5	20/20/14	1989	38	22,76	23,96	24,81	26,12	7,10	29,64	40	2018.	T u kvaru od 2012. godine. T2 prebačen iz Bihaća i na njegovo mjesto će doći novi trafo.
		T2	110/36,75/10,5	20/20/6,67	1972	55									
		T	110/36,75/10,5	40/40/13	1976	51									
25	Mostar 9 (Buna)	T1	110/2x10,5/36,75	20/20/14	2016	11	5,30	5,58	5,37	5,65					TS Mostar 9 puštena u pogon u oktobru 2016. U skladu sa kriterijem br. 6 iz Plana, nije predviđena ugradnja drugog transformatora u planskom periodu.
		T2	35/10	4/4											
		T3	35/10	4/4	1971										

Red. br.	Naziv TS	Oznaka transf.	Nazivni napon (kV/kV/kV)	Nazivna snaga transf. (MVA/MVA/MVA)	Godina pušt. u pogon	Star. u 2027.	Opterećenje (MW)				Rezervno napajanje		Plan 2018. - 2027.		Napomena
							Dostig.		Prognoz. u 2027.						
							MW	MVA	MW	MVA	(MVA)	% (u odnosu na dost. opt.)	snaga (MVA)	godina ugrad.	
26	Neum	T1	110/10/10	20/20/14	1980	47	7,13	7,51	8,34	8,78	0,00	0,00	20	2018.	U TS Neum prebačen trafo 20 MVA iz TS Mostar 2. Ugradnja trafo polja planirana u 2018. godini.
27	Nevesinje	T1	110/2x10,5/10,5	20/20/3	1973	54	5,58	5,87	5,98	6,29	0,00	0,00	20	2018.	
28	Nova Topola	T1	110/21/10,5	20/20/13,6	1975	52	13,60	14,32	17,15	18,05	0,00	0,00	20		Trafo T2 110/21/10,5 kV, 20 MVA od 2015. godine u krugu TS, ali nije u eksploataciji (nedostaje trafo polje). Izgradnja trafo polja završena u 2017. godini.
29	Odžak	T1	110/10/35	20/20/14	1999	28	9,23	9,72	11,22	11,81	12,11	>100			
		T2	35/10	8	1998	29									
30	Pazarić	T	110/10,5/36,75	20/20/14	1986	41	5,14	5,41	5,89	6,20	4,78	88,35			
31	Prijedor 3	T1	110/21/10,5	20/20/13,33	1980	47	17,71	18,64	15,44	16,25	-	-	20	2018.	Trafo T2 110/21/10,5 kV, 20 MVA ugrađen u 2015. godini, ali nije pušten u pogon (nedostaje trafo polje). Izgradnja trafo polja planirana u 2018.
32	Rama/Prozor	T1	110/35/10(20)	20/14/20	2004	23	6,64	6,99	7,33	7,72			20	2022.	
		T2	35/10	8/8	1967	60									
33	Rogatica	T1	110/10,5/36,75	20/20/14	1980	47	4,67	4,92	5,01	5,27	8,00	>100			
34	Sarajevo 18	T1	110/10,5/36,75	31,5/21/21	1980	47	14,40	15,16	18,17	19,13	13,79	90,98	31,5	2020.	Ugrađuje se demontirani trafo iz TS Sarajevo 2.
		T2	36,75/10,5	8/8	1995	32									
35	Sokolac	T1	110/10,5/36,75	20/20/14	1980	47	9,84	10,36	9,15	9,63	6,00	57,93	20	2025.	
36	Srbac	T1	110/2x10,5/10,5	20/20/13,4	1987	40	12,67	13,34	14,23	14,98	0,00	0,00	20	2018.	
37	Stanari	T1	110/36,75/10,5	20/20/14	2015	12	6,41	6,75	8,75	9,21	1,40	20,75	20	2026.	
38	Stolac	T1	110/10(20)/35	20/20/14	1977	50	7,11	7,48	8,41	8,85	7,48	100,00	20	2018.	Planirana ugradnja demontiranog trafoa iz TS Grude. Izgradnja trafo polja planirana u 2018. godini.
		T2	35/10	4/4	1975	52									
		T3	35/10	4/4	1975	52									
39	Travnik 2	T	110/21(10,5)/10,5	20/20/14	1985	42	10,04	10,57	11,61	12,22	10,55	100,00			
40	Trebinje 1	T1	110/10,5/36,75	20/20/14	1986	41	13,44	14,15	13,69	14,41	11,00	77,75	20	2020.	
41	Ugljevik	T2	110/35/7,2	31.5/31.5/10.5	1982	45	14,31	15,06	17,87	18,81	0,00	0,00	20	2020.	
42	Ukrina	T1	110/21	10/10	1953	74	2,74	2,88	2,81	2,96	1,00	34,67	20	2024.	

Red. br.	Naziv TS	Oznaka transf.	Nazivni napon (kV/kV/kV)	Nazivna snaga transf. (MVA/MVA/MVA)	Godina pušt. u pogon	Star. u 2027.	Opterećenje (MW)				Rezervno napajanje		Plan 2018. - 2027.		Napomena
							Dostig.		Prognoz. u 2027.						
							MW	MVA	MW	MVA	(MVA)	% (u odnosu na dost. opt.)	snaga (MVA)	godina ugrad.	
43	Uskoplje/ Gornji Vakuf	T1	110/20(10)/10	20/20/14	1986	41	7,78	8,19	8,26	8,69	0,00	0,00	20	2018.	Planirano prebacivanje i ugradnja trafoa T1 20 MVA iz TS Mostar 7 (ugradnja trafo polja planirana u 2018).
44	Vareš	T	110/10,5(21)/36,75	40/36/27	1977	50	7,86	8,27	8,86	9,33	6,07	73,37	20	2027.	
45	Vlasenica	T1	110/36,75/10,5	20/20/14	1983	44	12,62	13,28	14,33	15,08	10,00	75,28	20	2025.	
46	Vrnograč	T	110/10,5(21)/36,75	20/20/14	1987	40	9,38	9,87	5,69	5,99		>100			Izgradnjom TS Bužim obezbijeđena 100% rezerva.
47	Zenica 4	T	110/21(10,5)/36,75	40/40/27	1987	40	22,71	23,91	25,49	26,83	24,02	>100	40	2023.	
48	Zvornik	T1	110/36,75/10,5	20/20/6,67	1978	49	16,29	17,15	19,49	20,52	7,00	40,82	20		Dio konzuma se napaja iz Srbije. U novembru 2017. godine planiran završetak radova na ugradnji drugog transformatora 20 MVA.

3.2. Pregled nekompletnih DV polja 110 kV i plan kompletiranja

Red. br.	Kompletiranje DV polja u TS	Planirana godina realizacije	Napomena
1	TS 110/10 kV Nevesinje - kompletiranje DV polja 110 kV Mostar 2	2018.	
2	TS 110/20 kV Laktaši - kompletiranje DV polja 110 kV Banja Luka 8	2018.	
3	TS 110/20/10 kV Kupres - kompletiranje DV polja 110 kV Bugojno	2018.	
4	TS 110/20/10 kV Kozarska Dubica - kompletiranje DV polja 110 kV Prijedor 3 i Banja Luka 6	2018.	
5	TS 110/20/10 kV Prijedor 3 - kompletiranje DV polja 110 kV Kozarska Dubica i Prijedor 2	2018.	
6	TS 110/20/10 kV Prnjavor - kompletiranje DV polja 110 kV Derventa i Ukrina	2018.	
7	TS 110/35/10 kV Tešanj - kompletiranje DV polja 110 kV Maglaj	2018.	Izgradnja DV 110 kV Jelah - Tešanj.
8	TS 110/35/10 kV Kiseljak - kompletiranje DV polja 110 kV Sarajevo 10	2020.	Izgradnja DV 110 kV Kiseljak - Fojnica.
9	TS 110/35/6 kV Banovići - kompletiranje DV polja 110 kV Tuzla	2021.	Izgradnja DV 110 kV Banovići - Zavidovići.
10	TS 110/20/10 kV Uskoplje/Gornji Vakuf - kompletiranje DV polja 110 kV Bugojno	2021.	Izgradnja DV 110 kV Rama - Uskoplje/G. Vakuf.
11	TS 110/35/10 kV Rama - kompletiranje DV polja 110 kV Uskoplje/Gornji Vakuf	2021.	Izgradnja DV 110 kV Rama - Uskoplje/G.Vakuf.
12	TS 110/35/10 kV Jablanica - kompletiranje DV polja 110 kV HE Jablanica i Rama	2021.	
13	TS 110/35/10 kV Foča - kompletiranje DV polja 110 kV Goražde 1	2021.	Izgradnja DV 110 kV Sarajevo 20 - Foča.
14	TS 110/20/10 kV Cazin 2 - kompletiranje DV polja 110 kV Cazin 1	2022.	Svođenje DV 110 kV Bihać 1 - Cazin 1 u TS Cazin 2.
15	TS 110/10 kV Sarajevo 8 - kompletiranje DV polja 110 kV Sarajevo 10/I i Sarajevo 10/II	2022.	
16	TS 110/35/20 kV Zenica 4 - kompletiranje DV polja 110 kV Sjever i Jug	2023.	
17	EVP Dobrinje - kompletiranje DV polja 110 kV Visoko i TE Kakanj	2024.	
18	TS 110/35/10 kV Vareš - kompletiranje DV polja 110 kV Visoko	2027.	Izgradnja DV 110 kV Vareš - Kladanj.

3.3. Pregled jednostrano napojenih TS 110/x kV i plan obezbjeđenja dvostranog napajanja

Red. br.	Naziv TS	Način obezbjeđenja dvostranog napajanja	Planirana godina realizacije
1	TS Sarajevo 18	Rekonstrukcija DV polja 110 kV Sarajevo 20 u TS Sarajevo 18	2018.
2	TS Tešanj	DV 110 kV Jelah - Tešanj	2018.
3	TS Gacko	DV 110 kV Nevesinje - Gacko	2018.
4	TS Nevesinje		
5	TS Stolac	Rekonstrukcija DV 110 kV Bileća - Stolac (dionica Berkovići - Stolac)	2018.
7	TS Novi Grad	DV 110 kV Novi Grad - Banja Luka 6 (dionica Knežica buduća TS Kostajnica - TS Novi Grad)	2019.
8	TS Srebrenica	DV 110 kV Srebrenica - Ljubovija (RS)	2019.
9	TS Kiseljak	DV 110 kV Kiseljak - Fojnica	2020.
10	TS Fojnica		
11	TS Banovići	DV 110 kV Banovići - Zavidovići	2021.
12	TS Uskoplje/Gornji Vakuf	DV 110 kV Rama/Prozor - Uskoplje/Gornji Vakuf	2021.
13	TS Foča	DV 110 kV Sarajevo 20 - Foča (dionica Miljevina - Foča)	2021.
14	TS Cazin 2	Svođenje DV 110 kV Bihać 1 - Cazin 1 u TS Cazin 2	2022.
15	TS Vareš	DV 110 kV Vareš - Kladanj	2027.

3.4. Pregled objekata van funkcije i plan vraćanja u funkciju

Red. broj	Naziv objekta	Planirana godina realizacije	Napomena
1	DV 110 kV Mostar 2 – RP Mostar 1	2018.	DV rekonstruisan, ali će se pustiti u pogon tek nakon izgradnje DV 110 kV Mostar 1 – HE Mostar po trasi postojećeg DV 110 kV Mostar 1 – Čapljina od TS Mostar 1 do SM 3.
2	DV 110 kV Sarajevo 2 – Sarajevo 10	2018.	
3	DV 110 kV Sarajevo 7 – Sarajevo 10/II	2018.	
4	DV 110 kV Sarajevo 18 – Sarajevo 20	2018.	
5	DV 2x110 kV Sarajevo 13 – Sarajevo 20 (sistem I)	2018.	
6	DV 2x110 kV HE Jablanica – RP Mostar 1	2018./2020.	
7	DV 110 kV Bileća – Stolac	2018.	
8	DV 110 kV Čapljina – RP Mostar 1	2019.	
9	DV 110 kV Mostar 2 – Stolac	2019.	
10	DV 110 kV Tuzla 5 – Zvornik	2019.	Realizacija vezana sa izgradnjom TS Kalesija.
11	DV 110 kV Goražde 1 – Pljevlja	2027.	DV se rekonstruiše na području BiH, ali se ne vraća u funkciju po 110 kV naponu. Ostaje u pogonu po 35 kV naponu.

3.5. Pregled i plan ukidanja krutih veza

Red. Br.	Naziv objekta	Kruta veza na	Način rješavanja	Planirana godina realizacije
1	TS Pazarić	DV 110 kV EVP Konjic – Hadžići DV 110 kV Sarajevo 1 – HE Jablanica (2)	Ulaz/izlaz na DV 110 kV EVP Konjic - Hadžići	2018.
2	TS Sarajevo 7	DV 110 kV Sarajevo 2 – Sarajevo 10	Rekonstrukcija DV 110 kV Sarajevo 10 - Sarajevo 2	2018.
3	TS Prijedor 1	DV 110 kV Banja Luka 6 – Sisak (2)	Ulaz/izlaz na DV 110 kV Banja Luka 6 - Prijedor 2 (Prijedor 1)	2019.
4	TS B. Luka 5	DV 110 kV Banja Luka 1 – HE Bočac	DV 110 kV Banja Luka 5 - HE Bočac (dionica KT do Banja Luka 5)	2021.
5	TS Brčko 2	DV 110 kV Derventa - Gradačac	DV 110 kV Gradačac – Brčko 2 (dionica KT - TS Gradačac)	2022.
6	TS Doboj Istok	DV 110 kV Doboj 1 - Gračanica	Ulaz/izlaz na DV 110 kV Doboj 1 – Gračanica (izgradnja TS 110/x kV Doboj Istok)	2027.
7	TS Vlasenica	DV 110 kV Srebrenica - Zvornik		

PRILOG 4

4.1. Statistika zastoja na dalekovodima za period 2012 - 2016.

4.2. Statistika zastoja na mrežnim transformatorima za period 2012 - 2016.

4.1. Statistika zastoja na dalekovodima za period 2012 - 2016.

Redni broj	Naziv dalekovoda	Naponski nivo (kV)	Dužina (dužina u BiH) (km)	2012.		2013.		2014.		2015.		2016.				Napomena
				Ukupan broj zastoja	Ukupno trajanje zastoja (h)	Ukupan broj zastoja	Ukupno trajanje zastoja (h)	Ukupan broj zastoja	Ukupno trajanje zastoja (h)	Ukupan broj zastoja	Ukupno trajanje zastoja (h)	Ukupan broj neplan. zastoja	Ukupno trajanje neplan. zastoja (h)	Ukupan broj plan. zastoja	Ukupno trajanje plan. zastoja (h)	
1	Banja Luka 6 - Tuzla	400	136,3	35	755,95	18	527,00	31	3409,00	0	0,00					
2	Banja Luka 6 - Stanari	400	59,7							33	302,90	3	120,22	6	277,08	Isključivan zbog radova na rekonstrukcija DV polja 400 kV Stanari u TS 400/x kV Tuzla 4. Prinudna isključenja su zbog visokih napona u EES-u.
3	Buk Bijela - Sarajevo 20	400	61,1	2	29,62	9	458,60	4	84,93	8	1156,43	5	16,70	0	0,00	U funkciji po 220 kV naponu.
4	Gacko - Mostar 4	400	69,7	7	221,53	9	186,88	2	57,42	16	135,72	8	158,38	0	0,00	Prinudna isključenja su zbog visokih napona u EES-u.
5	Gacko - Trebinje	400	65,9	11	192,15	6	175,63	6	58,12	10	113,97	9	120,57	1	6,42	Prinudna isključenja su zbog visokih napona u EES-u.
6	HE Višegrad - Višegrad	400	4,2	10	62,00	8	49,22	13	60,58	14	59,50	7	39,77	2	19,85	
7	Mostar 4 - Konjsko (HR)	400	109,12 (40,57)	16	27,85	6	67,20	6	195,70	10	34,58	2	0,18	5	44,40	
8	Mostar 4 - Sarajevo 10	400	96,4	25	206,23	11	68,72	3	149,65	7	1709,13	13	517,33	5	32,12	Prinudna isključenja su zbog visokih napona u EES-u.
9	Sarajevo 10 - Sarajevo 20	400	30,4	3	18,10	7	815,99	6	77,05	11	44,30	4	2,13	6	37,48	
10	Sarajevo 10 - Tuzla	400	87,2	11	21,15	5	16,42	9	24,03	5	52,28	5	16,87	3	22,50	
11	Stanari - Tuzla 4	400	77,8							29	211,18	8	341,57	7	72,73	Rekonstrukcija DV polja u TS 400/x kV Tuzla 4. DV polje uključeno preko S.P. 400 kV. Radovi na izgradnji novih stubova na SM 285A-SM 286A i SM 331A-SM 332A na mjestu ukrštanja DV-a i dionice autoputa Banja Luka - Prnjavor. Prinudna isključenja su zbog visokih napona u EES-u.
12	Trebinje - Podgorica (CG)	400	82,6 (21,2)	22	184,75	23	63,90	27	80,10	10	33,28	8	0,73	3	28,25	
13	Tuzla - Ugljevik	400	41,6	6	66,73	4	14,43	6	101,15	13	39,47	1	0,20	2	8,08	
14	Tuzla - Višegrad	400	123,0	25	145,33	18	92,72	20	262,18	31	216,78	9	77,15	5	29,72	Rekonstrukcija DV polja u TS 400/x kV Tuzla 4.
15	Ugljevik - Ernestinovo (HR)	400	98,8 (46,2)	14	873,08	13	63,52	19	228,78	26	476,93	8	36,50	1	4,08	
16	Ugljevik - Sremska Mitrovica (SR)	400	74,5 (39,6)	5	73,02	3	14,12	10	39,45	14	29,45	5	4,97	1	5,77	
17	Bihać 1 - Prijedor 2	220	69,5	7	76,93	5	59,88	13	325,35	9	50,65	5	18,20	2	11,90	Prinudna isključenja su zbog visokih napona u EES-u.
18	Buk Bijela - HE Piva (CG)	220	23,4 (12,7)	3	198,08	0	0,00	1	0,02	1	0,37	2	0,13	2	0,25	
19	EAL - Mostar 4	220	5,5	9	38,15	3	10,42	7	52,20	7	39,28	3	9,95	6	31,63	
20	EAL - RP Mostar 3	220	1,8	5	22,30	2	7,92	4	15,58	3	35,53	2	0,20	3	15,07	
21	Gradačac - Đakovo (HR)	220	44,2 (16,9)	5	656,33	8	42,80	15	130,73	11	495,80	3	7,48	3	18,02	
22	Gradačac - TE Tuzla	220	47,8	10	21,93	5	13,67	5	11,47	11	27,43	7	21,00	1	3,57	
23	HE Grabovica - (RP Jablanica - RP MO3)	220	0,3	0	0,00	2	12,50	0	0,00	7	21,40	1	0,25	0	0,00	
24	HE Grabovica - RP Jablanica	220	9,1	3	6,68	35	452,75	3	72,38	7	32,30	3	0,18	4	27,40	

Redni broj	Naziv dalekovoda	Naponski nivo (kV)	Dužina (dužina u BiH) (km)	2012.		2013.		2014.		2015.		2016.				Napomena
				Ukupan broj zastoja	Ukupno trajanje zastoja (h)	Ukupan broj zastoja	Ukupno trajanje zastoja (h)	Ukupan broj zastoja	Ukupno trajanje zastoja (h)	Ukupan broj zastoja	Ukupno trajanje zastoja (h)	Ukupan broj neplan. zastoja	Ukupno trajanje neplan. zastoja (h)	Ukupan broj plan. zastoja	Ukupno trajanje plan. zastoja (h)	
25	HE Rama - Posušje	220	46,0	0	0,00	0	0,00	0	0,00	0	0,00	0	0,00	0	0,00	DV u izgradnji.
26	HE Rama - RP Jablanica (1)	220	13,0	7	655,13	4	15,05	4	10,98	4	13,93	2	0,87	6	809,32	
27	HE Rama - RP Jablanica (2)	220	13,0	11	764,70	6	18,20	6	16,47	5	47,50	3	6,55	7	796,88	
28	HE Salakovac - RP Kakanj	220	88,2	18	191,92	23	167,85	14	583,48	17	112,10	16	41,83	16	137,68	
29	HE Salakovac - RP Mostar 3	220	28,1	13	179,62	11	60,93	5	18,82	33	296,98	9	0,75	4	32,92	
30	HE Trebinje 1 - (Trebinje - Perućica (CG))	220	0,8	5	30,23	3	8,00	1	0,82	1	3,03	2	0,08	1	10,33	
31	HE Trebinje 1 - Trebinje	220	16,4	5	493,90	3	155,95	6	162,73	5	235,83	2	15,63	4	165,20	
32	Jajce 2 - Prijedor 2	220	99,6	8	56,15	4	18,10	3	7,00	15	211,07	1	0,08	1	3,88	
33	Jajce 2 - RP Jablanica	220	92,0	7	57,88	8	51,60	10	112,62	11	33,58	2	0,28	5	22,85	
34	Mostar 4 - PHE Čapljina (1)	220	34,5	9	71,77	4	11,72	7	62,87	4	22,35	3	30,98	6	26,22	
35	Mostar 4 - PHE Čapljina (2)	220	35,0	10	32,62	1	51,03	9	33,97	9	34,23	2	5,85	3	16,73	Prinudna isključenja su zbog visokih napona u EES-u.
36	Mostar 4 - RP Mostar 3 (1)	220	3,5	4	21,77	9	47,28	5	24,38	4	22,48	1	0,07	4	22,63	
37	Mostar 4 - RP Mostar 3 (2)	220	3,6	5	20,12	10	63,95	5	24,10	16	124,03	3	2,03	3	16,93	
38	Mostar 4 - Zakučac (HR)	220	95,38 (45,88)	16	73,03	11	299,48	22	720,27	22	1073,70	11	9,10	7	46,00	
39	Prijedor 2 - Međurić (HR)	220	63,0 (30,0)	2	11,53	4	4,97	13	433,55	13	47,02	0	0,00	4	108,62	
40	Prijedor 2 - Mraclin (HR)	220	105,9 (40,6)	8	1107,50	14	739,02	35	3404,73	21	635,73	14	2945,33	3	569,98	Prinudna isključenja su zbog visokih napona u EES-u.
41	Prijedor 2 - RP Kakanj	220	173,9	15	165,57	11	85,88	21	1382,67	23	521,37	24	1524,22	3	20,02	Prinudna isključenja su zbog visokih napona u EES-u.
42	RP Jablanica - RP Kakanj	220	60,6	9	49,25	22	525,33	14	28,42	11	40,80	10	7,18	11	284,88	
43	RP Jablanica - RP Mostar 3	220	46,2	8	358,33	17	25,42	9	26,15	15	16,72	6	0,62	7	217,25	
44	RP Kakanj - TE Kakanj (G5)	220	11,9	4	37,18	4	8,77	4	28,48	11	75,23	7	40,87	2	10,93	
45	RP Kakanj - TE Kakanj (trafo)	220	6,9	5	33,35	5	34,83	4	14,45	5	23,78	1	0,53	3	19,45	
46	RP Kakanj - Tuzla	220	71,2	13	95,48	12	119,20	20	85,97	13	64,13	25	1339,73	2	11,43	Rekonstrukcija dalekovoda u nadležnosti OP Sarajevo, radovi na izmještanju dijela trase u nadležnosti OP Tuzla.
47	RP Mostar 3 - Trebinje (1)	220	84,2	27	39,73	44	107,00	39	81,47	27	39,60	21	217,62	17	214,87	Prinudna isključenja su zbog visokih napona u EES-u.
48	RP Mostar 3 - Trebinje (2)	220	84,5	32	77,43	43	104,23	40	97,80	31	172,70	22	162,38	1	40,23	Prinudna isključenja su zbog visokih napona u EES-u.
49	TE Kakanj (G5) - Zenica 2	220	20,0	3	41,03	5	43,43	4	5,78	2	17,07	1	7,45	2	9,35	
50	TE Tuzla - Đakovo (HR)	220	91,35 (65,0)	5	23,38	2	7,30	5	22,97	15	207,42	16	66,35	0	0,00	
51	TE Tuzla - Tuzla (1)	220	5,4	2	9,68	3	8,77	1	7,13	6	32,43	1	1,68	1	5,33	
52	TE Tuzla - Tuzla (2)	220	4,9	5	30,78	6	14,93	20	21,97	33	66,58	10	13,68	6	781,95	Rekonstrukcija DV polja u TS 400/x kV Tuzla 4.
53	TE Tuzla (G6) - Tuzla (3)	220	5,0	1	684,50	2	5,55	3	653,97	3	223,67	1	3,97	3	653,77	Remont G6 u TE Tuzla.
54	Trebinje - HE Dubrovnik (1) (HR)	220	12,3 (11,7)	3	8,98	6	1281,42	3	19,20	5	50,45	1	0,17	1	7,58	Havarisan, nije u pogonu.
55	Trebinje - HE Dubrovnik (2) (HR)	220	12,3 (11,3)	4	329,78	5	389,02	4	832,00	4	900,48	2	78,30	1	419,58	

Redni broj	Naziv dalekovoda	Naponski nivo (kV)	Dužina (dužina u BiH) (km)	2012.		2013.		2014.		2015.		2016.				Napomena
				Ukupan broj zastoja	Ukupno trajanje zastoja (h)	Ukupan broj zastoja	Ukupno trajanje zastoja (h)	Ukupan broj zastoja	Ukupno trajanje zastoja (h)	Ukupan broj zastoja	Ukupno trajanje zastoja (h)	Ukupan broj neplan. zastoja	Ukupno trajanje neplan. zastoja (h)	Ukupan broj plan. zastoja	Ukupno trajanje plan. zastoja (h)	
56	Trebinje - Perućica (CG)	220	62,2 (19,7)	21	197,67	29	317,27	25	203,23	30	309,67	21	230,30	7	130,00	
57	Tuzla - Zenica 2	220	66,5	6	25,73	9	94,40	9	38,57	28	383,07	11	43,00	2	499,53	Rekonstrukcija DV polja u TS 400/x kV Tuzla 4.
58	Višegrad - Vardište (SR)	220	67,86 (18,1)	14	100,12	11	17,07	11	19,17	9	16,30	8	2,05	0	0,00	
59	B.Grahovo - EVP L. D. Polje (HR)	110	25,0 (24,2)	9	31,50	7	4,87	8	32,73	15	75,10	8	3,55	2	7,07	
60	B.Grahovo - Strmica (HR)	110	12,2 (10,2)	12	192,40	5	3,90	13	64,78	18	24,03	4	189,13	2	8,98	
61	B.Krupa - Bihać 1	110	31,3	8	23,85	13	48,82	3	6,27	16	62,08	8	44,83	5	13,92	
62	B.Krupa - Prijedor 2	110	49,5	22	174,12	15	45,10	4	5,97	12	167,80	0	0,00	4	11,73	
63	B.Krupa - Bužim	110	22,2									0	0,00	3	12,60	Prati se od decembra 2016.
64	B.Krupa - Vrnograč	110	33,5	9	48,63	6	2165,75	2	5,90	8	14,00	1	3,02	3	13,40	Praćen do decembra 2016.
65	B.Petrovac - Drvar	110	19,8	9	23,50	4	9,27	6	25,13	11	46,62	8	26,57	2	2,78	
66	B.Petrovac - EVP Kulen Vakuf	110	27,1	4	39,28	4	8,10	3	12,12	9	26,53	1	9,60	2	6,27	
67	B.Petrovac - Ključ	110	43,3	11	18,37	4	7,78	18	115,72	8	9,45	1	0,43	2	4,75	
68	Banja Luka 1 - Banja Luka 2	110	4,2	3	7,17	2	5,52	2	5,03	2	8,13	1	0,42	4	11,93	
69	Banja Luka 1 - Banja Luka 6 (1)	110	13,9	3	11,10	10	177,48	5	12,87	11	27,80	2	0,92	19	185,70	
70	Banja Luka 1 - Banja Luka 6 (2)	110	12,7	3	12,03	3	1,97	2	5,97	12	52,98	1	0,85	9	68,68	
71	Banja Luka 1 - Banja Luka 7	110	3,6	1	3,85	3	6,53	1	6,12	2	8,55	1	0,12	1	3,03	
72	Banja Luka 1 - Banja Luka 8	110	6,2	2	3,70	3	7,05	6	26,12	9	16,15	8	41,40	5	17,32	
73	Banja Luka 1 - HE Bočac	110	37,3	15	94,55	8	87,33	7	27,50	18	259,28	3	0,58	38	268,03	
74	Banja Luka 2 - Banja Luka 5	110	10,4	3	7,63	3	11,57	5	17,72	4	40,30	0	0,00	5	14,88	
75	Banja Luka 3 - Banja Luka 4	110	8,3	2	7,87	6	17,13	5	19,15	13	83,55	0	0,00	14	85,17	
76	Banja Luka 3 - HE Bočac	110	33,1	13	79,57	10	69,32	8	40,48	9	287,03	0	0,00	28	223,62	
77	Banja Luka 4 - Banja Luka 6	110	8,7	2	5,98	2	6,62	7	21,23	7	31,30	2	3,35	11	60,12	
78	Banja Luka 5 - (B.Luka 1 - He Bočac)	110	1,8	17	102,68	11	80,52	6	28,27	18	258,30	3	0,60	35	251,38	
79	Banja Luka 6 - Sisak (1) (HR)/BiH	110	62,6 (51,0)	15	78,00	6	54,13	6	10,48	7	28,33	1	0,17	7	37,07	U pogonu do KT Dubica -51,0 km.
80	Banja Luka 6 - Sisak (2) (HR)/BiH	110	62,6	12	14,37	10	33,82	8	20,32	15	21,47	11	4,68	11	50,58	DV u pogonu do KT za Prijedor 1 - 37,9 km.
81	Banja Luka 6 - Gradiška	110	38,2	6	30,02	4	6,42	5	10,62	3	8,88	2	2,68	6	27,62	
82	Banja Luka 6 - Prijedor 2	110	42,5	1	7,15	16	180,02	7	15,65	6	29,97	2	3,55	5	73,82	
83	Banja Luka 6 - Prijedor 5	110	22,9	3	16,42	3	8,73	2	9,30	8	18,82	0	0,00	4	25,70	
84	Banja Luka 7 - Čelinac	110	10,7	1	6,05	2	6,80	1	11,00	9	81,70	0	0,00	1	6,95	
85	Banja Luka 8 - Laktaši	110	10,1	1	1,47	2	7,58	4	1062,65	1	3,02	2	0,68	1	1,78	
86	Banovići - Tuzla	110	16,9	3	8,02	4	13,98	4	21,38	4	14,02	6	132,78	1	5,47	Radovi na izmještanju dionice dalekovoda na lokalitetu općine Banovići.
87	Bihać 1 - Bihać 2 (1)	110	4,3	2	3,30	2	10,33	2	107,08	1	3,37	1	18,52	0	0,00	
88	Bihać 1 - Bihać 2 (2)	110	4,3	0	0,00	0	0,00	0	0,00	0	0,00	0	0,00	0	0,00	
89	Bihać 1 - Cazin 1	110	16,6	5	23,00	6	18,05	3	12,22	4	10,78	1	0,35	4	7,77	
90	Bihać 1 - EVP Kulen Vakuf	110	37,4	5	41,23	9	41,43	2	8,03	12	45,88	0	0,00	3	10,73	
91	Bijeljina 1 - Bijeljina 2	110	6,4	2	7,75	3	19,32	4	9,43	203	7,37	1	12,28	2	7,32	
92	Bijeljina 1 - Bijeljina 3	110	3,9	3	17,15	4	8,77	4	10,60	4	9,00	6	13,37	2	8,37	
93	Bijeljina 1 - Janja	110	12,7	2	37,83	5	15,28	2	73,60	6	318,93	2	1,43	1	4,38	

Redni broj	Naziv dalekovoda	Naponski nivo (kV)	Dužina (dužina u BiH) (km)	2012.		2013.		2014.		2015.		2016.				Napomena
				Ukupan broj zastoja	Ukupno trajanje zastoja (h)	Ukupan broj zastoja	Ukupno trajanje zastoja (h)	Ukupan broj zastoja	Ukupno trajanje zastoja (h)	Ukupan broj zastoja	Ukupno trajanje zastoja (h)	Ukupan broj neplan. zastoja	Ukupno trajanje neplan. zastoja (h)	Ukupan broj plan. zastoja	Ukupno trajanje plan. zastoja (h)	
94	Bijeljina 2 - Ugljevik	110	18,8	8	35,37	26	152,73	4	10,63	4	7,57	0	0,00	2	9,52	
95	Bijeljina 3 - Brčko 2	110	37,1	7	23,40	25	138,05	11	28,98	15	46,38	10	232,60	2	7,77	Mehanički kvar na polovima prekidača.
96	Janja - Lešnica (SR)	110	8,3 (2,3)	4	34,17	3	27,83	5	69,87	4	29,82	1	9,53	1	8,13	
97	Bileća - Gacko	110	40,5	23	25,90	12	22,80	17	8,82	13	19,88	7	6,07	1	303,08	
98	Bileća - Nikšić (CG)	110	59,6 (4,6)	27	53,65	42	208,28	28	36,92	35	64,05	37	76,25	6	904,30	
99	Bileća - Stolac	110	61,9	2	0,12	3	6,07	0	0,00	0	0,00	0	0,00	0	0,00	Jednim dijelom se koristi se kao DV 35 kV Berkovići.
100	Bileća - Trebinje 1	110	23,5	30	85,22	32	37,63	36	86,97	44	131,98	18	19,23	3	334,22	
101	Bjelajce - HE Jajce 1	110	13,3							1	4,57	1	0,25	9	82,68	Prati se od decembra 2015.
102	Bjelajce - Mrkonjić Grad	110	7,6							0	0,00	1	0,90	6	25,30	Prati se od decembra 2015.
103	Blagojevića Han - Brčko 2	110	6,4	0	0,00	1	19,27	4	165,22	11	32,32	0	0,00	0	0,00	
104	Brčko 1 - Brčko 2	110	5,0	5	5,35	7	27,75	5	11,87	10	38,15	7	37,48	2	9,97	
105	Brčko 1 - Doboj 3	110	64,3	5	20,55	22	124,20	5	8,38	5	12,03	7	52,63	2	8,72	
106	Brčko 1 - Orašje	110	21,0	2	5,88	9	10,42	11	10,95	6	9,02	10	11,85	2	6,10	
107	Brčko 1 - Šamac	110	32,1	11	41,08	51	298,87	4	56,53	14	82,82	11	23,02	2	6,32	
108	Brčko 1 - Srebrenik	110	30,2	8	35,62	11	103,67	5	16,43	4	7,43	15	96,12	2	7,00	
109	Brčko 2 - (Derventa - Gradačac)	110	43,0	10	15,25	16	100,43	8	9,37	4	30,40	10	31,92	1	3,43	
110	Breza - Sarajevo 4	110	24,8	5	16,88	1	7,55	4	24,57	7	8,48	1	0,08	13	84,52	
111	Breza - TE Kakanj	110	17,7	2	12,98	3	16,52	1	7,15	7	28,82	1	0,02	3	23,37	
112	Brod - Derventa	110	26,9	13	101,02	3	8,22	5	17,62	3	20,72	16	38,72	3	16,50	
113	Brod - Slavonski Brod (HR)	110	7,22 (6,7)	4	110,38	1	3,85	3	14,92	18	69,57	7	4,30	1	4,23	
114	Bugojno - Donji Vakuf	110	8,6	7	46,17	5	20,05	1	7,43	9	26,05	4	8,00	4	21,32	
115	Bugojno - Kupres	110	15,9	15	94,27	7	30,60	29	38,28	5	39,72	2	0,03	2	9,12	
116	Bugojno - Novi Travnik	110	25,0	11	63,97	5	19,48	6	12,98	3	21,12	10	26,40	1	7,05	
117	Bugojno - Uskoplje/Gornji Vakuf	110	19,2	2	11,37	5	22,63	3	18,23	6	30,53	4	0,07	1	6,60	
118	Busovača - Vitez	110	10,6	6	28,30	7	74,47	5	18,68	0	0,00	2	0,13	4	1261,47	
119	Busovača - Zenica 2	110	11,1	8	45,80	9	27,32	7	28,52	0	0,00	6	2,68	6	1034,25	
120	Bužim - Vrnograč	110	11,3									0	0,00	2	11,97	Prati se od decembra 2016.
121	Buško Blato (HEP) - Kraljevac (HR)	110	36,4 (23,6)	0	0,00	0	0,00	0	0,00	5	51,23	0	0,00	0	0,00	
122	Buško Blato (HEP) - Peruća (HR)	110	35,3 (13,2)	0	0,00	0	0,00	0	0,00	4	18,28	0	0,00	0	0,00	
123	Cazin 1 - Cazin 2	110	9,7	1	4,97	1	5,60	2	7,53	0	0,00	0	0,00	3	6,37	
124	Cazin 1 - Velika Kladuša	110	26,1	7	36,20	4	16,37	5	27,48	5	300,15	0	0,00	5	12,63	
125	Celuloza Prijedor - Prijedor 1	110	1,2	0	0,00	0	0,00	0	0,00	4	7,65	0	0,00	0	0,00	Van pogona.
126	Cementara Kakanj - TE Kakanj	110	4,5	1	2,70	2	7,32	0	0,00	23	69,08	0	0,00	1	5,65	
127	Cementara Kakanj - Zenica 2	110	16,0	7	20,13	8	461,80	6	9,20	17	108,80	1	0,18	1	3,18	
128	Čapljina - Ljubuški	110	18,4	8	14,83	8	18,80	17	144,62	16	33,98	10	0,93	3	13,42	
129	Čapljina - Opuzen (HR)	110	22,1 (12,9)	8	11,43	11	11,92	7	399,62	3	6,20	2	1,97	2	10,03	

Redni broj	Naziv dalekovoda	Naponski nivo (kV)	Dužina (dužina u BiH) (km)	2012.		2013.		2014.		2015.		2016.				Napomena
				Ukupan broj zastoja	Ukupno trajanje zastoja (h)	Ukupan broj zastoja	Ukupno trajanje zastoja (h)	Ukupan broj zastoja	Ukupno trajanje zastoja (h)	Ukupan broj zastoja	Ukupno trajanje zastoja (h)	Ukupan broj neplan. zastoja	Ukupno trajanje neplan. zastoja (h)	Ukupan broj plan. zastoja	Ukupno trajanje plan. zastoja (h)	
130	Čapljina - RP Mostar 1	110	37,0	9	227,15	7	70,20	8	86,12	8	18,38	0	0,00	5	28,87	U pogonu je dionica DV 110 kV Čapljina-Stolac.
131	Čelinac - Kotor Varoš	110	15,4	1	8,10	4	15,02	2	13,95	9	16,13	0	0,00	2	15,90	
132	Čitluk - Ljubuški	110	13,0	6	13,72	4	9,52	11	21,00	7	6,38	0	0,00	22	190,18	
133	Čitluk - Mostar 4	110	11,5	9	20,07	12	21,15	12	21,42	21	1043,28	4	0,17	3	16,30	
134	Derventa - Doboj 3	110	28,0	11	77,88	7	16,67	6	17,62	8	114,15	0	0,00	2	8,37	
135	Derventa - Gradačac	110	43,3	8	10,12	13	55,17	10	13,12	2	12,02	8	3664,73	3	15,25	Klizište S.M. 69. Pušten u pogon u maju 2016.
136	Derventa - Prnjavor	110	28,7	10	37,58	11	64,40	13	1882,78	8	24,92	6	396,85	4	147,28	Isključen zbog radova OP BL na izmještanju DV stubova na mjestu ukrštanja predmetnog dalekovda sa dionicom autoputa Banja Luka - Prnjavor.
137	Derventa - Srbac	110	37,9	6	30,30	6	26,35	5	25,67	10	635,20	4	12,15	2	5,25	
138	Doboj 1 - Doboj 2	110	5,4	8	27,42	6	14,10	8	138,98	17	101,68	3	4672,93	0	0,00	Pušten pod napon u novembru 2016. nakon izvršene sanacije pokidanog faznog vodiča u rasponu S.M 10 - S.M 11.
139	Doboj 1 - Gračanica	110	15,3	5	87,77	10	52,18	11	131,78	5	9,93	9	56,17	1	3,65	
140	Doboj 1 - Maglaj	110	20,5	7	12,30	18	83,33	2	7,42	7	15,82	5	6,30	2	8,45	
141	Doboj 1 - Teslić	110	25,8	6	30,32	5	18,32	2	7,50	13	90,93	4	12,50	2	8,12	
142	Doboj 2 - Doboj 3	110	12,7	20	118,13	6	9,90	5	179,45	14	62,48	5	26,23	0	0,00	
143	Donji Vakuf - Jajce 2	110	28,1	11	274,67	14	42,12	10	19,30	5	8,55	11	101,47	2	10,45	
144	Drvar - EVP L.Polje (HR)	110	13,6 (13,2)	8	53,18	7	4,70	7	6,30	3	14,87	8	2,77	2	7,08	
145	Dub - Goražde 2	110	5,9							3	10,20	2	0,72	1	8,42	Prati se od jula 2015.
146	Dub - Višegrad	110	21,0							3	14,87	0	0,00	1	5,57	Prati se od jula 2015.
147	Dubica - Prijedor 3	110	25,6	3	6,97	6	113,63	0	0,00	3	8,30	0	0,00	4	7,88	
148	Dubica - (Banja Luka 6 - Sisak (1))	110	13,1	15	78,00	6	54,13	6	10,48	7	28,33	0	0,00	2	4,62	
149	Đurđevik - Kladanj	110	21,2	2	12,72	4	14,10	3	6,73	6	8,17	2	11,68	2	6,47	
150	Đurđevik - Tuzla	110	10,7	9	91,23	3	12,53	3	18,28	5	14,65	2	4,17	3	1441,55	Rekonstrukcija DV polja u TS 400/x kV Tuzla 4.
151	EVP Blažuj - Hadžići	110	5,8	9	47,73	9	63,18	6	10,53	1	6,35	5	3,33	4	23,93	
152	EVP Blažuj - Sarajevo 1	110	1,3	2	8,23	2	3,93	5	7,08	7	60,23	7	27,22	3	1440,80	
153	EVP Dobrinja - TE Kakanj	110	5,3	3	0,98	3	158,10	3	6,83	0	0,00	0	0,00	1	5,78	
154	EVP Dobrinja - Visoko	110	7,7	4	7,67	1	6,95	3	6,82	1	4,70	0	0,00	3	20,02	
155	EVP Konjic - (Hadžići-Pazarić)	110	26,9	16	121,63	12	101,17	13	108,48	8	25,28	3	11,00	6	35,88	
156	EVP Konjic - Konjic	110	5,2	4	15,18	5	16,68	8	82,42	4	11,53	1	0,70	7	457,25	rekonstrukcija
157	EVP Kulen Vakuf - D. Lapac (HR)	110	12,0 (6,9)	11	42,40	11	20,58	10	25,40	12	23,53	3	0,62	4	64,87	
158	EVP Mostar (Rastani) - Mostar 1	110		0	0,00	0	0,00	0	0,00	0	0,00	0	0,00	1	4,27	
159	Foča - Goražde 1	110	28,8	2	59,43	3	8,70	5	33,88	4	0,38	7	0,47	1	3,02	
160	Fojnica - Visoko	110	21,9									0	0,00	0	0,00	Prati se od decembra 2016.
161	Glamoč - Livno	110	33,2	5	5,45	6	10,83	4	8,03	1	1,30	2	0,25	0	0,00	U funkciji po 35 kV naponu.
162	Glinica - Zvornik (1)	110	4,1	3	17,78	10	45,22	10	55,57	8	42,60	14	48,37	1	4,20	
163	Glinica - Zvornik (2)	110	4,2	9	39,82	7	35,45	5	42,12	9	51,03	10	55,65	1	3,98	
164	Goražde 1 - Goražde 2	110	5,5	13	103,80	2	9,10	5	30,98	4	22,22	2	0,38	2	15,15	
165	Goražde 1 - Pale	110	44,9	11	31,38	5	33,78	6	16,37	7	69,93	9	5,12	3	22,17	

Redni broj	Naziv dalekovoda	Naponski nivo (kV)	Dužina (dužina u BiH) (km)	2012.		2013.		2014.		2015.		2016.				Napomena
				Ukupan broj zastoja	Ukupno trajanje zastoja (h)	Ukupan broj zastoja	Ukupno trajanje zastoja (h)	Ukupan broj zastoja	Ukupno trajanje zastoja (h)	Ukupan broj zastoja	Ukupno trajanje zastoja (h)	Ukupan broj neplan. zastoja	Ukupno trajanje neplan. zastoja (h)	Ukupan broj plan. zastoja	Ukupno trajanje plan. zastoja (h)	
166	Goražde 1 - Pljevlja (CG)	110	46,5 (20,9)	0	0,00	0	0,00	0	0,00	0	0,00	0	0,00	0	0,00	Havarisan, nije u pogonu.
167	Goražde 2 - Višegrad	110	26,7	7	28,88	11	23,85	9	59,50	0	0,00					Praćen se do jula 2015.
168	Gračanica - Lukavac	110	25,0	7	26,57	8	58,65	7	103,78	19	138,85	15	92,43	2	9,83	
169	Gradačac - Kerep	110	10,6	0	0,00	0	0,00	0	0,00	0	0,00	0	0,00	0	0,00	U funkciji po 35 kV naponu.
170	Gradačac - Modriča	110	11,5	11	29,60	4	17,03	3	7,02	2	7,83	7	48,50	2	7,67	Sanacija vodiča i konzole.
171	Gradiška - Nova Topola	110	9,9	11	78,33	3	9,53	2	5,13	3	9,30	1	0,17	4	14,07	
172	Grude - HE Peć Mlini	110	10,2	5	18,72	9	31,05	12	24,82	15	18,93	7	8,07	7	31,58	
173	Grude - Imotski (HR)	110	20,9 (12,9)	4	11,23	7	307,27	7	4395,52	7	36,65	8	3,00	4	14,95	
174	Grude - Široki Brijeg	110	15,5	6	29,82	9	23,78	8	21,48	16	94,05	7	1,83	60	2192,47	Rekonstrukcija DV-a.
175	HAK - TE Tuzla	110	0,7	2	52,70	3	19,38	1	4,90	5	17,85	6	45,07	1	5,23	
176	HAK - Tuzla	110	5,2	4	73,02	3	41,00	4	20,10	7	39,30	12	46,72	1	2,97	
177	HE Bočac - HE Jajce 1	110	23,1	7	341,40	10	132,95	8	78,07	10	656,03	1	0,32	20	155,65	
178	HE Bočac - Mrkonjić Grad	110	15,4	8	46,32	6	76,85	5	27,95	7	145,48	1	6,25	9	66,88	
179	HE Bogatići - Sarajevo 20	110	11,8	1	11,08	0	0,00	0	0,00	0	0,00	0	0,00	0	0,00	U funkciji po 35 kV naponu.
180	HE Bogatići - Trnovo	110	8,7	0	0,00	0	0,00	0	0,00	0	0,00	0	0,00	0	0,00	U funkciji po 35 kV naponu.
181	HE Jablanica - Jablanica	110	0,4	4	72,87	12	46,93	8	18,55	8	11,30	2	0,27	3	68,37	
182	HE Jablanica - Konjic	110	17,5	12	38,03	11	58,05	3	9,22	3	13,95	5	2,22	4	400,82	
183	HE Jablanica - Mostar 2	110	41,5	26	252,40	78	1147,22	30	175,65	13	21,83	23	27,98	7	28,47	
184	HE Jablanica - Sarajevo 1 (1)	110	55,8	16	282,63	12	119,53	17	92,73	6	34,08	3	3,70	6	42,40	
185	HE Jablanica - Sarajevo 1 (2)	110	55,8	20	106,88	15	128,47	24	98,25	11	32,82	12	10,77	6	42,30	U funkciji do TS Sarajevo 14 preko RP Pratače.
186	HE Jajce 1 - Jajce 1	110	8,3	5	7,78	4	7,72	2	4,48	4	18,98	0	0,00	3	19,60	
187	HE Jajce 1 - Jajce 2	110	8,6	11	63,03	5	7,70	3	3,08	3	8,97	0	0,00	3	10,30	
188	HE Jajce 1 - Mrkonjić Grad	110	19,3	6	16,08	9	23,98	7	46,85	7	357,30					Praćen do decembra 2015.
189	HE Mostar - RP Mostar 1 (1)	110	1,5	10	768,25	6	11,27	7	11,38	4	838,10	4	14,73	13	212,25	
190	HE Mostar - RP Mostar 1 (2)	110	8,5	9	18,35	9	5,88	13	18,28	7	16,90	7	4,00	4	109,78	
191	HE Mostarsko Blato - Mostar 4	110	2,0	8	22,77	12	28,88	5	20,98	13	110,82	10	2,83	7	36,23	
192	HE Mostarsko Blato - Mostar 5	110	1,2	9	25,62	6	15,33	4	23,07	4	26,02	2	0,30	7	30,12	
193	HE Peć Mlini - Posušje	110	21,0	17	44,15	5	19,47	13	24,10	17	25,35	13	2,07	5	29,28	
194	Ilijaš - Sarajevo 1	110	14,2	8	79,08	7	192,12	8	124,60	40	530,43	8	95,07	11	1315,87	
195	Ilijaš - TE Kakanj	110	19,5	2	31,80	7	19,33	5	125,75	3	28,22	10	123,00	2	41,07	
196	Jablanica - Rama	110	23,8	4	87,90	6	99,72	7	86,97	3	21,73	3	1,85	3	61,52	
197	Jajce 1 - Jajce 2	110	0,7	9	62,07	5	8,92	2	4,78	6	13,72	1	2,00	4	15,07	
198	Jajce 2 - Travnik 2	110	35,5	6	209,30	4	12,73	5	25,78	12	31,27	5	8,80	3	8,55	
199	Kalinovik - Trnovo	110	21,5	0	0,00	0	0,00	0	0,00	0	0,00	0	0,00	0	0,00	U funkciji po 35 kV naponu.
200	Kiseljak - Sarajevo 10	110	21,0	6	35,65	1	9,12	5	11,58	5	503,68	2	0,27	1	9,68	
201	Kladanj - Vlasenica	110	22,1	7	16,77	7	54,60	6	13,53	7	9,88	7	8,75	2	7,85	
202	Ključ - Sanski Most	110	29,0	3	7,35	6	24,62	7	24,48	6	21,85	0	0,00	1	2,97	
203	Kupres - Tomislavgrad	110	8,0	0	0,00	0	0,00	0	0,00	0	0,00	0	0,00	0	0,00	U izgradnji.
204	Laktaši - Nova Topola	110	18,2	2	5,87	5	15,68	6	11,73	2	5,35	1	5,22	11	123,38	
205	Laktaši - Laktaši 2	110	6,8									0	0,00	7	25,95	Prati se od decembra 2016.
206	Laktaši 2 - Nova Topola	110	11,5									0	0,00	5	20,78	Prati se od decembra 2016.
207	Livno - Buško Blato (HEP)	110	12,4	4	16,50	8	17,27	4	16,45	5	15,90	1	0,08	3	15,42	

Redni broj	Naziv dalekovoda	Naponski nivo (kV)	Dužina (dužina u BiH) (km)	2012.		2013.		2014.		2015.		2016.				Napomena
				Ukupan broj zastoja	Ukupno trajanje zastoja (h)	Ukupan broj zastoja	Ukupno trajanje zastoja (h)	Ukupan broj zastoja	Ukupno trajanje zastoja (h)	Ukupan broj zastoja	Ukupno trajanje zastoja (h)	Ukupan broj neplan. zastoja	Ukupno trajanje neplan. zastoja (h)	Ukupan broj plan. zastoja	Ukupno trajanje plan. zastoja (h)	
208	Livno - Tomislavgrad	110	27,0	14	68,08	11	35,88	14	27,22	13	17,70	14	1,13	2	8,08	
209	Lopare - Tuzla Centar	110	21,8	0	0,00	1	5,50	1	4,50	6	25,08	5	158,17	2	7,78	Isključen od 23.02.2006. Saniran u avgustu 2015, DV u pogonu.
210	Lopare - Ugljevik	110	16,2	7	44,83	4	32,87	2	7,47	23	73,05	4	1049,12	2	116,93	
211	Lukavac - Srebrenik	110	18,5	6	24,47	3	6,42	10	34,25	22	266,35	10	49,83	2	7,40	
212	Lukavac - TE Tuzla (1)	110	16,2	8	100,92	3	10,32	8	13,12	49	785,85	8	17,22	1	5,33	
213	Lukavac - TE Tuzla (2)	110	12,9	2	5,78	6	66,38	7	17,15	7	22,78	2	7,93	2	6,03	
214	Ljubuški - Vrgorac (HR)	110	15,3 (11,2)	4	3,53	7	435,70	10	20,67	4	13,00	10	1,90	4	22,83	
215	Maglaj - Tešanj	110	11,8	4	16,27	2	9,83	2	11,13	2	12,30	4	29,03	1	7,80	
216	Maglaj - Zavidovići	110	15,3	8	38,38	2	10,30	3	17,22	3	8,77	0	0,00	1	4,80	
217	Modriča - Odžak	110	7,0	13	55,67	4	10,32	1	3,35	2	8,05	6	349,25	1	4,45	Rekonstrukcija dalekovoda.
218	Mostar 2 - Nevesinje	110	26,7	23	75,00	24	32,18	14	7,50	10	5,73	13	3,73	3	9,45	
219	Mostar 2 - RP Mostar 1	110	7,0	8	154,57	12	46,33	12	28,73	12	42,67	6	21,68	6	131,12	
220	Mostar 2 - Stolac	110	33,4	0	0,00	0	0,00	0	0,00	0	0,00	0	0,00	0	0,00	Dalekovod u izgradnji.
221	Mostar 4 - RP Mostar 1	110	11,7	13	19,68	18	54,83	17	19,53	22	124,80	8	1,35	110	998,83	
222	Mostar 4 - Široki Brijeg	110	16,8	9	66,70	11	97,25	7	55,70	99	910,90	3	24,62	21	213,43	
223	Mostar 5 - Mostar 7	110	3,4	4	47,50	9	97,22	9	72,28	4	96,28	0	0,00	0	0,00	
224	Mostar 6 - Mostar 7	110	3,7	6	58,13	6	171,40	8	96,27	4	48,13	1	0,20	1	1,85	
225	Mostar 6 - RP Mostar 1	110	4,3	8	27,23	8	17,57	10	16,27	9	26,28	4	14,38	10	55,45	
226	Mostar 9 - (Čapljina - Stolac)	110										0	0,00	0	0,00	Privremena radijalna veza za TS Mostar 9.
227	Neum - Opuzen (HR)	110	23,1 (3,6)	18	698,95	19	31,27	11	17,53	23	83,18	8	34,58	4	19,45	
228	Neum - Ston (HR)	110	13,5 (6,3)	11	608,67	5	16,95	10	357,68	14	21,92	3	0,13	4	26,30	
229	Nova Topola - Srbac	110	17,4	24	800,68	7	24,28	6	430,58	5	16,23	1	2,83	5	17,08	
230	Novi Grad - Prijedor 2	110	32,4	4	9,07	1	7,05	1	9,72	1	10,55	0	0,00	5	25,33	
231	Novi Travnik - Vitez	110	8,8	7	56,35	9	36,43	8	42,48	2	11,67	4	21,38	2	11,57	
232	Odžak - Šamac	110	12,0	4	11,17	3	7,12	19	78,65	5	9,52	7	422,10	2	6,02	Rekonstrukcija dalekovoda.
233	Orašje - Županja (HR)	110	9,3 (4,4)	7	38,53	6	1345,73	8	106,35	10	75,92	8	6,15	1	4,15	
234	Pale - Sarajevo 5	110	19,6	8	19,05	2	11,42	5	10,08	5	19,25	12	36,25	2	8,88	
235	Pazarić - (EVP Konjic - Hadžići)	110	0,8	1	7,15	0	0,00	0	0,00	0	0,00	0	0,00	0	0,00	
236	Pazarić - (HE Jabl. - Sarajevo 1 (1))	110	0,9	0	0,00	0	0,00	0	0,00	0	0,00	0	0,00	0	0,00	Nije u pogonu.
237	Posušje - Tomislavgrad	110	32,7	15	26,02	18	63,12	11	21,65	10	11,98	17	1,38	3	11,72	
238	Prijedor 1 - (Banja Luka 6 - Sisak (2))	110	62,6 (37,9)	1	1,83	10	33,78	8	20,32	2	7,78	10	4,53	1	1,55	
239	Prijedor 1 - Prijedor 2	110	3,7	12	14,03	4	21,92	3	5,42	20	24,22	0	0,00	1	3,38	
240	Prijedor 2 - Prijedor 3	110	8,4	4	37,23	3	15,43	4	12,80	2	5,97	0	0,00	2	9,17	

Redni broj	Naziv dalekovoda	Naponski nivo (kV)	Dužina (dužina u BiH) (km)	2012.		2013.		2014.		2015.		2016.				Napomena
				Ukupan broj zastoja	Ukupno trajanje zastoja (h)	Ukupan broj zastoja	Ukupno trajanje zastoja (h)	Ukupan broj zastoja	Ukupno trajanje zastoja (h)	Ukupan broj zastoja	Ukupno trajanje zastoja (h)	Ukupan broj neplan. zastoja	Ukupno trajanje neplan. zastoja (h)	Ukupan broj plan. zastoja	Ukupno trajanje plan. zastoja (h)	
241	Prijedor 2 - Prijedor 5	110	16,4	2	0,35	5	14,00	4	7,07	2	6,88	0	0,00	3	11,28	
242	Prijedor 2 - Sanski Most	110	21,4	11	74,65	7	12,97	3	26,80	5	21,57	0	0,00	1	4,22	
243	Prnjavor - Ukrina	110	16,3	7	32,10	9	18,77	11	16,85	8	6,93	2	0,63	5	12,72	
244	Rama - Tomislavgrad	110	47,0	23	146,83	9	34,72	6	48,88	6	16,75	3	0,88	4	13,77	Dobijena upotrebna dozvola 14.09.2015., DV u pogonu.
245	Rama - Uskoplje	110	1,5	0	0,00	0	0,00	0	0,00	0	0,00	0	0,00	0	0,00	U izgradnji.
246	Rogatica - Sokolac	110	25,8	9	71,43	8	28,38	5	3,27	6	15,75	2	0,03	3	18,20	
247	Rogatica - Višegrad	110	22,9	7	44,78	8	44,00	4	14,97	1	0,55	1	1,73	3	14,22	
248	Sarajevo 1 - Sarajevo 10	110	8,7	8	29,27	4	93,12	4	19,67	32	379,27	5	20,18	4	1221,77	
249	Sarajevo 1 - Sarajevo 18	110	6,2	5	26,03	3	295,12	4	45,80	3	23,67	2	26,83	1	10,82	
250	Sarajevo 1 - Sarajevo 20	110	14,4	5	21,57	2	11,97	8	51,00	3	90,07	3	0,05	3	19,55	
251	Sarajevo 1 - Visoko	110	25,6	7	33,63	7	9,43	5	11,03	19	118,78	5	94,40	9	1606,95	
252	Sarajevo 2 - Sarajevo 4	110	4,7	5	90,78	13	97,00	1	5,05	1	2,95	0	0,00	7	44,80	
253	Sarajevo 2 - Sarajevo 5	110	2,2	2	114,22	2	6,07	1	8,55	2	8,25	2	1,75	2	8,88	
254	Sarajevo 2 - Sarajevo 7	110	1,8	6	141,00	7	25,63	2	11,85	4	33,53	4	12,83	2	6,25	
255	Sarajevo 2 - Sarajevo 10	110	8,5	0	0,00	0	0,00	0	0,00	0	0,00	0	0,00	0	0,00	Nije u pogonu.
256	Sarajevo 4 - Sarajevo 10	110	5,0	3	13,62	0	0,00	4	9,10	6	12,55	2	5,75	3	18,10	
257	Sarajevo 4 - Sokolac	110	38,1	8	38,22	15	103,05	10	54,63	7	11,50	3	0,88	1	8,93	
258	Sarajevo 5 - Sarajevo 10	110	12,3	3	8,85	2	7,83	3	10,13	5	17,95	5	7,60	3	11,38	
259	Sarajevo 5 - Sarajevo 11	110	2,3	14	107,27	1	4,72	1	5,28	5	8,20	1	1,53	1	3,53	
260	Sarajevo 7 - Sarajevo 10	110	6,5	4	27,60	3	9,23	4	14,55	5	19,92	1	0,23	1	5,42	
261	Sarajevo 7 - Sarajevo 13	110	3,4	3	44,85	1	6,37	4	75,98	2	6,57					Praćen do januara 2016.
262	Sarajevo 7 - Sarajevo 12	110	1,6									2	8,92	1	1,57	Prati se od januara 2016.
263	Sarajevo 7 - Sarajevo 14	110	2,3	2	38,52	5	6,07	1	5,27	0	0,00	1	0,32	1	6,00	
264	Sarajevo 8 - Sarajevo 10 (1)	110	5,5	1	11,63	1	1,93	3	103,52	2	22,85	0	0,00	1	4,82	
265	Sarajevo 8 - Sarajevo 10 (2)	110	5,5	0	0,00	1	4,93	0	0,00	1	4,60	0	0,00	1	5,07	
266	Sarajevo 11 - Sarajevo 13	110	1,9	1	4,42	1	5,52	1	5,53	5	29,65	0	0,00	1	3,55	
267	Sarajevo 12 - Sarajevo 13	110	2,1									2	8,40	1	2,15	Prati se od januara 2016.
268	Sarajevo 13 - Sarajevo 20 (1)	110	5,3	0	0,00	0	0,00	0	0,00	0	0,00	0	0,00	0	0,00	Nije u pogonu.
269	Sarajevo 13 - Sarajevo 20 (2)	110	5,3	0	0,00	0	0,00	0	0,00	0	0,00	0	0,00	0	0,00	Nije u pogonu.
270	Sarajevo 14 - Sarajevo 15	110	2,6	3	5,68	4	23,67	3	4,07	3	24,07	4	19,95	3	41,23	
271	Sarajevo 14 - Sarajevo 20	110	3,6	1	5,45	2	14,40	4	19,10	3	14,05	2	0,97	2	7,48	
272	Sarajevo 14 - (HE Jablanica - SA 1 (2))	110	19,8	0	0,00	0	0,00	0	0,00	9	30,55	2	11,08	1	6,53	
273	Sarajevo 14 - (HE Jablanica - SA 1 (2))	110	3,8	17	259,98	15	137,80	17	110,15	1	5,47	8	15,13	0	0,00	
274	Sarajevo 15 - Sarajevo 20	110 (kabl)	3,5	1	5,00	1	23,88	2	21,67	4	5,98	7	0,72	3	734,13	
275	Sarajevo 18 - Sarajevo 20	110	8,5	3	13,32	2	290,83	1	1,75	7	94,73	2	8,10	1	4,97	
276	Srebrenica - Zvornik	110	37,3	6	28,90	4	10,05	3	7,80	11	26,27	2	2,38	1	5,07	
277	Stanari -Stanari (staraTS)	110	4,5							3	12,48	1	2,97	2	8,22	
278	Stanari - Teslić	110	16,5	7	32,58	10	25,07	4	15,28	3	9,82	1	2,97	2	8,28	
279	Stanari - Ukrina	110	18,4	4	14,90	4	11,23	7	245,58	6	23,40	1	5,38	3	10,92	
280	TE Kakanj - Zenica 1	110	28,1	7	22,42	2	7,63	2	5,08	2	15,75	0	0,00	1	6,12	
281	TE Tuzla - Tuzla Centar	110	12,7	7	75,93	16	61,33	3	8,27	9	72,18	4	19,05	1	4,83	
282	Travnik 1 - Travnik 2	110	4,8	4	13,75	4	25,67	2	11,23	4	9,65	1	25,18	2	10,13	
283	Travnik 1 - Zenica 1	110	18,1	4	21,20	2	5,72	2	9,82	5	13,12	0	0,00	1	6,52	

Redni broj	Naziv dalekovoda	Naponski nivo (kV)	Dužina (dužina u BiH) (km)	2012.		2013.		2014.		2015.		2016.				Napomena
				Ukupan broj zastoja	Ukupno trajanje zastoja (h)	Ukupan broj zastoja	Ukupno trajanje zastoja (h)	Ukupan broj zastoja	Ukupno trajanje zastoja (h)	Ukupan broj zastoja	Ukupno trajanje zastoja (h)	Ukupan broj neplan. zastoja	Ukupno trajanje neplan. zastoja (h)	Ukupan broj plan. zastoja	Ukupno trajanje plan. zastoja (h)	
284	Trebinje - Herceg Novi (CG)	110	30,8 (15,3)	39	114,02	15	115,58	20	44,48	39	201,13	9	26,10	3	14,70	
285	Trebinje - Komolac (HR)	110	17,8 (15,8)	9	8,60	3	3,70	12	31,68	11	59,05	1	0,12	3	136,88	
286	Trebinje - Trebinje 1	110	8,0	9	6,37	7	15,22	5	9,22	17	14,28	5	22,63	1	6,95	
287	Trebinje - Veličani	110	33,4	19	25,77	17	46,27	18	10,05	8	17,18	4	3,07	4	49,78	
288	Tuzla - Tuzla 5	110	9,3	4	16,77	4	14,22	5	23,12	4	15,35	12	39,65	4	1445,50	
289	Tuzla - Tuzla Centar	110	9,0	3	9,48	10	62,60	8	13,08	6	24,78	3	15,63	2	6,97	Rekonstrukcija DV polja u TS 400/x kV Tuzla 4.
290	Tuzla 5 - Tuzla Centar	110	7,5	3	12,48	4	5,35	1	5,53	5	50,37	1	6,23	1	8,37	
291	Tuzla 5 - Zvornik	110	18,9	0	0,00	0	0,00	0	0,00	0	0,00	0	0,00	0	0,00	Dio se koristi kao DV 35 kV Kalesija.
292	Ugljevik - Zvornik	110	45,8	11	20,30	10	32,92	6	11,08	8	48,90	11	6,37	2	6,97	
293	Vareš - Visoko	110	19,8	1	8,63	4	39,57	6	11,75	3	157,17	3	22,15	4	26,08	
294	Velika Kladuša - Vrnograč	110	12,6	3	7,75	4	13,00	5	17,48	4	5,08	0	0,00	1	3,23	
295	Višegrad - (HE Potpeć - Pljevlja) (SR)	110	33,9 (33,9)	0	0,00	0	0,00	0	0,00	1	38,93	0	0,00	0	0,00	Dio se koristi kao DV 35 kV Rudo.
296	Vlasenica - (Srebrenica - Zvornik)	110	15,1	7	21,55	10	192,48	3	73,67	8	15,77	6	136,67	1	3,95	
297	Zavidovići - Zenica 1	110	39,9	6	18,78	4	14,08	4	12,70	4	22,10	10	34,12	4	23,07	
298	Zenica 1 - Zenica 2	110	9,7	1	5,72	6	18,67	2	10,70	3	14,08	2	0,03	3	19,25	
299	Zenica 1 - Zenica Sjever	110	3,5	3	10,30	5	17,88	2	6,02	3	374,02	0	0,00	1	5,85	
300	Zenica 2 - Zenica 3 (1)	110	3,4	3	18,17	0	0,00	3	12,75	1	13,88	0	0,00	1	14,87	
301	Zenica 2 - Zenica 3 (2)	110	3,4	2	16,43	2	12,17	6	17,60	1	11,57	0	0,00	2	8,58	
302	Zenica 2 - Zenica Jug	110	11,3	2	7,58	1	5,33	1	0,98	3	18,52	1	0,02	1	3,80	
303	Zenica 2 - Zenica Sjever	110	8,1	7	32,78	1	0,02	4	8,62	8	32,17	2	51,45	1	8,15	
304	Zenica 4 - Zenica Jug	110	0,8	3	2,12	1	6,20	5	241,78	3	12,15	1	0,50	1	7,80	
305	Zenica 4 - Zenica Sjever	110	3,5	2	8,13	1	6,27	4	11,33	1	0,47	3	50,92	1	7,80	
306	Zvornik - HE Zvornik (SR)	110	6,3 (6,3)	11	51,00	7	51,53	3	611,50	9	21,68	8	49,12	1	3,78	Oštećenje zaštitnog užeta.

4.2. Statistika zastoja na mrežnim transformatorima za period 2012 - 2016.

Red. br.	Naziv TS	Oznaka transf.	Prenosni odnos (kV/kV/kV)	2012.		2013.		2014.		2015.		2016.				Napomena
				Ukupan broj zastoja	Ukupno trajanje zastoja (h)	Ukupan broj zastoja	Ukupno trajanje zastoja (h)	Ukupan broj zastoja	Ukupno trajanje zastoja (h)	Ukupan broj zastoja	Ukupno trajanje zastoja (h)	Ukupan broj neplan. zastoja	Ukupno trajanje neplan. zastoja (h)	Ukupan broj plan. zastoja (h)	Ukupno trajanje plan. zastoja (h)	
1	Banja Luka 6	T1	400/110	7	193,50	12	538,87	20	2947,33	28	449,10	2	65,73	19	419,88	
		T2	400/110	21	454,97	14	575,02	14	2165,92	17	242,28	5	75,98	17	539,02	
2	Mostar 4 (Čule)	T1	400/220	4	41,45	1	54,05	4	18,65	4	15,92	0	0,00	1	51,77	
		T2	400/220	3	13,02	3	57,03	3	44,38	3	14,27	0	0,00	1	77,07	
		T3	220/115	5	23,13	5	18,27	8	2322,32	3	689,82	1	0,30	1	29,32	
		T4	220/115	4	16,27	8	206,38	6	27,60	4	273,05	1	0,60	1	51,42	
3	Trebinje	T1	400/220	8	55,77	7	1871,53	5	26,00	3	14,58	2	1,33	2	7,37	
		T2	220/110	3	6,63	3	2,67	6	10,07	4	16,98	1	2,45	2	14,18	
		T3										2	20,72	0	0,00	Novi TR.
4	Ugljevik	T1	400/110	6	91,93	3	15,63	4	16,30	3	10,20	7	21,27	1	5,95	
5	Sarajevo 10	T1	400/110	0	0,00	2	14,45	1	11,55	0	0,00	2	580,62	1	17,32	
		T2	400/110	2	19,22	1	17,55	2	12,47	2	17,32	2	0,70	1	21,67	
6	Sarajevo 20 (Lukavica)	T1	400/110	7	43,75	9	466,25	1	8,05	3	22,58	0	0,00	2	25,32	
		T2	400/220	5	42,17	5	418,63	7	43,53	5	31,97	0	0,00	3	9,85	
7	Tuzla	T1	400/220/31,5	3	18,42	4	152,90	3	46,30	7	133,78	2	1,77	2	1060,85	Rekonstrukcija-zamjena 400 kV i 220 kV trafo prekidača u TS 400/x kV Tuzla 4.
		T2	400/220/31,5	1	4,83	3	22,07	3	89,20	1	6,95	2	8,18	1	6,30	
		T3	220/110/10	3	17,02	2	7,73	1	6,85	7	18,95	9	23,80	3	84,52	Rekonstrukcija-zamjena 220 kV trafo prekidača u TS 400/x kV Tuzla 4. TR uključivan preko S.P. 220 kV.
		T4	220/110/10	2	9,13	4	9,23	1	7,30	1	7,32	4	18,85	1	5,63	
8	Višegrad	T1	400/110	6	40,03	1	8,98	3	15,30	4	24,48	3	10,93	3	26,15	
		T2	400/220	7	44,08	3	14,55	4	76,23	6	8,77	8	40,43	2	13,73	
9	Bihać 1	T	220/110	3	12,90	4	34,52	11	325,13	9	49,12	6	18,37	3	12,15	
10	Gradačac	T1	220/110/10	2	6,18	5	35,83	2	6,03	3	15,27	1	1,17	1	5,32	
11	Jajce 2	T1	220/115	12	73,78	3	61,22	3	5,95	4	18,28	4	35,58	3	6,88	
12	Transformacija pri TE Kakanj	T1	220/110	4	31,30	2	11,58	3	19,07	4	19,77	1	2,35	3	19,58	
13	Prijedor 2	T1	220/110/10.5	6	49,82	5	126,12	2	7,35	5	11,92	1	2,50	9	45,77	
		T2	220/110/10.6	5	57,75	1	31,25	1	6,07	5	161,67	0	0,00	1	5,03	
14	Zenica 2	T1	220/110	3	16,68	4	23,97	3	16,10	1	20,00	0	0,00	0	0,00	
		T2	220/110	3	25,52	2	10,38	2	11,18	2	20,32	1	11,05	3	381,68	

PRILOG 5

5.1. Analiza tokova snaga i naponskih prilika - šematski prikaz

2018. godina

Normalno uklopno stanje

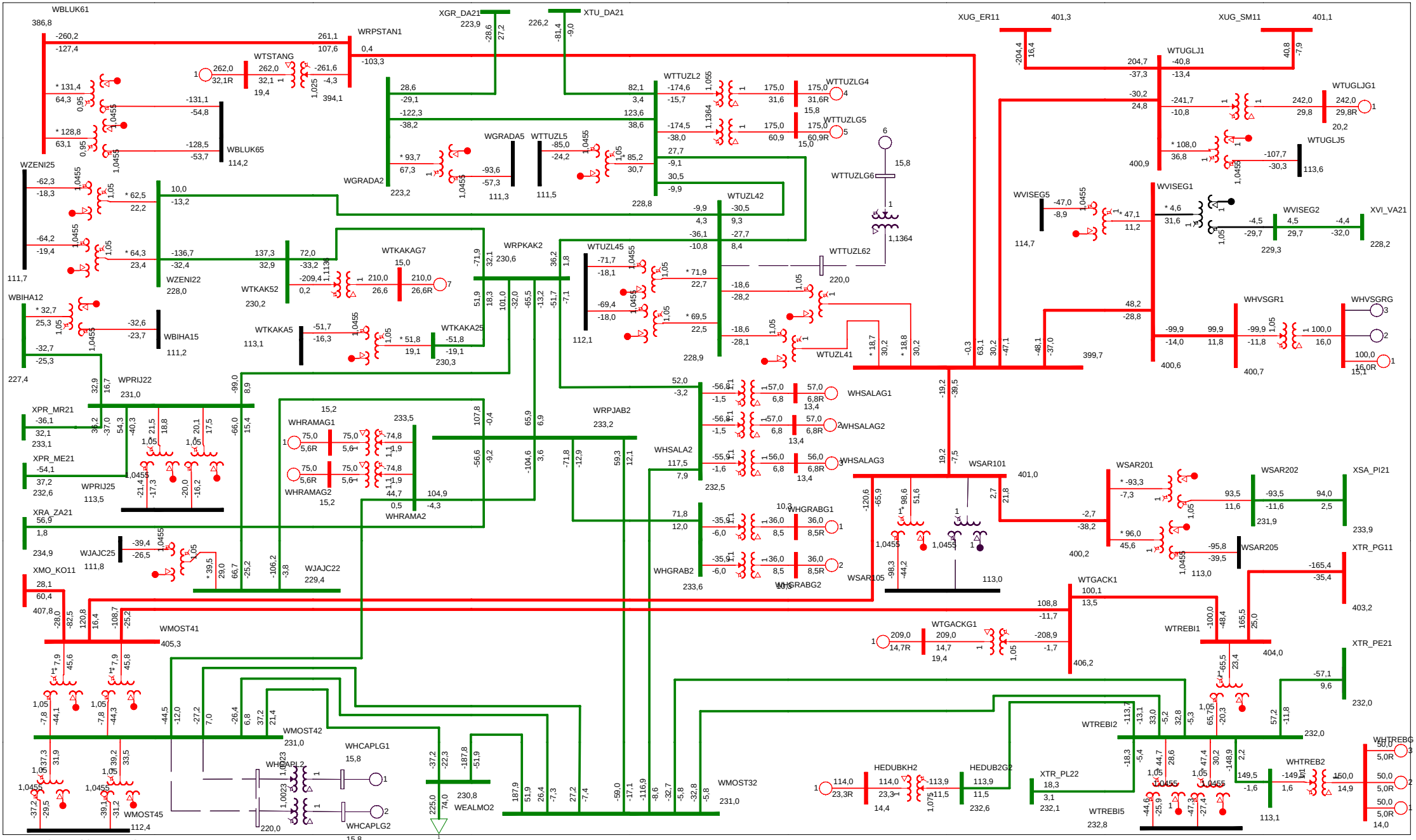

ELEKTROPRENOS BIH-MAKSIMALNI REZIM
DUGOROCNI PLAN RAZVOJA 2018-2027. GODINA - 2018. GODINA
FRI, JUL 21 2017 16:37

EES BiH / 400 i 220 kV

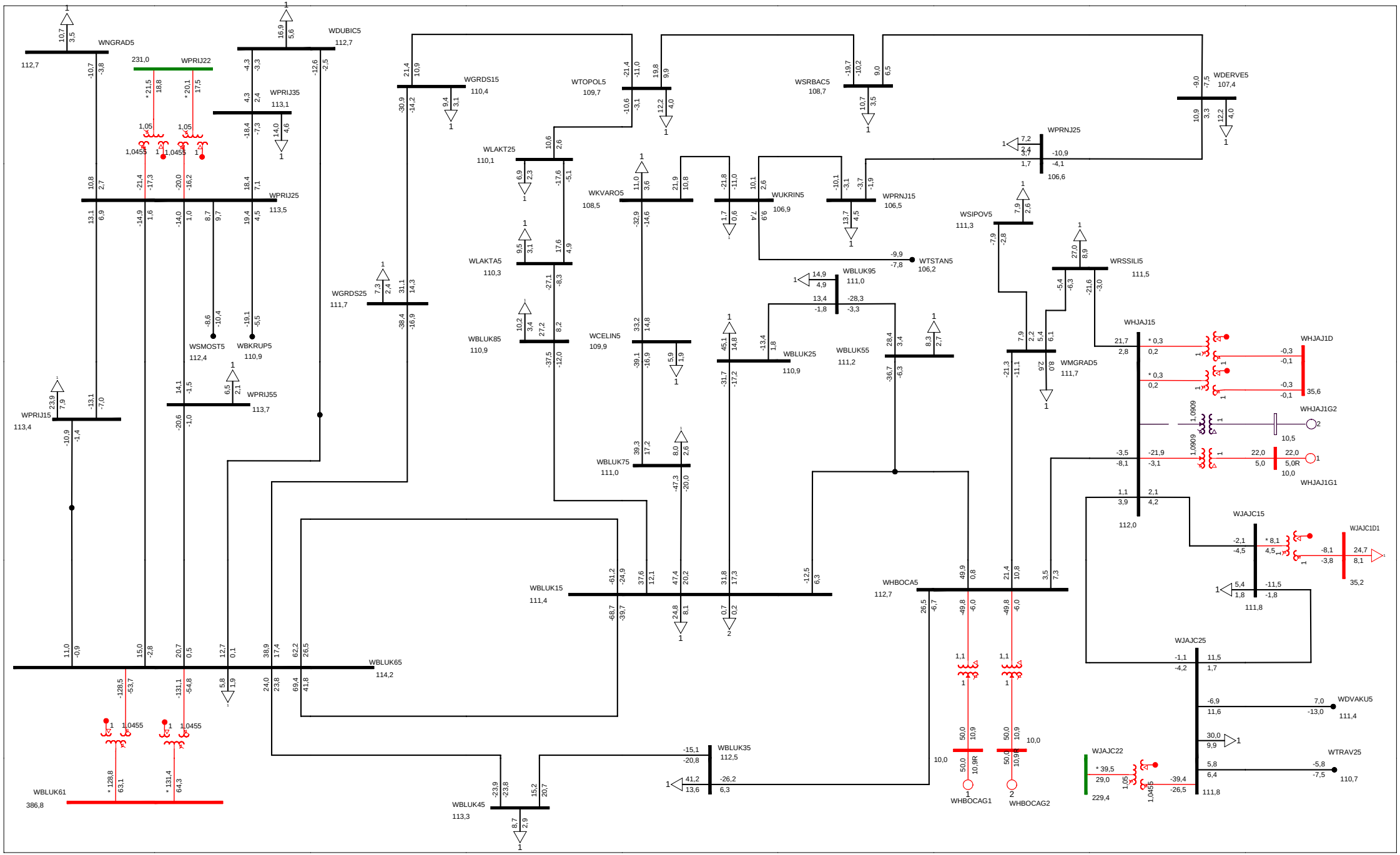

ELEKTROPRENOS BIH-MAKSIMALNI REZIM
DUGOROCNI PLAN RAZVOJA 2018-2027. GODINA - 2018. GODINA
FRI, JUL 21 2017 16:40

All Buses
kV: >0,000 <=40,000 <=125,000 <=245,000 <=450,000

TERENSKA JEDINICA BANJA LUKA

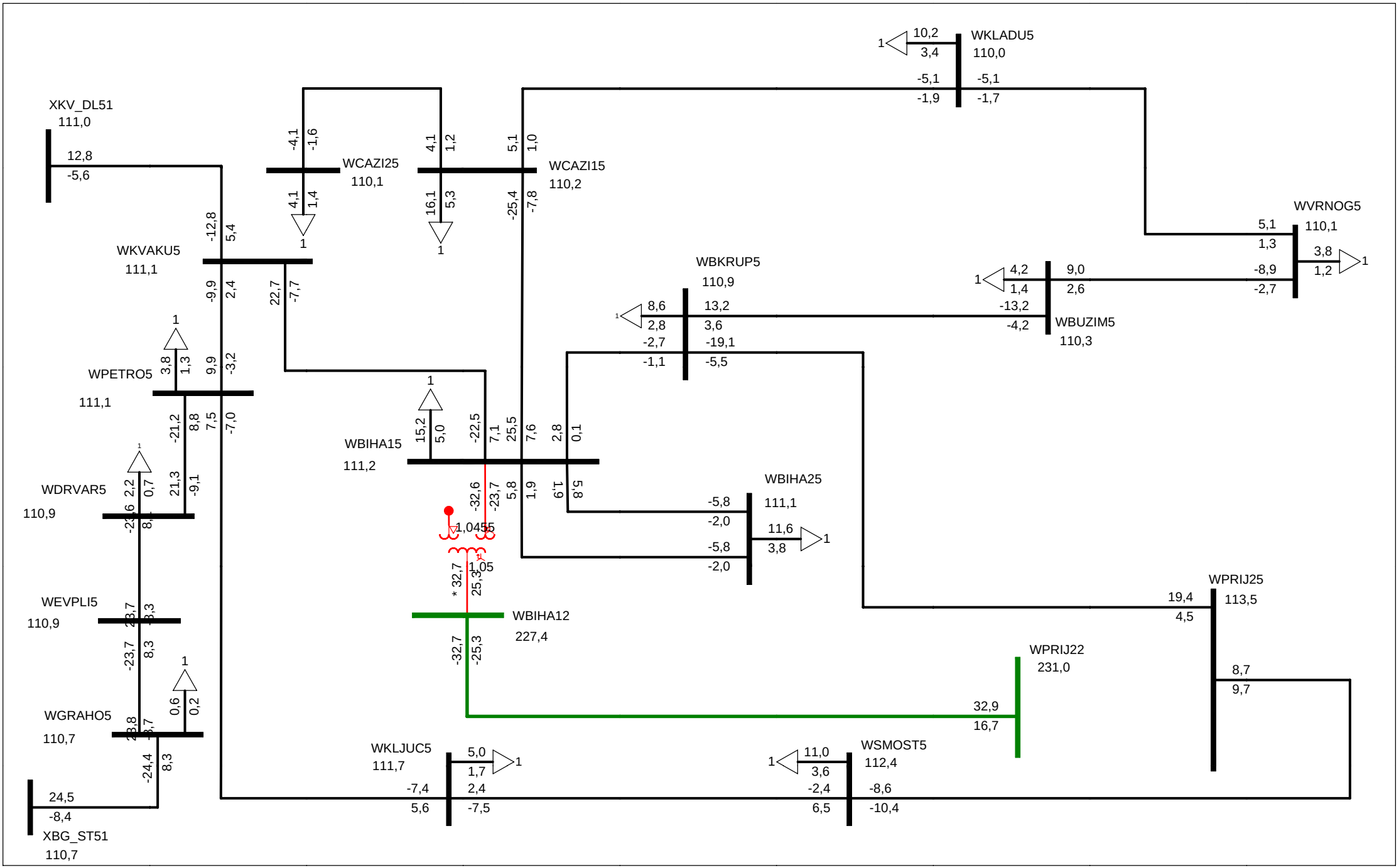

ELEKTROPRENOS BIH-MAKSIMALNI REZIM
DUGOROCNI PLAN RAZVOJA 2018-2027. GODINA - 2018. GODINA
FRI, JUL 21 2017 16:40

All Buses
kV: >0,000 <=40,000 <=125,000 <=245,000 <=450,000

TERENSKA JEDINICA BIHAC

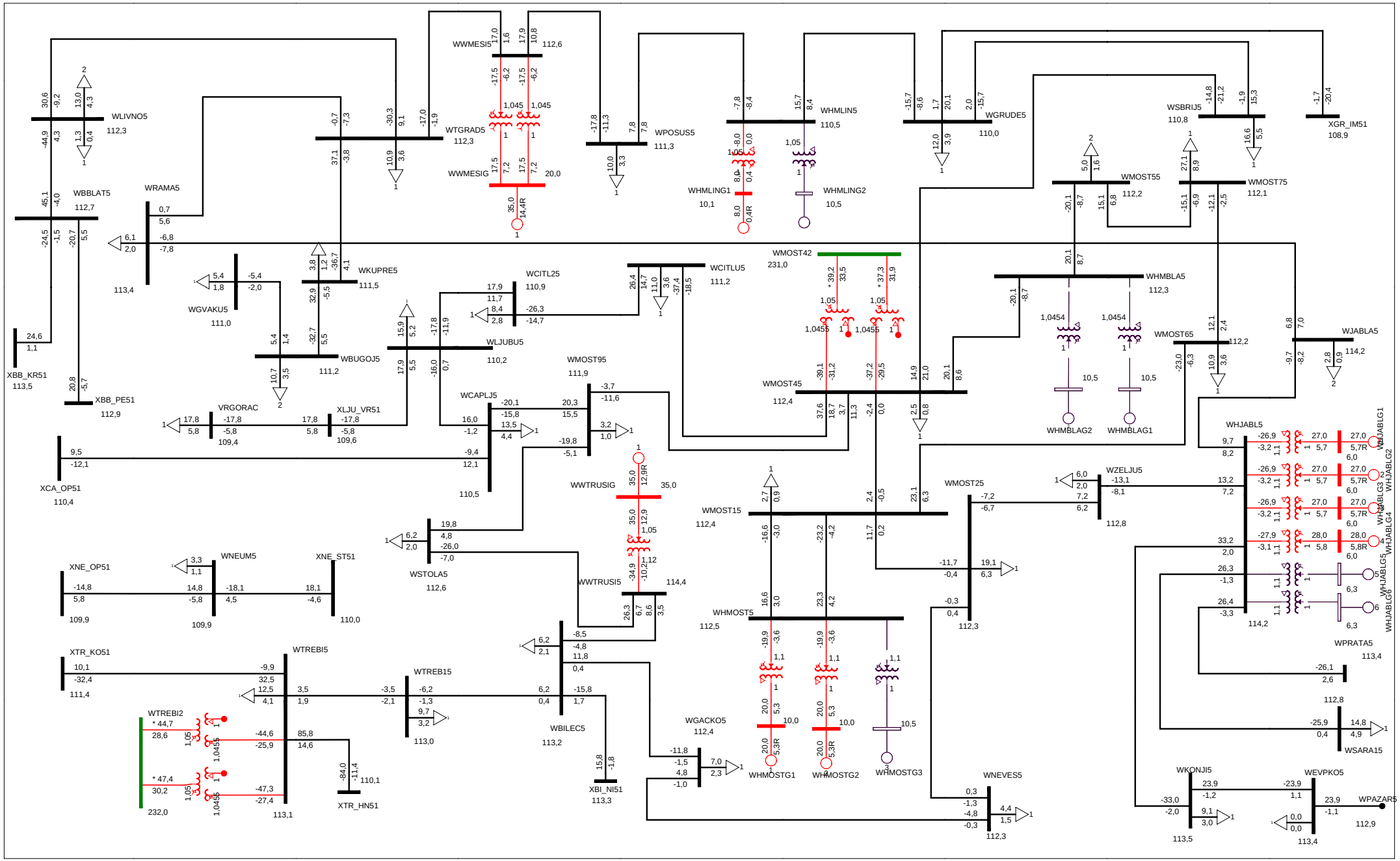

ELEKTROPRENOS BIH-MAKSIMALNI REZIM
DUGOROCNI PLAN RAZVOJA 2018-2027. GODINA - 2018. GODINA
FRI, JUL 21 2017 16:39

All Buses
kV: >0,000 <=40,000 <=125,000 <=245,000 <=450,000

TERENSKA JEDINICA: MOSTAR I TREBINJE

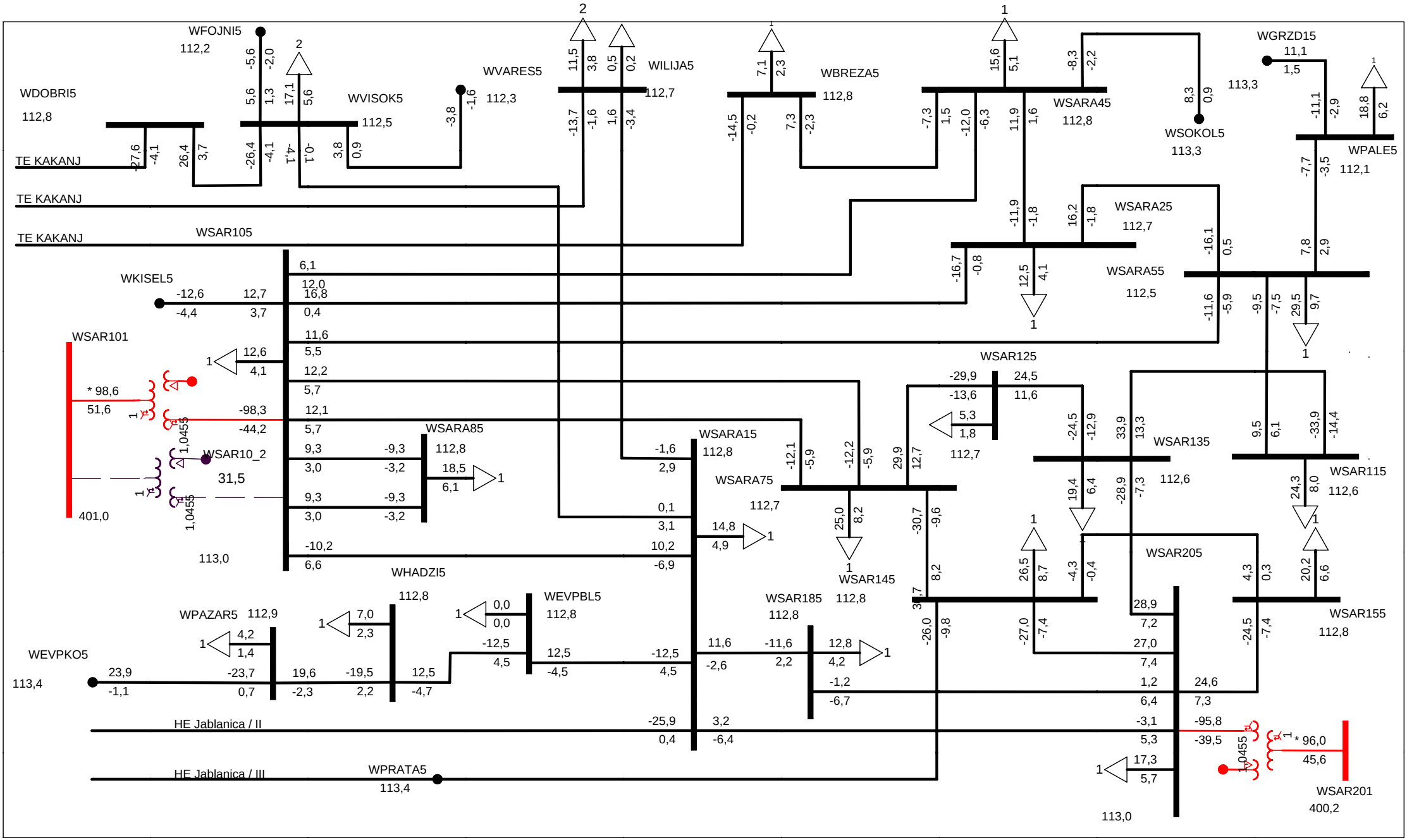

ELEKTROPRENOS BIH-MAKSIMALNI REZIM
DUGOROCNI PLAN RAZVOJA 2018-2027. GODINA - 2018. GODINA
FRI, JUL 21 2017 16:40

All Buses

kV: >0,000 <=40,000 <=125,000 <=245,000 <=450,000

TERENSKA JEDINICA SARAJEVO

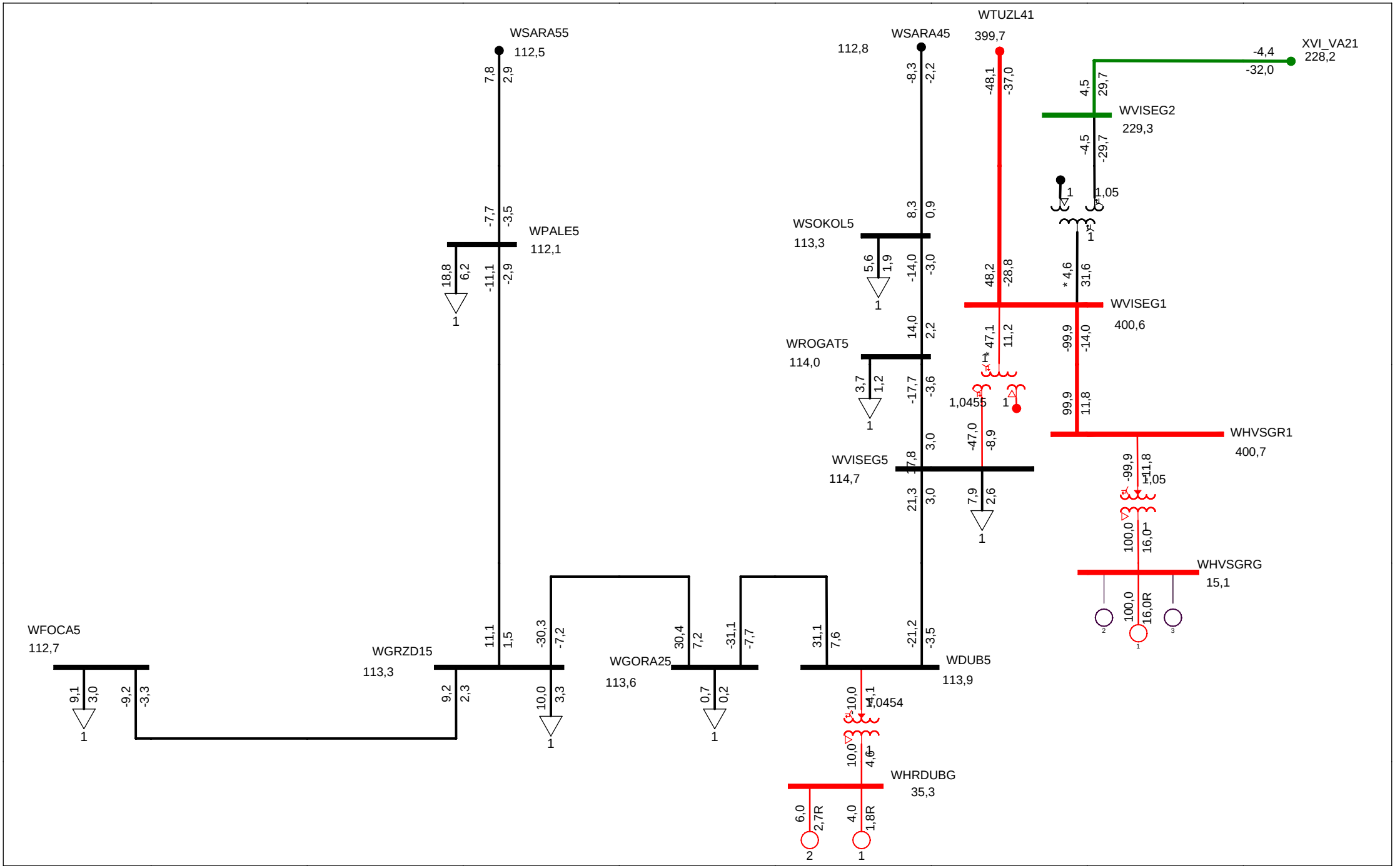

ELEKTROPRENOS BIH-MAKSIMALNI REZIM
DUGOROCNI PLAN RAZVOJA 2018-2027. GODINA - 2018. GODINA
FRI, JUL 21 2017 16:40

All Buses
kV: >0,000 <=40,000 <=125,000 <=245,000 <=450,000

TERENSKA JEDINICA VISEGRAD

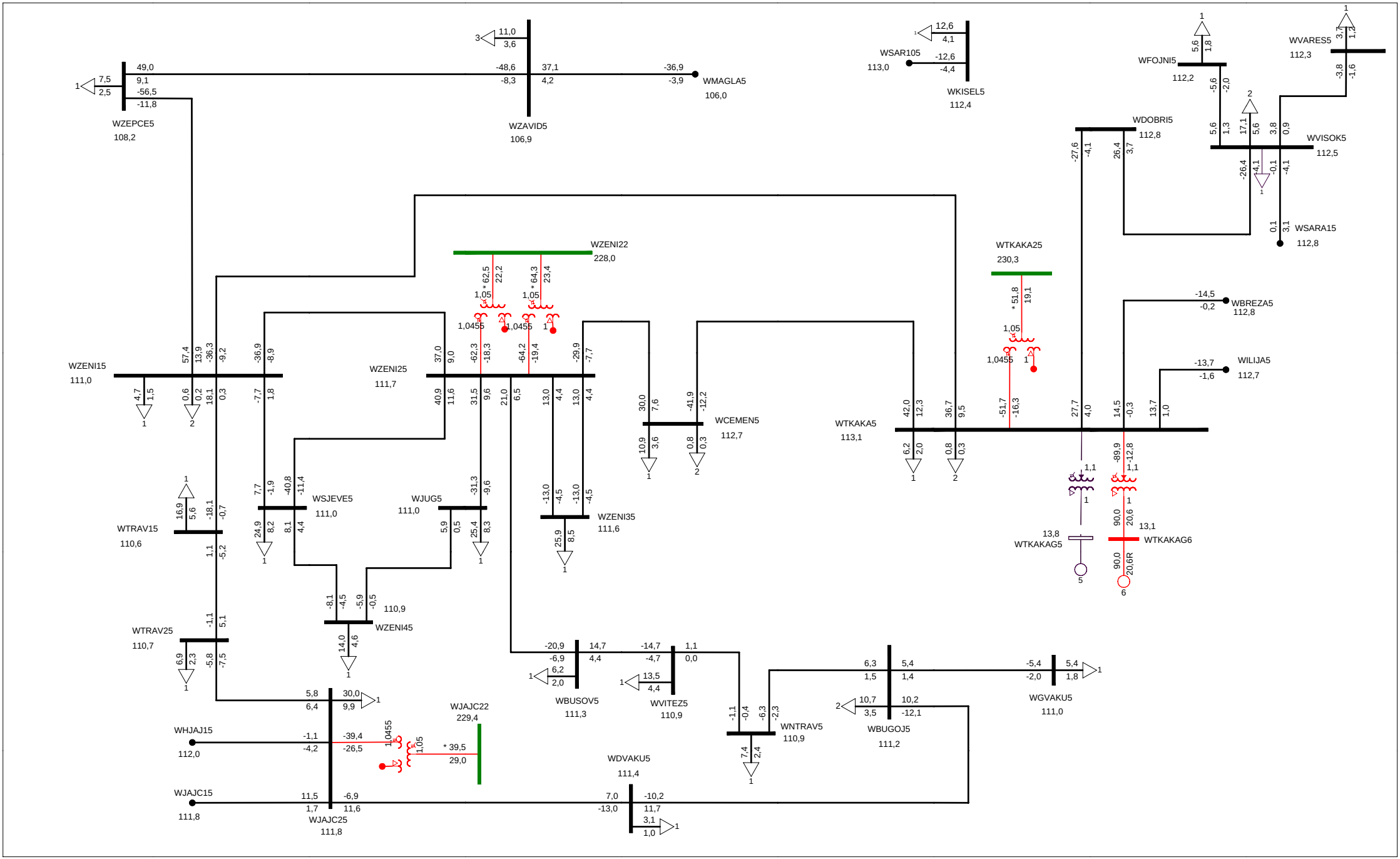

ELEKTROPRENOS BIH-MAKSIMALNI REZIM
DUGOROCNI PLAN RAZVOJA 2018-2027. GODINA - 2018. GODINA
FRI, JUL 21 2017 16:40

All Buses
kV: >0,000 <=40,000 <=125,000 <=245,000 <=450,000

TERENSKA JEDINICA ZENICA

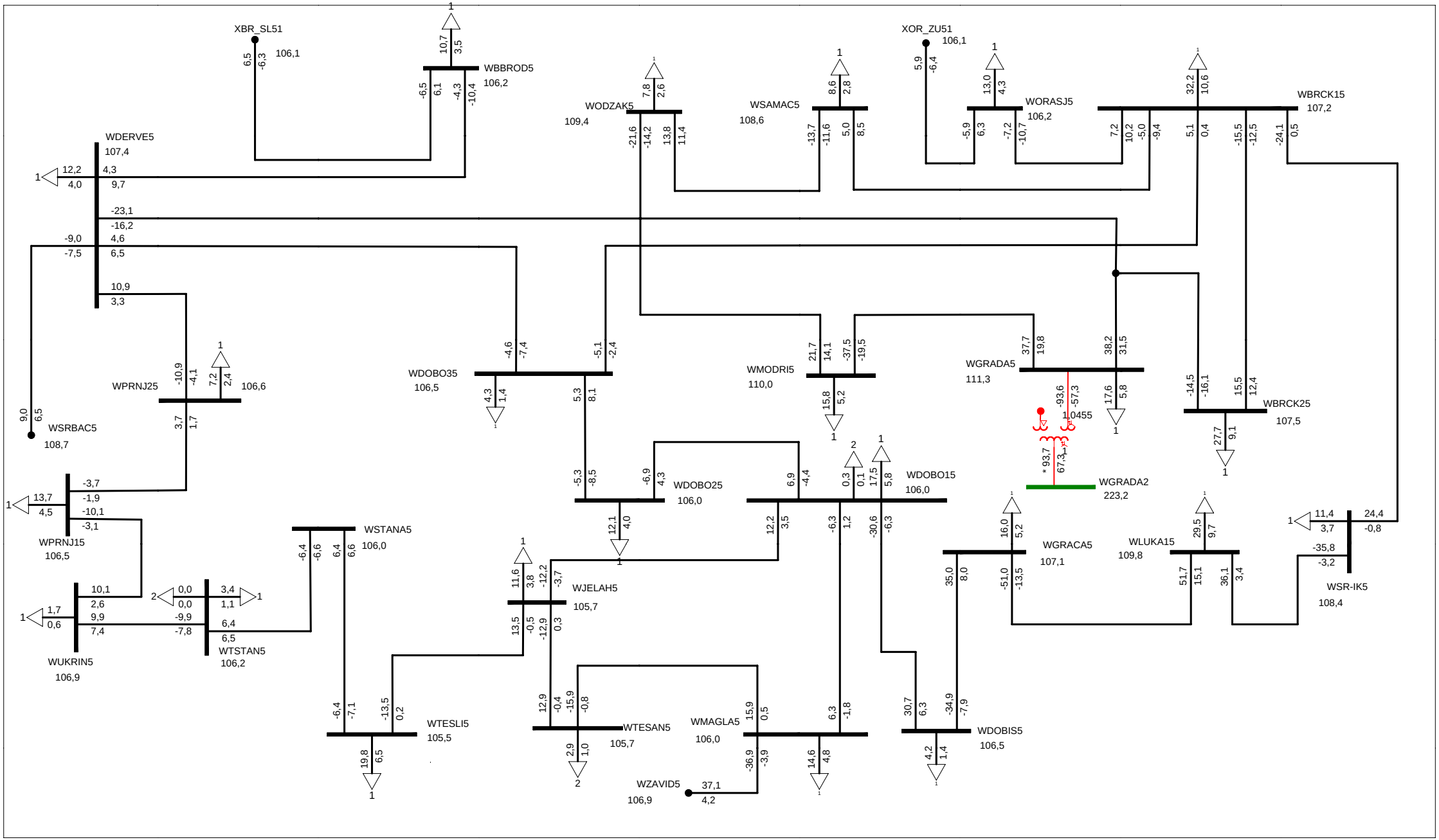

ELEKTROPRENOS BIH-MAKSIMALNI REZIM
DUGOROCNI PLAN RAZVOJA 2018-2027. GODINA - 2018. GODINA
FRI, JUL 21 2017 16:40

All Buses
kV: >0,000 <=40,000 <=125,000 <=245,000 <=450,000

TERENSKA JEDINICA DOBOJ

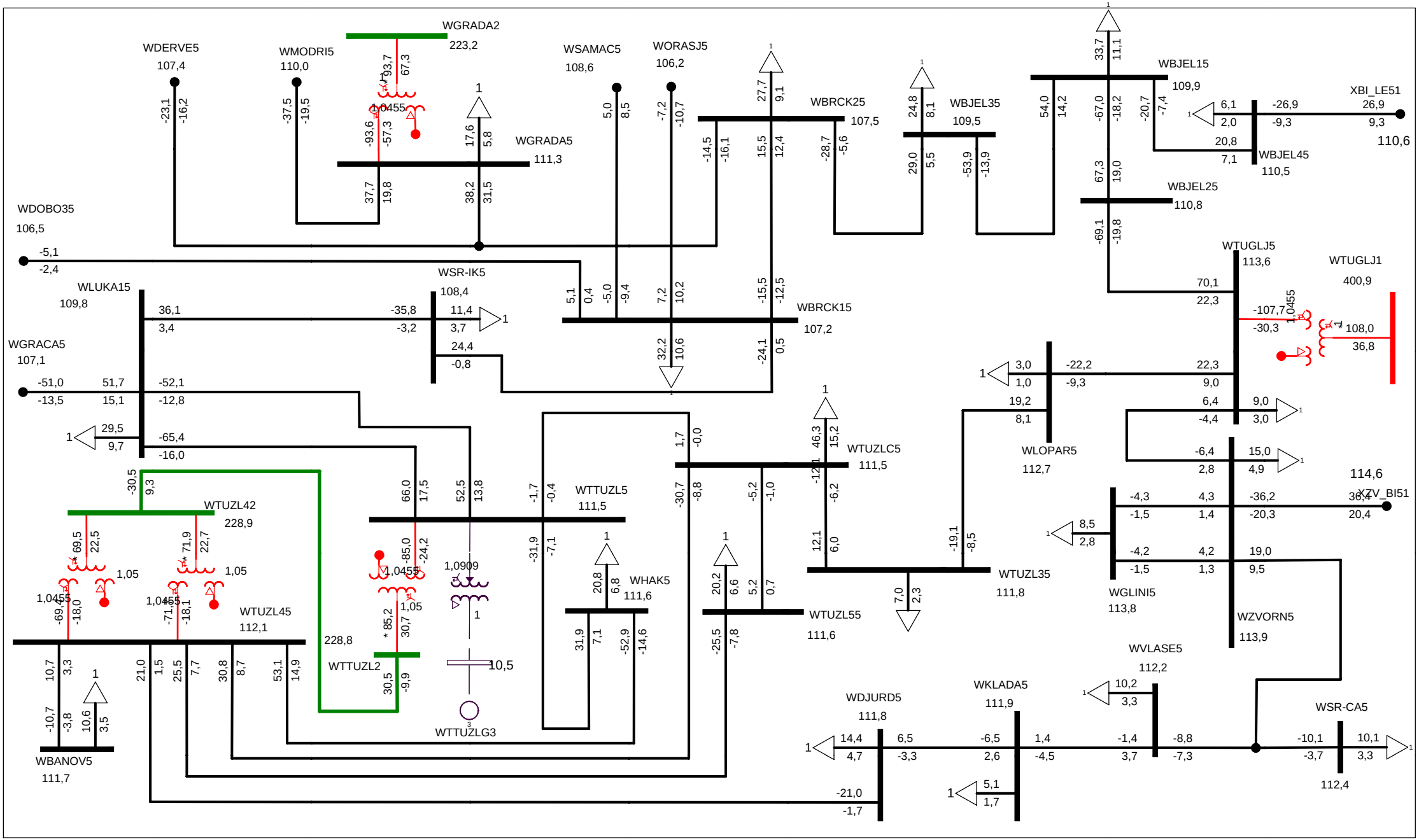

ELEKTROPRENOS BIH-MAKSIMALNI REZIM
DUGOROCNI PLAN RAZVOJA 2018-2027. GODINA - 2018. GODINA
FRI, JUL 21 2017 16:40

All Buses

kV: >0,000 <=40,000 <=125,000 <=245,000 <=450,000

TERENSKA JEDINICA TUZLA

2018. godina

Režim minimalnih opterećenja

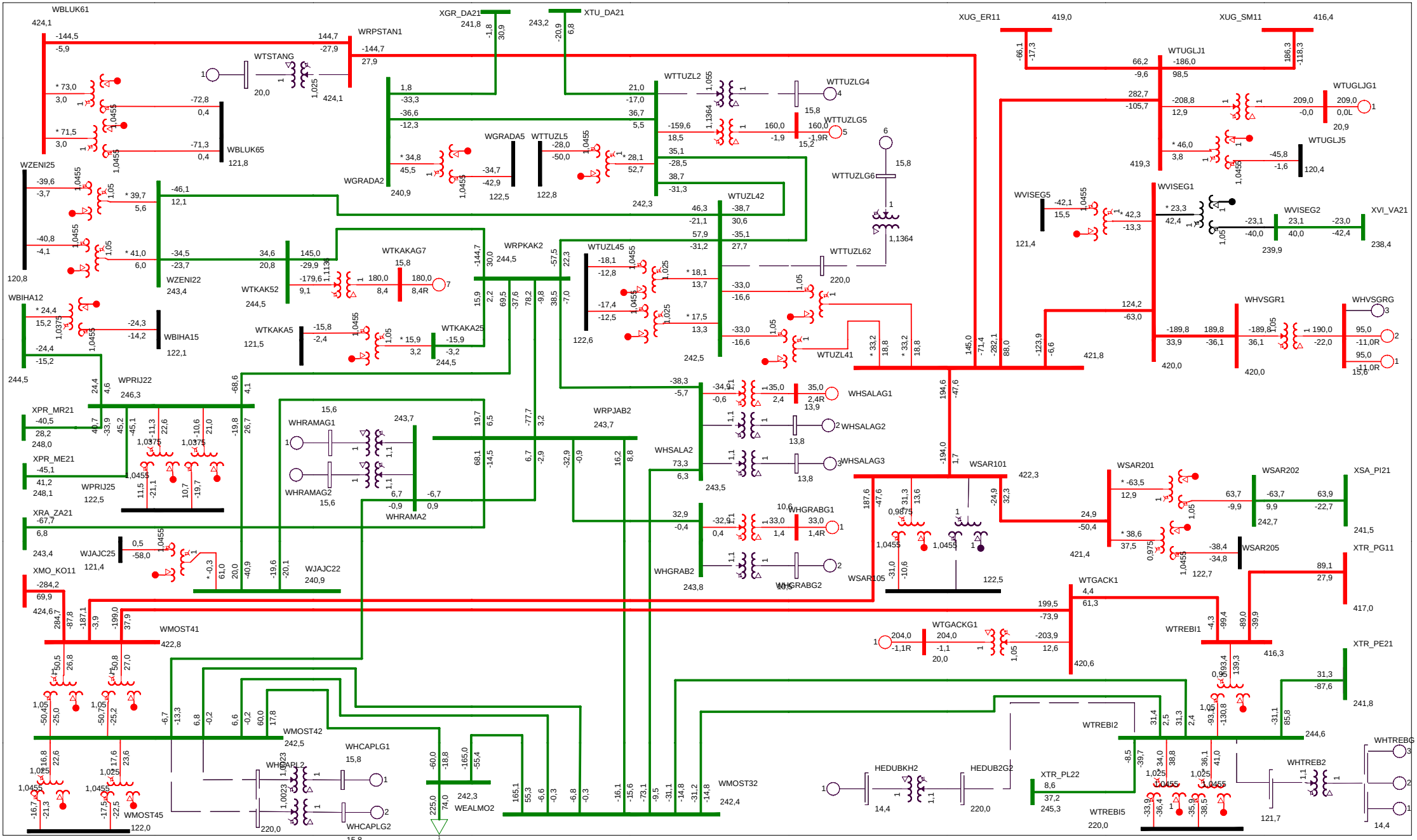

ELEKTROPRENOS BIH-MINIMALNI REZIM
DUGOROCNI PLAN RAZVOJA 2018-2027. GODINA - 2018. GODINA
FRI, JUL 21 2017 16:53

EES BiH / 400 i 220 kV

2022. godina

Normalno uklopno stanje

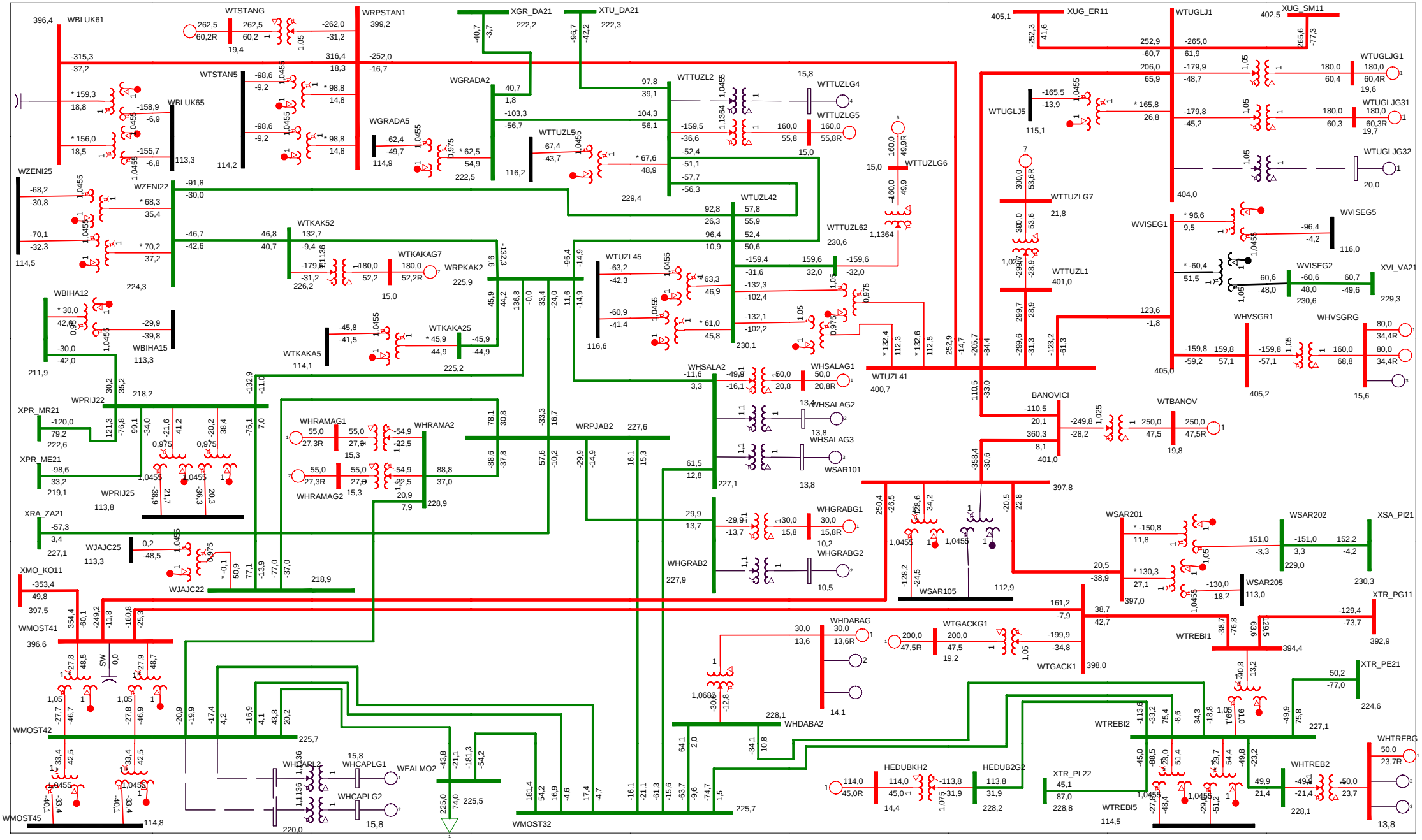

ELEKTROPRENOS BIH-MAKSIMALNI REZIM
DUGOROCNI PLAN RAZVOJA 2018-2027. GODINA - 2022. GODINA
FRI, JUL 21 2017 16:45

EES BiH / 400 i 220 kV

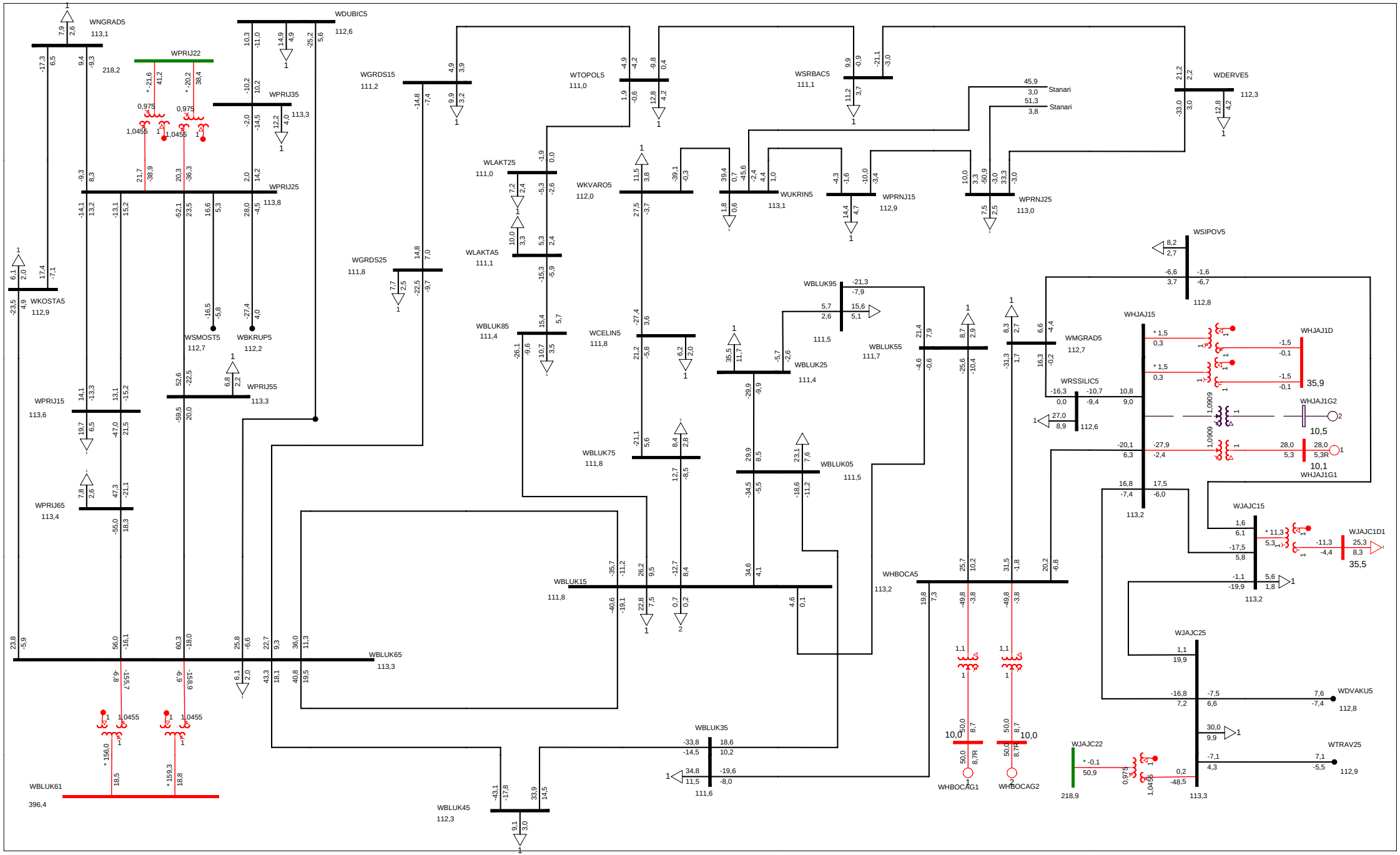

ELEKTROPRENOS BIH-MAKSIMALNI REZIM
DUGOROCNI PLAN RAZVOJA 2018-2027. GODINA - 2022. GODINA
FRI, JUL 21 2017 16:46

All Buses
kV: >0,000 <=40,000 <=125,000 <=245,000 <=450,000

TERENSKA JEDINICA BANJA LUKA

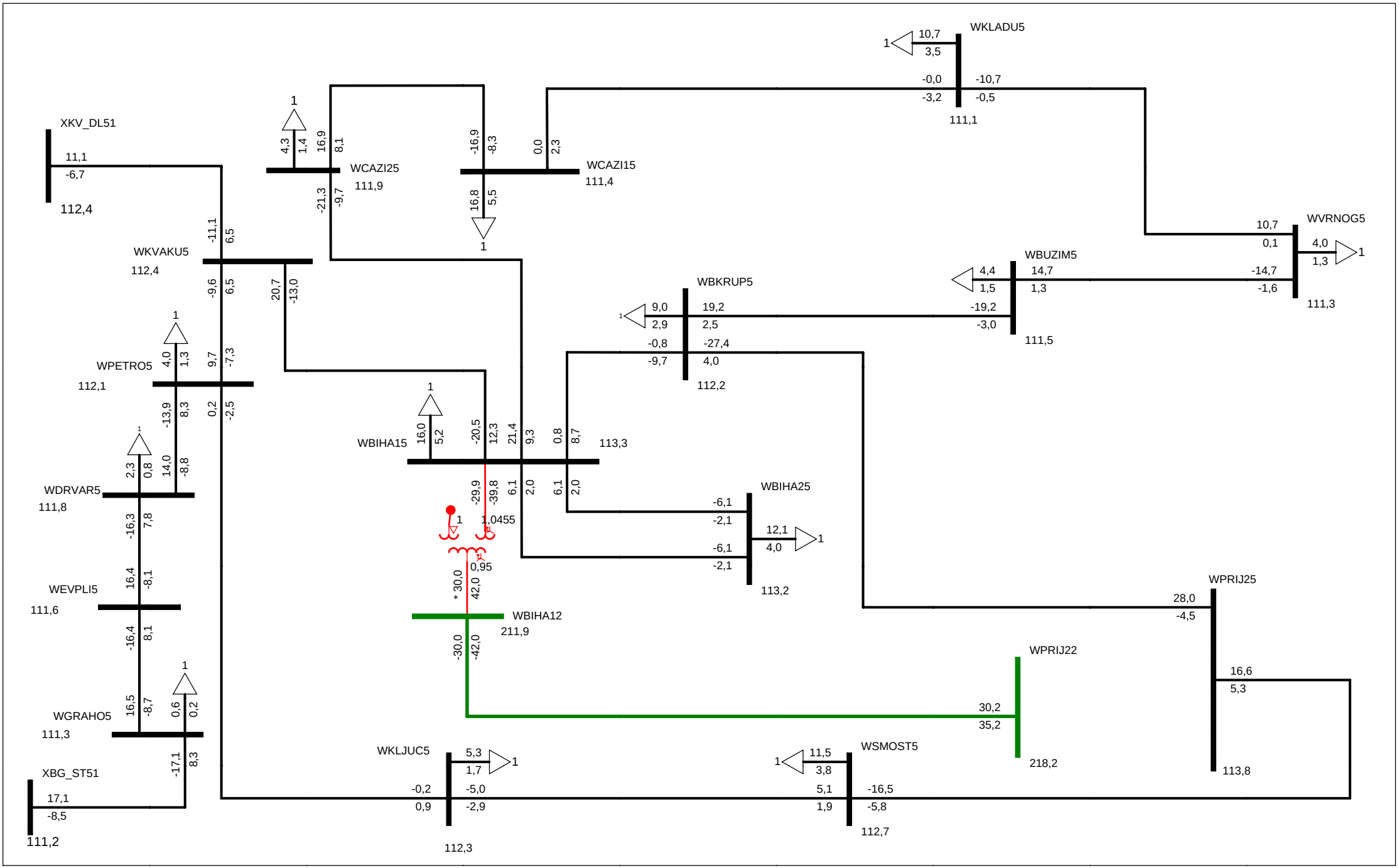

ELEKTROPRENOS BIH-MAKSIMALNI REZIM
DUGOROCNI PLAN RAZVOJA 2018-2027. GODINA - 2022. GODINA
FRI, JUL 21 2017 16:48

All Buses

kV: >0,000 <=40,000 <=125,000 <=245,000 <=425,000

TERENSKA JEDINICA BIHAC

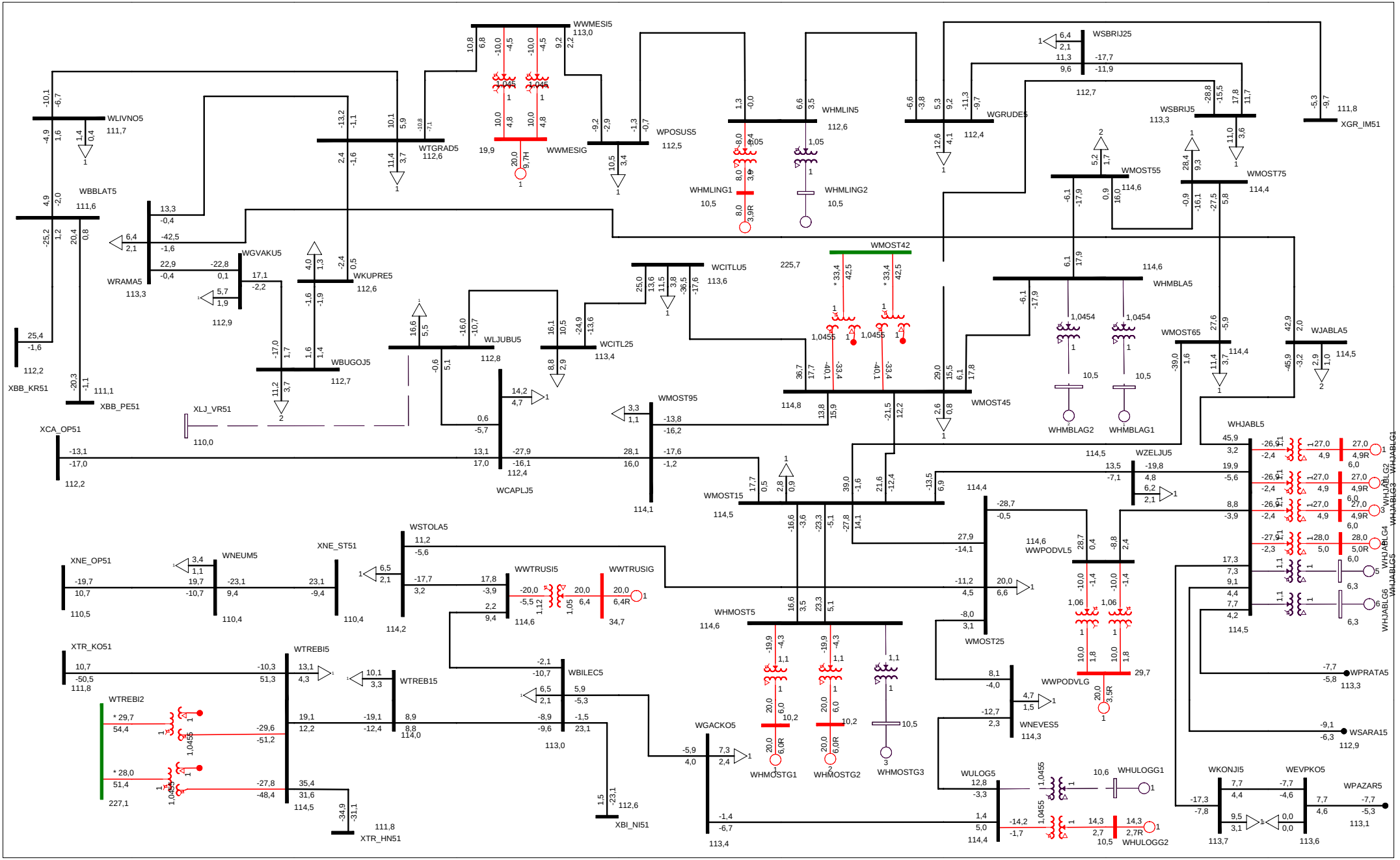

ELEKTROPRENOS BIH-MAKSIMALNI REZIM
DUGOROCNI PLAN RAZVOJA 2018-2027. GODINA - 2022. GODINA
FRI, JUL 21 2017 16:46

All Buses
kV: <=1.000 <=3.300 <=11.000 <=40.000 <=120.000 <=230.000 <=1000.000 >1000.000

TERENSKA JEDINICA: MOSTAR I TREBINJE

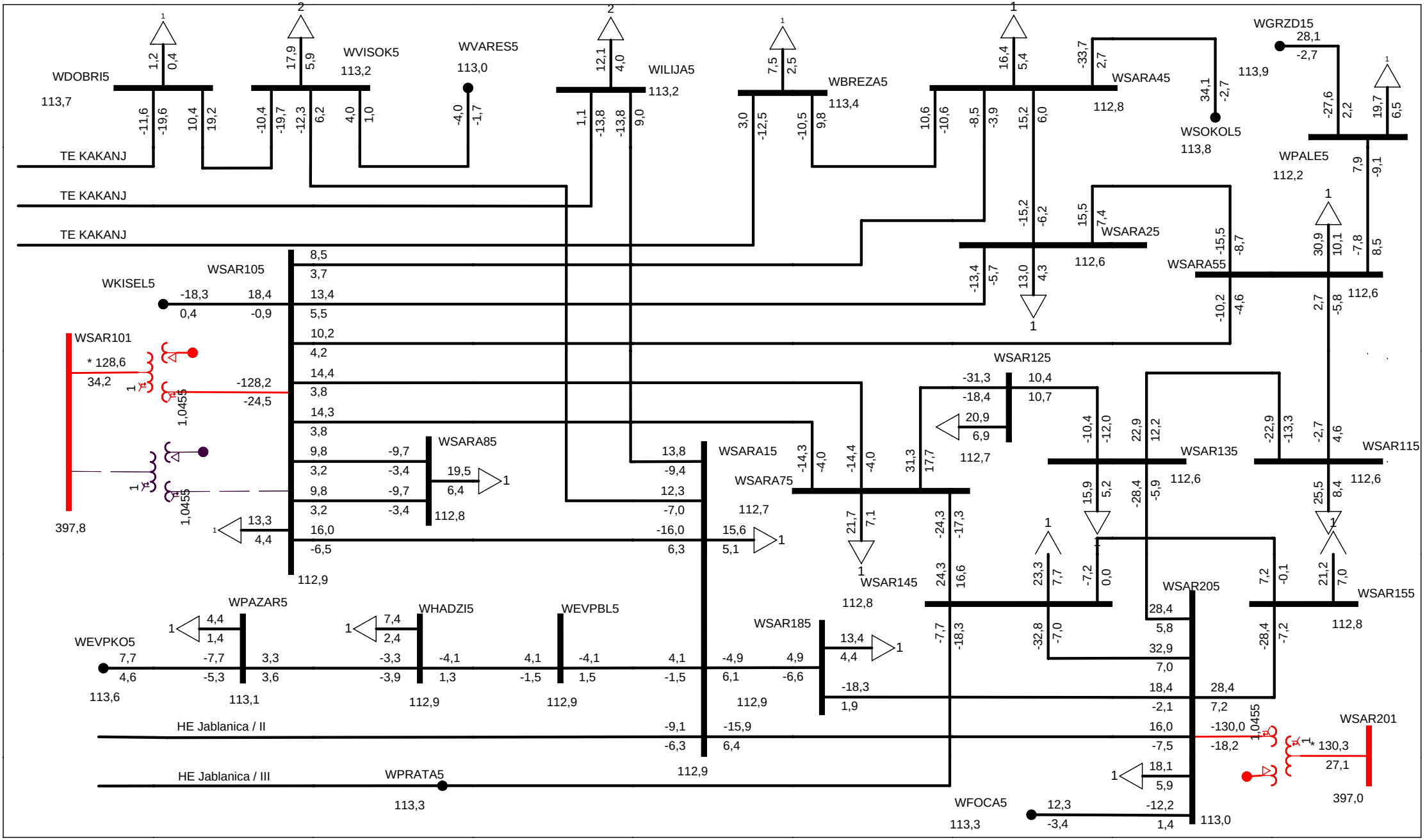

ELEKTROPRENOS BIH-MAKSIMALNI REZIM
DUGOROCNI PLAN RAZVOJA 2018-2027. GODINA - 2022. GODINA
FRI, JUL 21 2017 16:47

TERENSKA JEDINICA SARAJEVO

All Buses

kV: >0,000 <=40,000 <=125,000 <=245,000 <=450,000

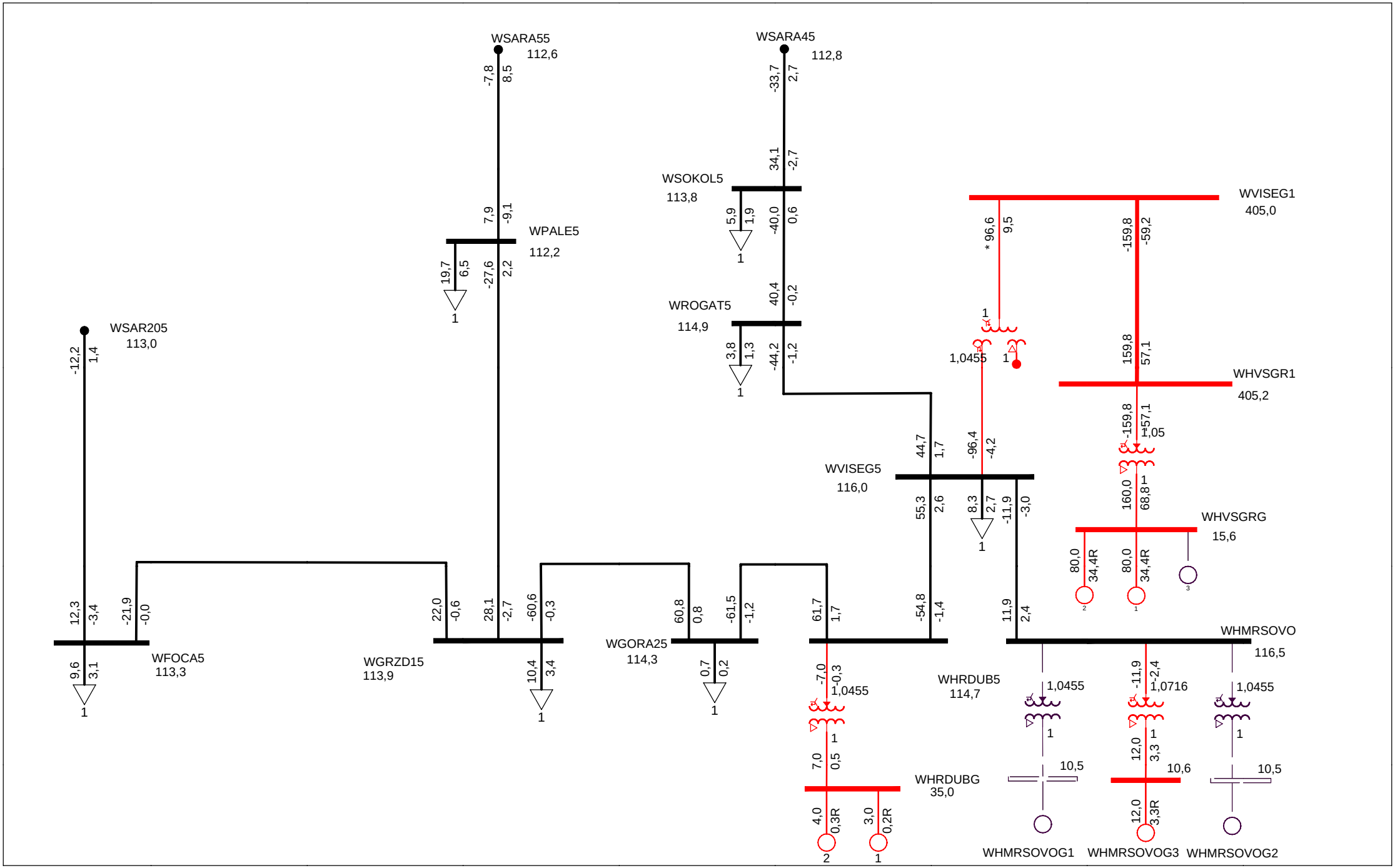

ELEKTROPRENOS BIH-MAKSIMALNI REZIM
DUGOROCNI PLAN RAZVOJA 2018-2027. GODINA - 2022. GODINA
FRI, JUL 21 2017 16:46

All Buses
kV: >0,000 <=40,000 <=125,000 <=245,000 <=450,000

TERENSKA JEDINICA VISEGRAD

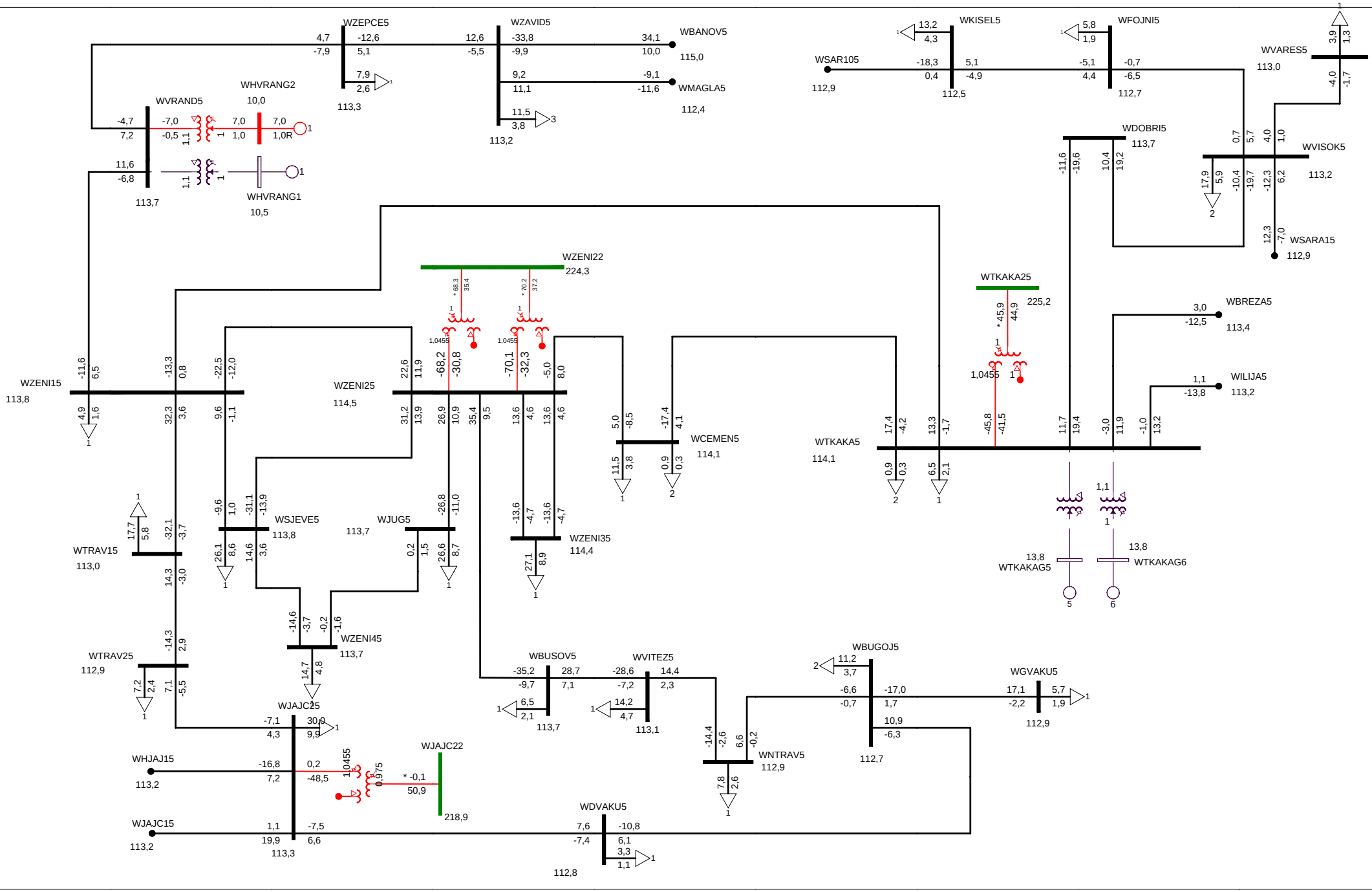

ELEKTROPRENOS BIH-MAKSIMALNI REZIM
DUGOROCNI PLAN RAZVOJA 2018-2027. GODINA - 2022. GODINA
FRI, JUL 21 2017 16:46

All Buses
kV: >0,000 <=40,000 <=125,000 <=245,000 <=450,000

TERENSKA JEDINICA ZENICA

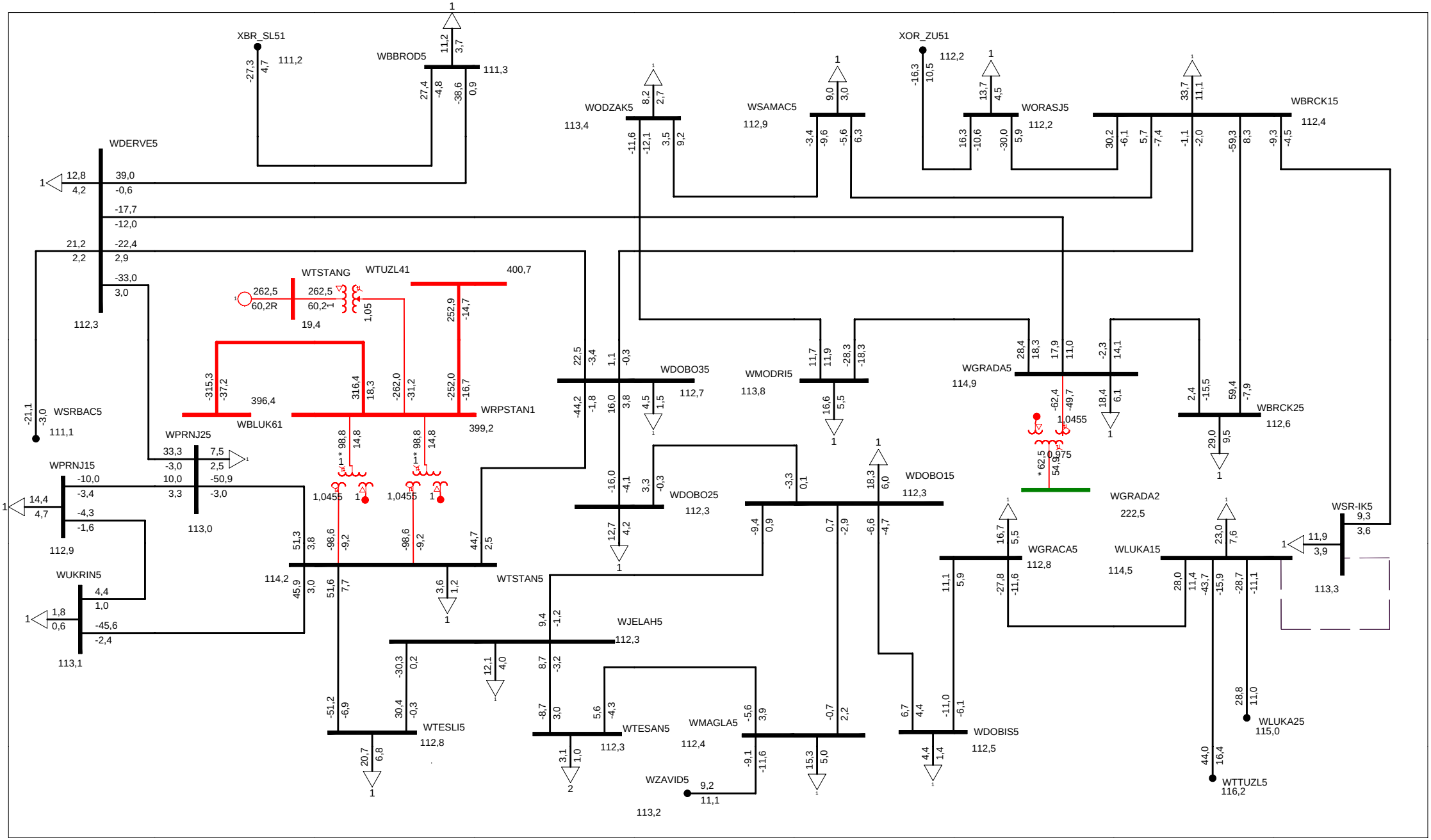

ELEKTROPRENOS BIH-MAKSIMALNI REZIM
DUGOROCNI PLAN RAZVOJA 2018-2027. GODINA - 2022. GODINA
FRI, JUL 21 2017 16:47

All Buses
kV: >0,000 <=40,000 <=125,000 <=245,000 <=425,000

TERENSKA JEDINICA DOBOJ

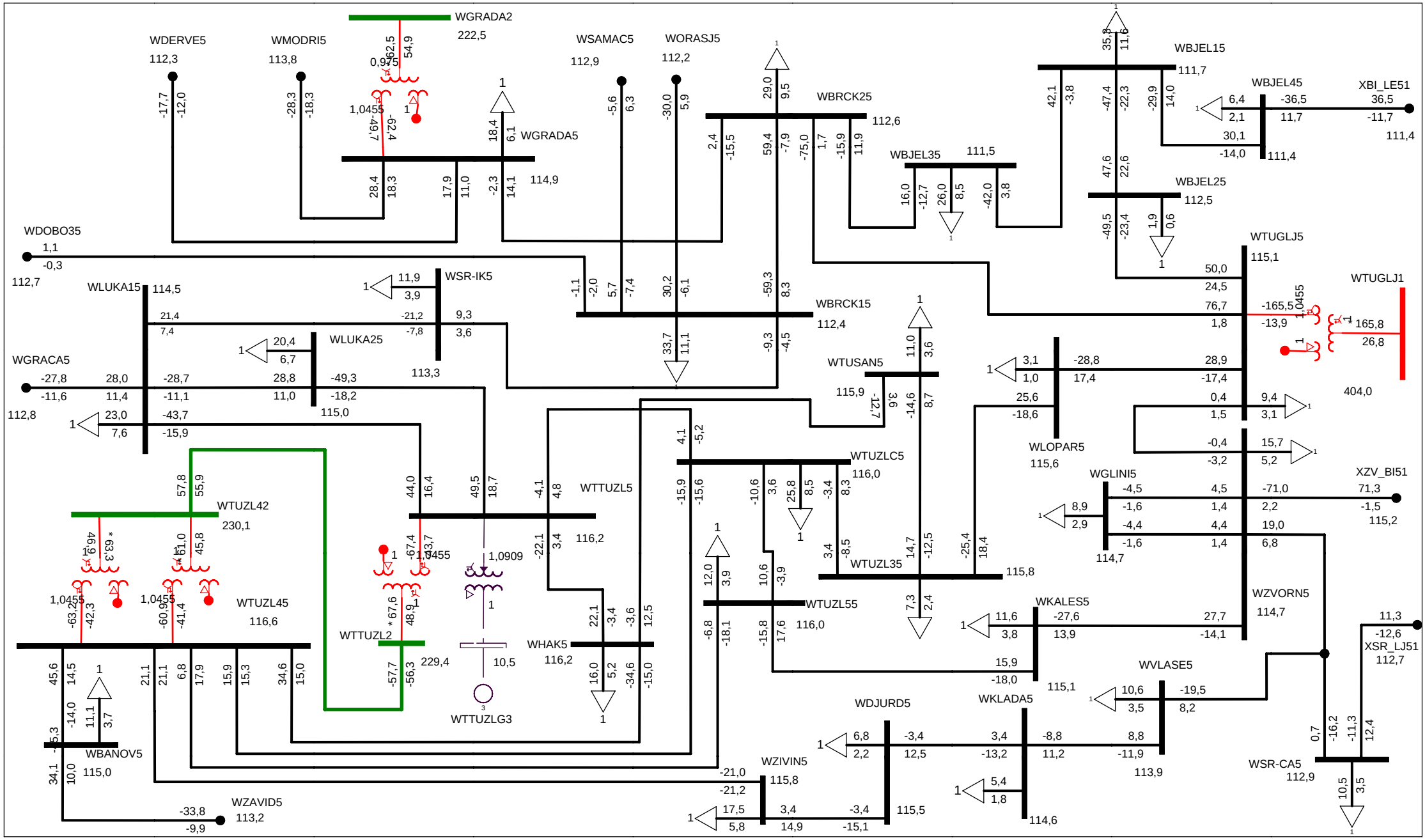

ELEKTROPRENOS BIH-MAKSIMALNI REZIM
DUGOROCNI PLAN RAZVOJA 2018-2027. GODINA - 2022. GODINA
FRI, JUL 21 2017 16:47

All Buses
kV: >0,000 <=40,000 <=125,000 <=245,000 <=450,000

TERENSKA JEDINICA TUZLA

2022. godina

Režim minimalnih opterećenja

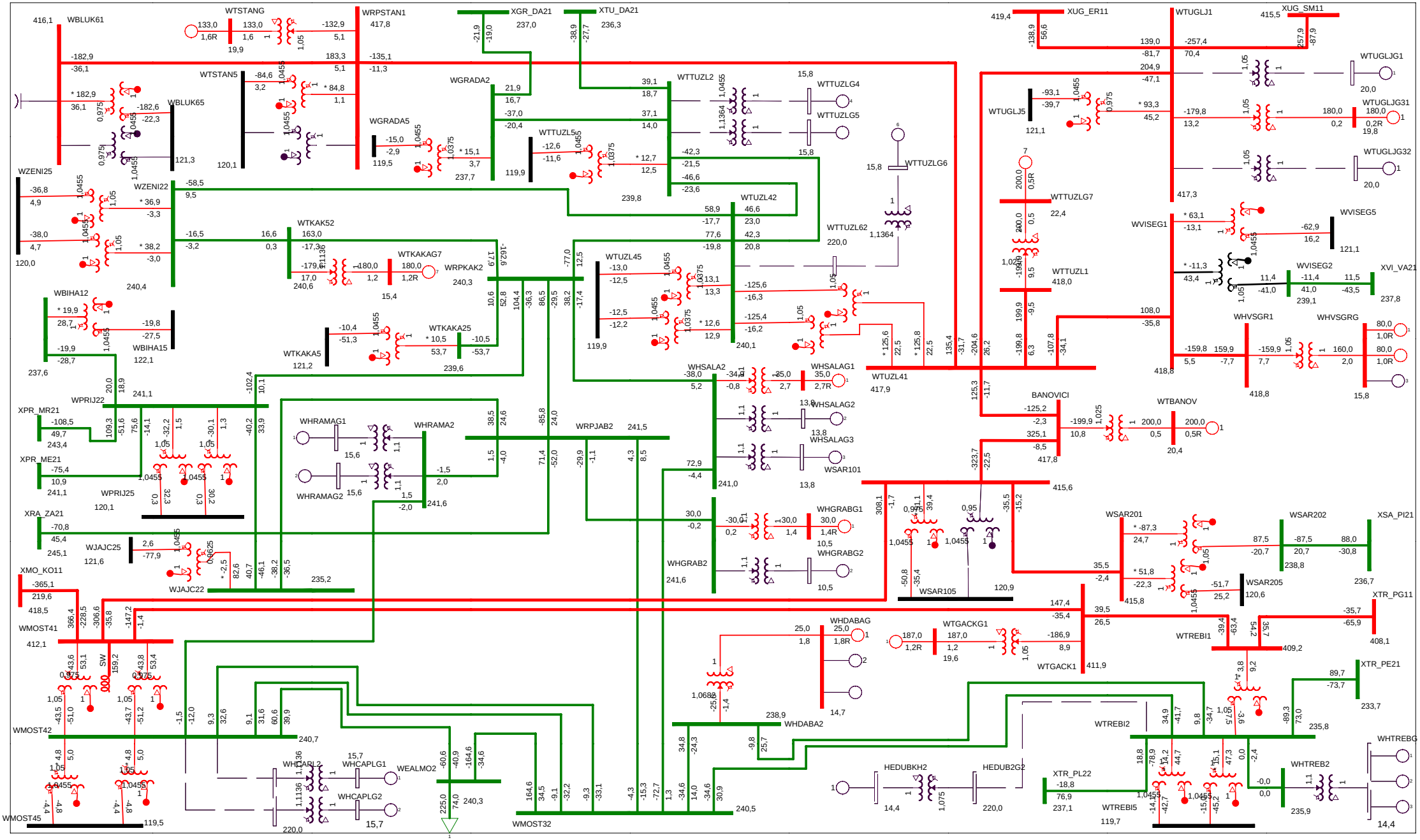

ELEKTROPRENOS BIH-MINIMALNI REZIM
DUGOROCNI PLAN RAZVOJA 2018-2027. GODINA - 2022. GODINA
FRI, JUL 21 2017 16:56

EES BiH / 400 i 220 kV

2027. godina

Normalno uklopno stanje

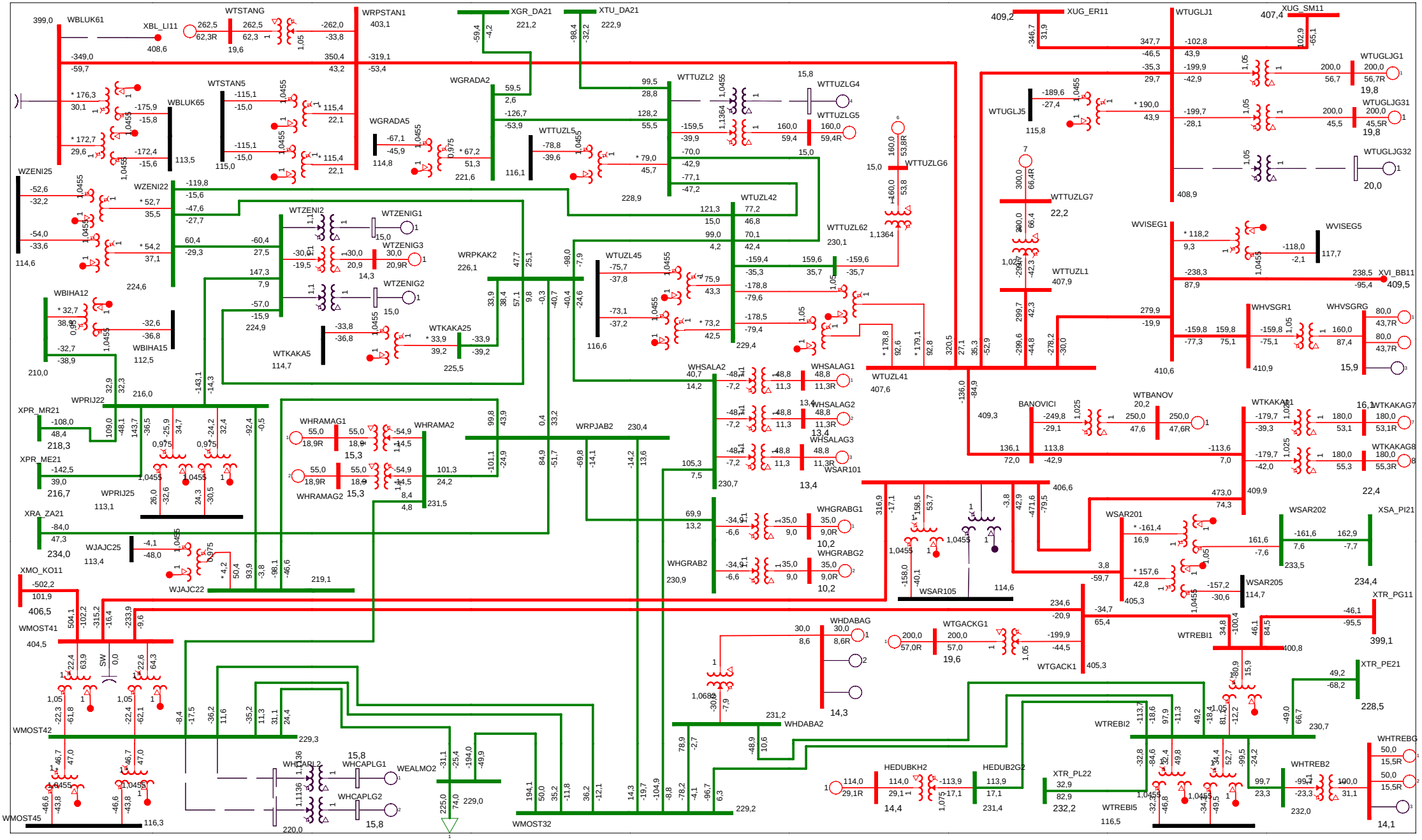

ELEKTROPRENOS BIH-MAKSIMALNI REZIM
DUGOROCNI PLAN RAZVOJA 2018-2027. GODINA - 2027. GODINA
FRI, JUL 21 2017 16:52

EES BiH / 400 i 220 kV

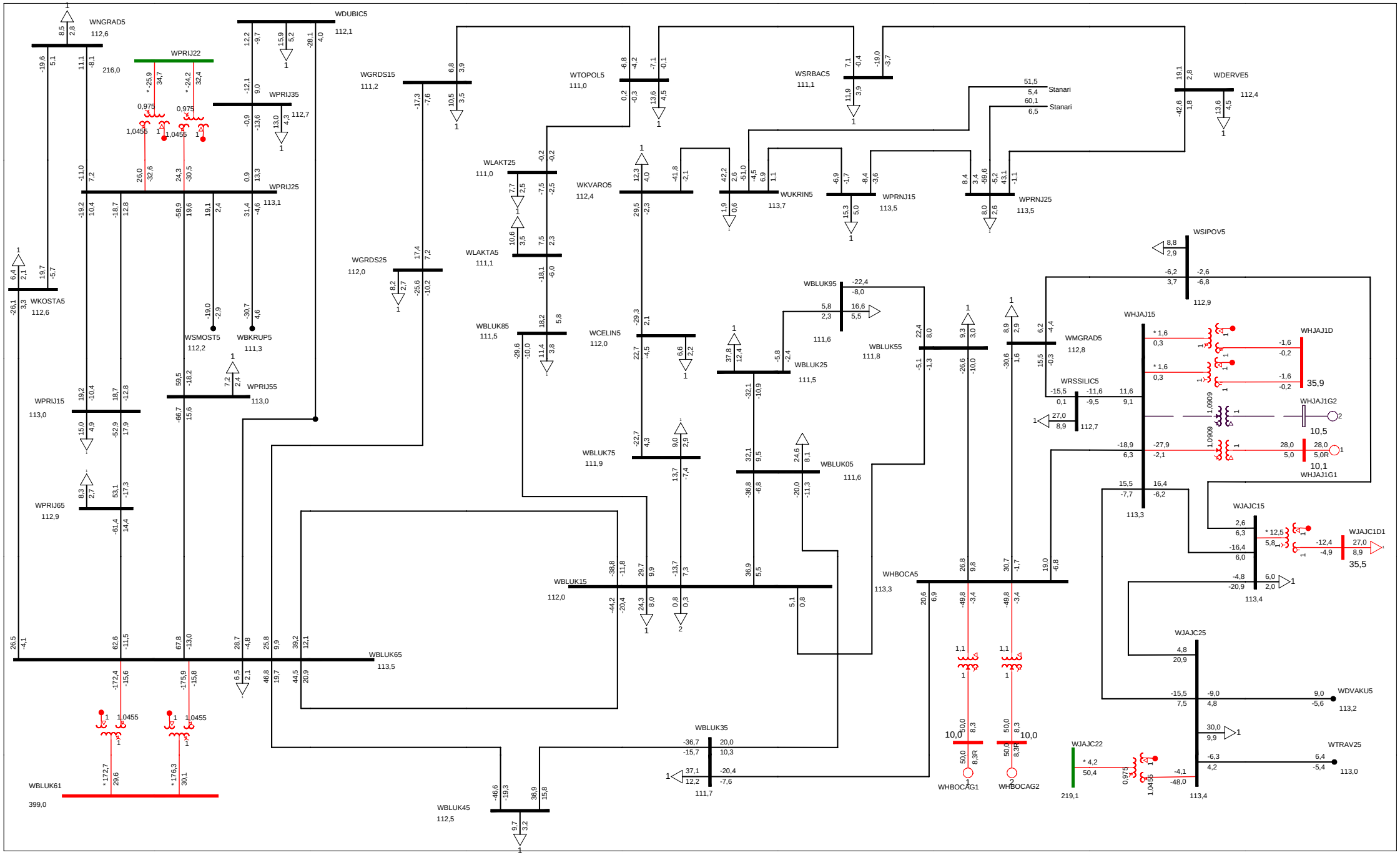

ELEKTROPRENOS BIH-MAKSIMALNI REZIM
DUGOROCNI PLAN RAZVOJA 2018-2027. GODINA - 2027. GODINA
FRI, JUL 21 2017 16:51

All Buses
kV: >0,000 <=40,000 <=125,000 <=245,000 <=450,000

TERENSKA JEDINICA BANJA LUKA

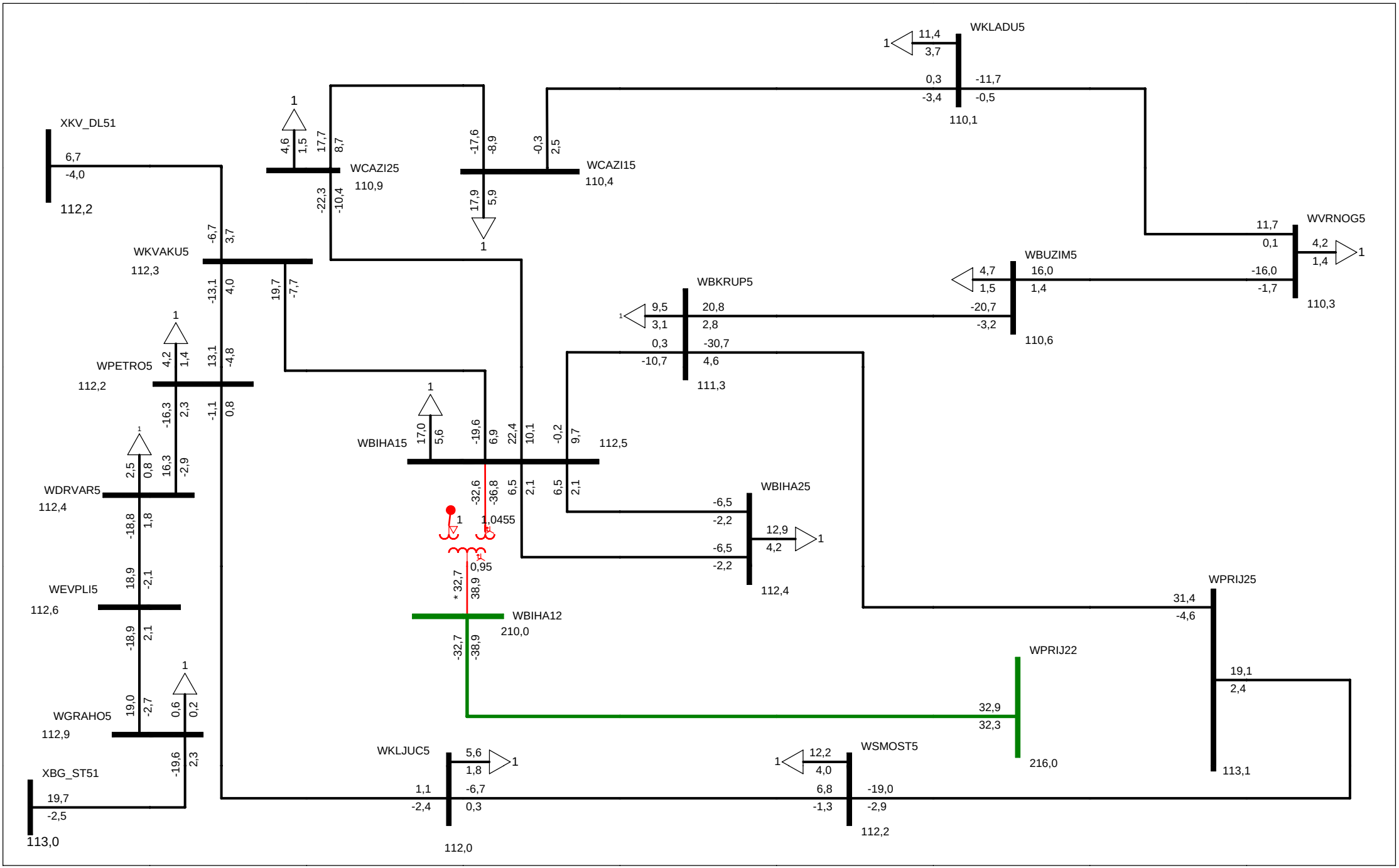

ELEKTROPRENOS BIH-MAKSIMALNI REZIM
DUGOROCNI PLAN RAZVOJA 2018-2027. GODINA - 2027. GODINA
FRI, JUL 21 2017 16:51

All Buses

kV: >0,000 <=40,000 <=125,000 <=245,000 <=425,000

TERENSKA JEDINICA BIHAC

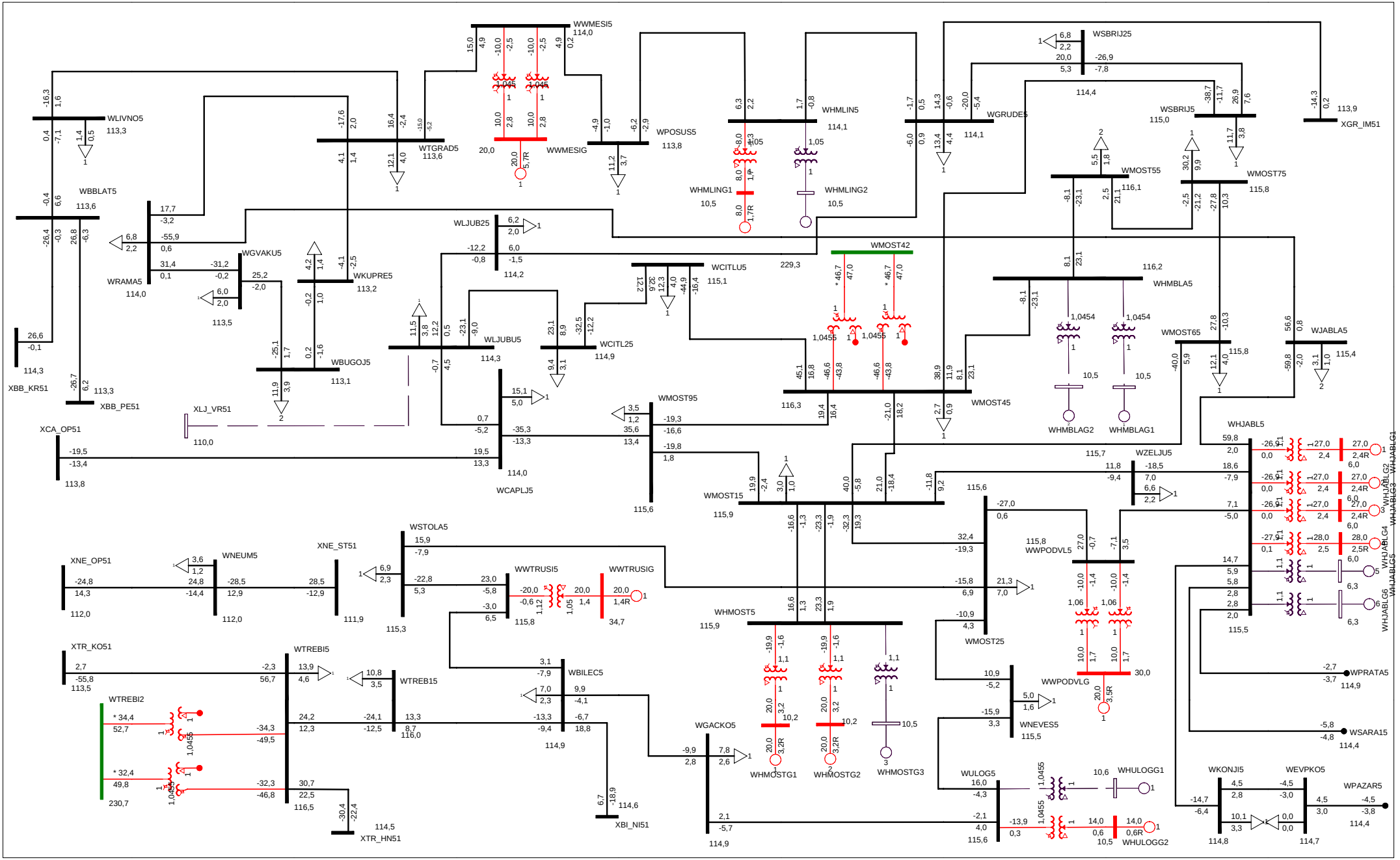
WWMESI5
114,0
WWMESIG
WPOSUS5
113,8
WHMLIN5
114,1
WHMLING1
10,5
WHMLING2
10,5
WGRUDE5
114,1
WSBRIJ25
WSBRIJ5
115,0
XGR_IM51
113,9
WMOST55
116,1
WMOST75
115,8
WLIVNO5
113,3
WBBLAT5
113,6
WTGRAD5
113,6
WRAMA5
114,0
WGVAKU5
113,5
WKUPRE5
113,2
WLJUB25
114,2
WCITLU5
115,1
WMOST42
229,3
WHMBLA5
116,2
WHMBLAG2
WHMBLAG1
WLJUBU5
114,3
WCITL25
114,9
WBUGOJ5
113,1
XBB_KR51
XBB_PE51
113,3
XLJ_VR51
110,0
XCA_OP51
113,8
WCAPLJ5
114,0
WMOST95
WMOST45
116,3
WMOST65
WJABLA5
115,4
WHJABL5
WZELJU5
WMOST15
115,9
115,6
WSTOLA5
115,3
XNE_OP51
112,0
WNEUM5
XNE_ST51
111,9
WWTRUSI5
WWTRUSIG
34,7
WHMOST5
115,9
WMOST25
WWPODVL5
WWPODVLG
30,0
WNEVES5
115,5
WHJABLG1
WHJABLG2
WHJABLG3
WHJABLG4
WHJABLG5
WHJABLG6
WPRATA5
114,9
WSARA15
114,4
XTR_KO51
113,5
WTREBI5
WTREBI2
230,7
WTREB15
116,0
WBILEC5
114,9
WGACKO5
WHMOSTG1
WHMOSTG2
WHMOSTG3
XBI_NI51
114,6
XTR_HN51
114,5
WULOG5
115,6
WHULOGG1
WHULOGG2
WKONJI5
114,8
WEVPKO5
114,7
WPAZAR5
114,4

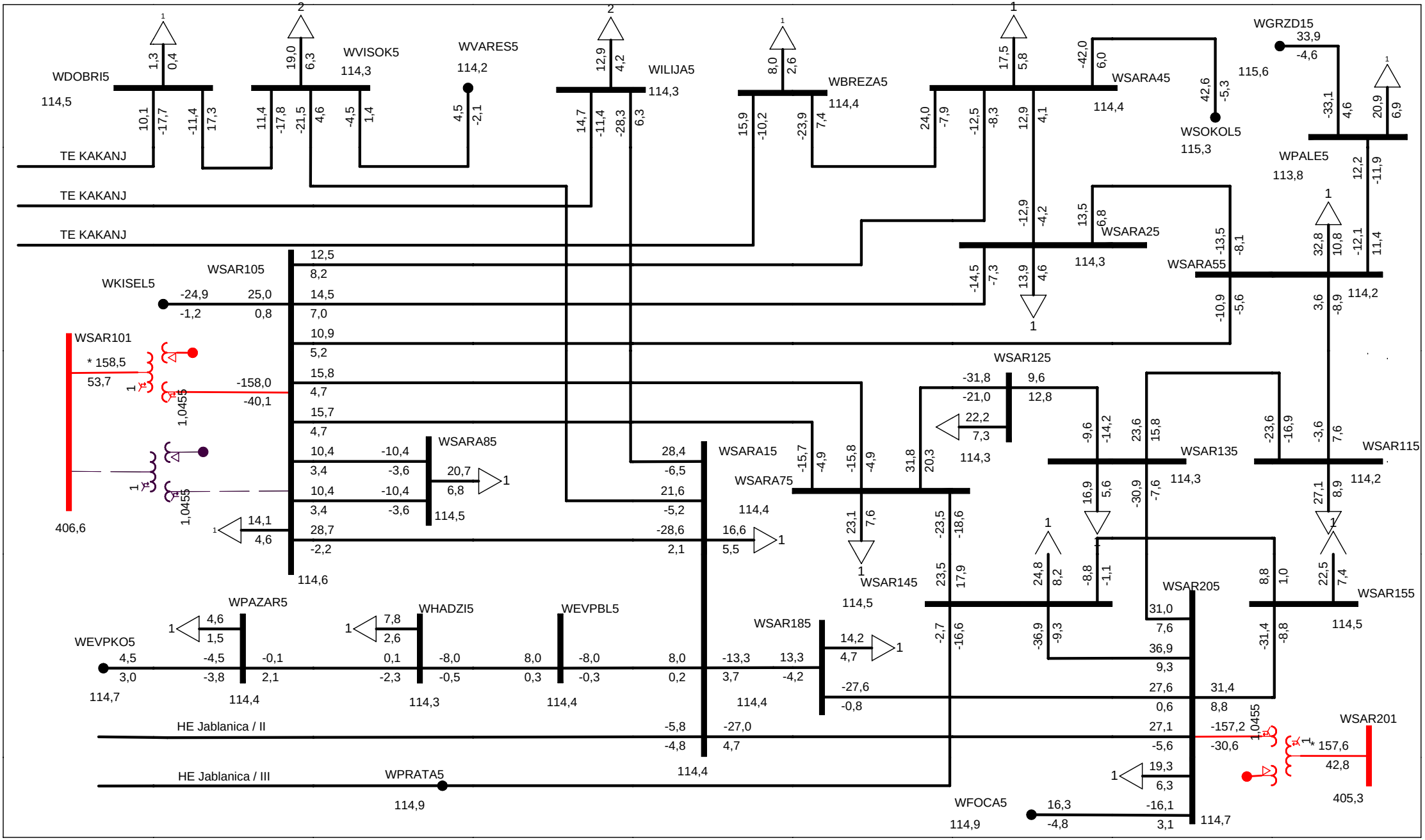

ELEKTROPRENOS BIH-MAKSIMALNI REZIM
DUGOROCNI PLAN RAZVOJA 2018-2027. GODINA - 2027. GODINA
FRI, JUL 21 2017 16:51

TERENSKA JEDINICA SARAJEVO

All Buses

kV: >0,000 <=40,000 <=125,000 <=245,000 <=450,000

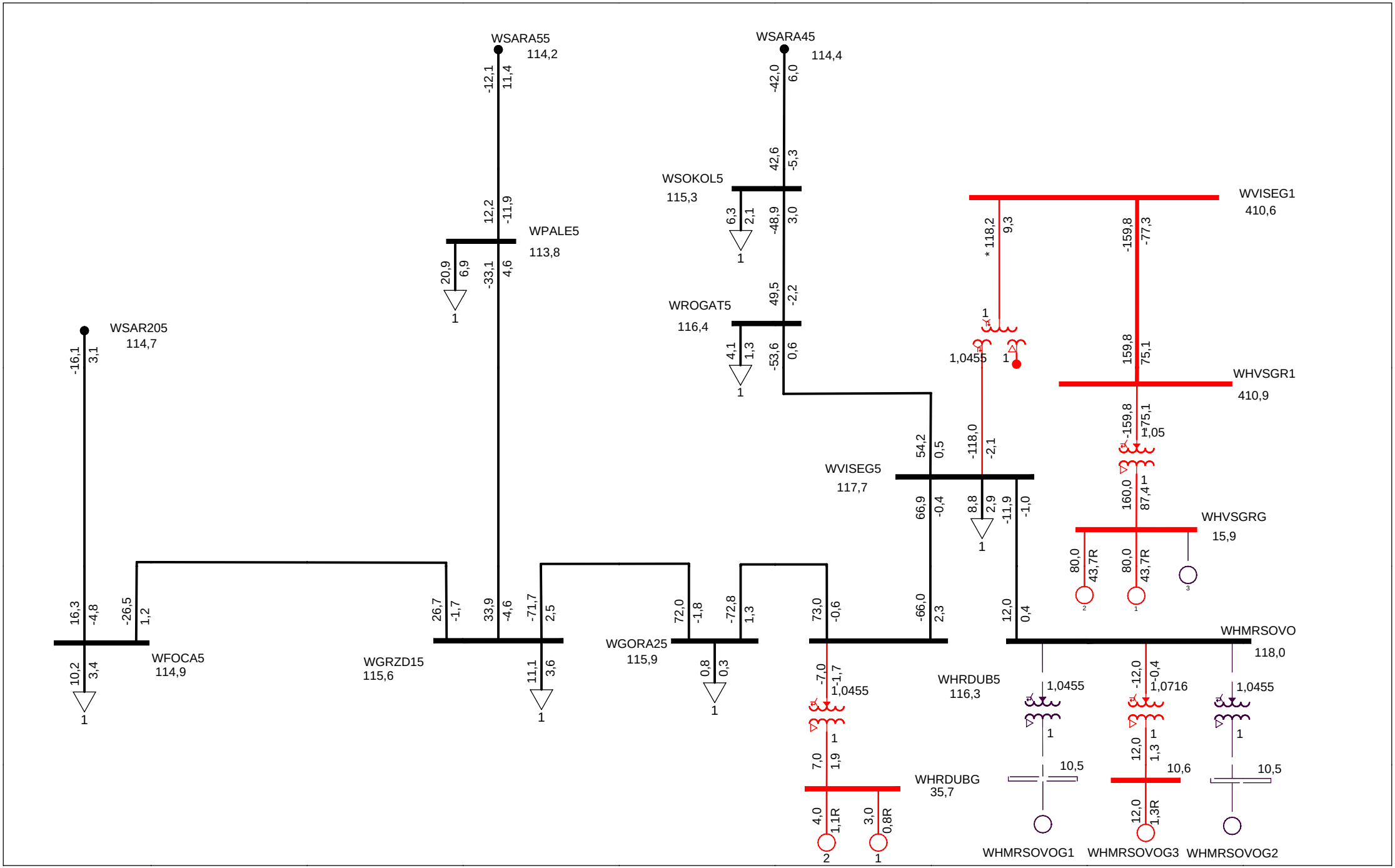

ELEKTROPRENOS BIH-MAKSIMALNI REZIM
DUGOROCNI PLAN RAZVOJA 2018-2027. GODINA - 2027. GODINA
FRI, JUL 21 2017 16:50

All Buses
kV: >0,000 <=40,000 <=125,000 <=245,000 <=450,000

TERENSKA JEDINICA VISEGRAD

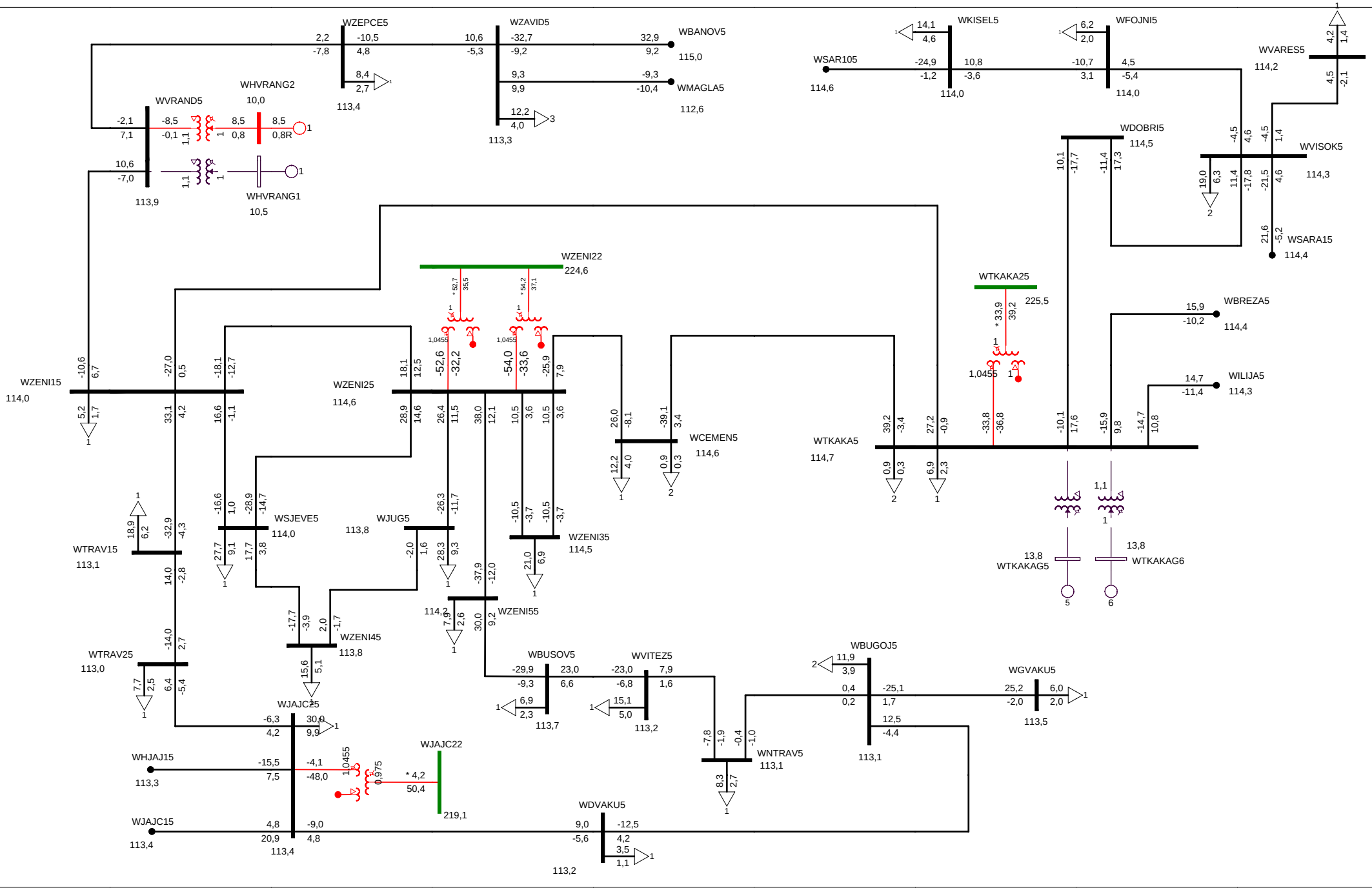

ELEKTROPRENOS BIH-MAKSIMALNI REZIM
DUGOROCNI PLAN RAZVOJA 2018-2027. GODINA - 2027. GODINA
FRI, JUL 21 2017 16:50

All Buses
kV: >0,000 <=40,000 <=125,000 <=245,000 <=450,000

TERENSKA JEDINICA ZENICA

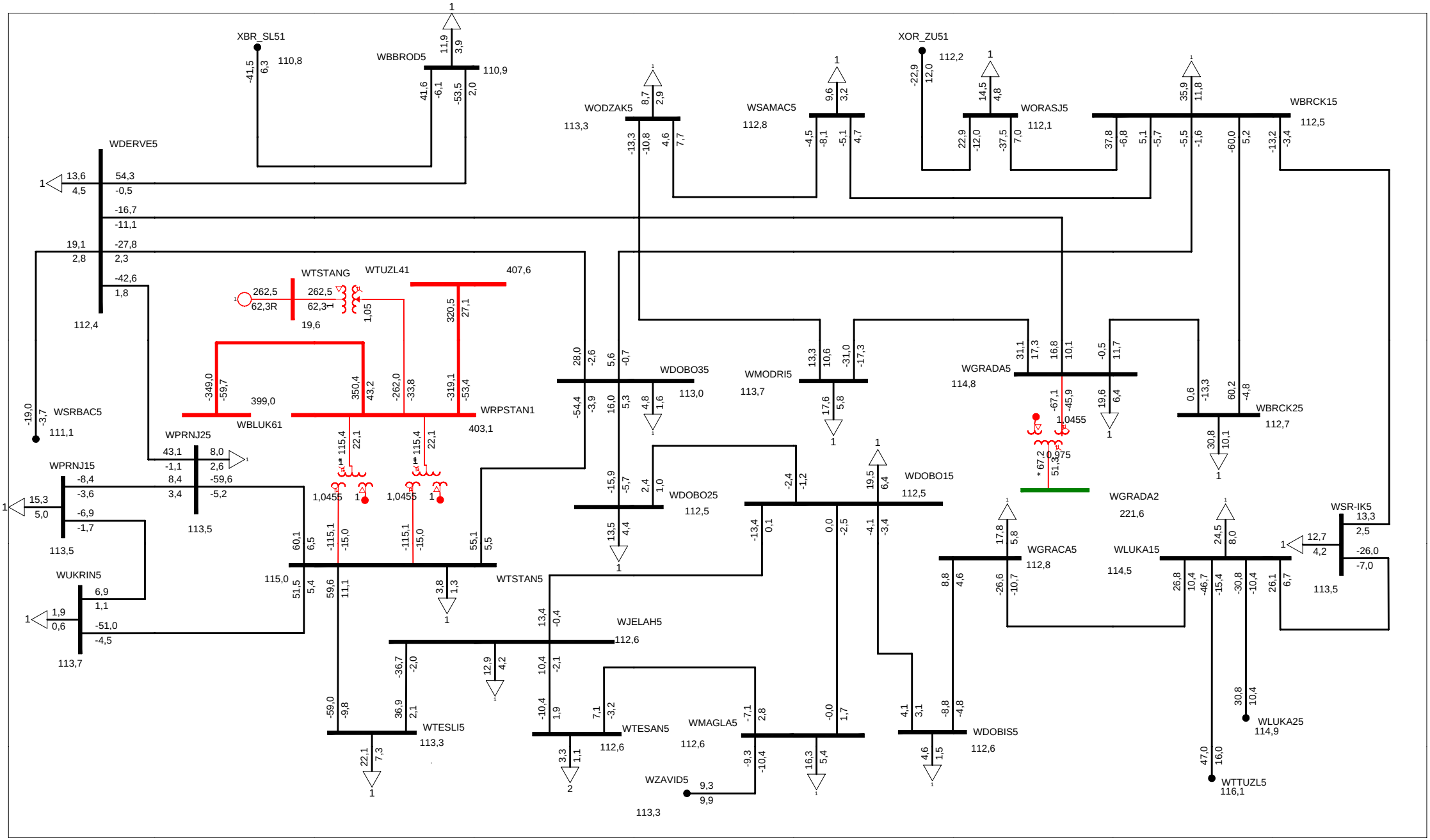

ELEKTROPRENOS BIH-MAKSIMALNI REZIM
DUGOROCNI PLAN RAZVOJA 2018-2027. GODINA - 2027. GODINA
FRI, JUL 21 2017 16:51

TERENSKA JEDINICA DOBOJ

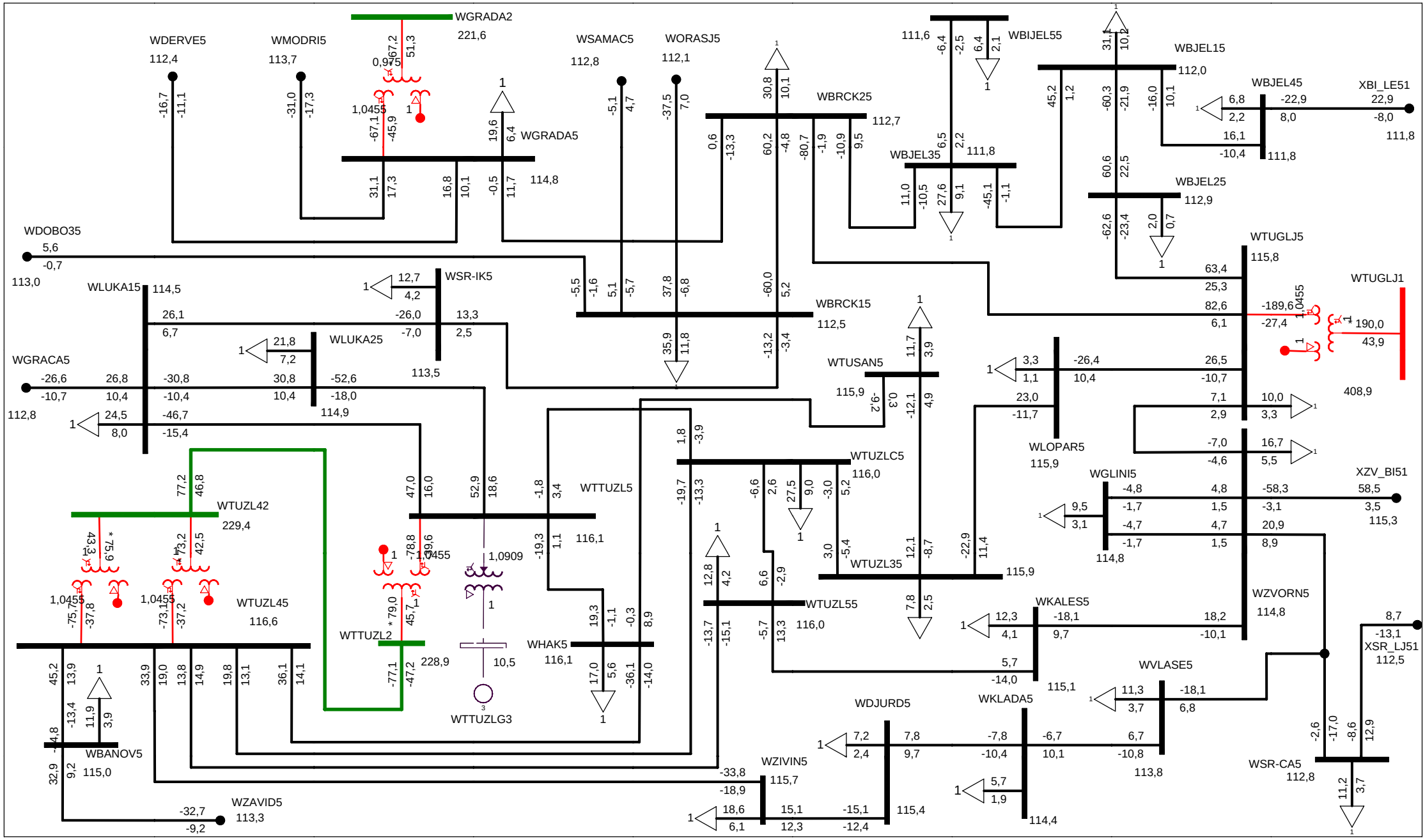

ELEKTROPRENOS BIH-MAKSIMALNI REZIM
DUGOROCNI PLAN RAZVOJA 2018-2027. GODINA - 2027. GODINA
FRI, JUL 21 2017 16:50

All Buses
kV: >0,000 <=40,000 <=125,000 <=245,000 <=450,000

TERENSKA JEDINICA TUZLA

2027. godina

Režim minimalnih opterećenja

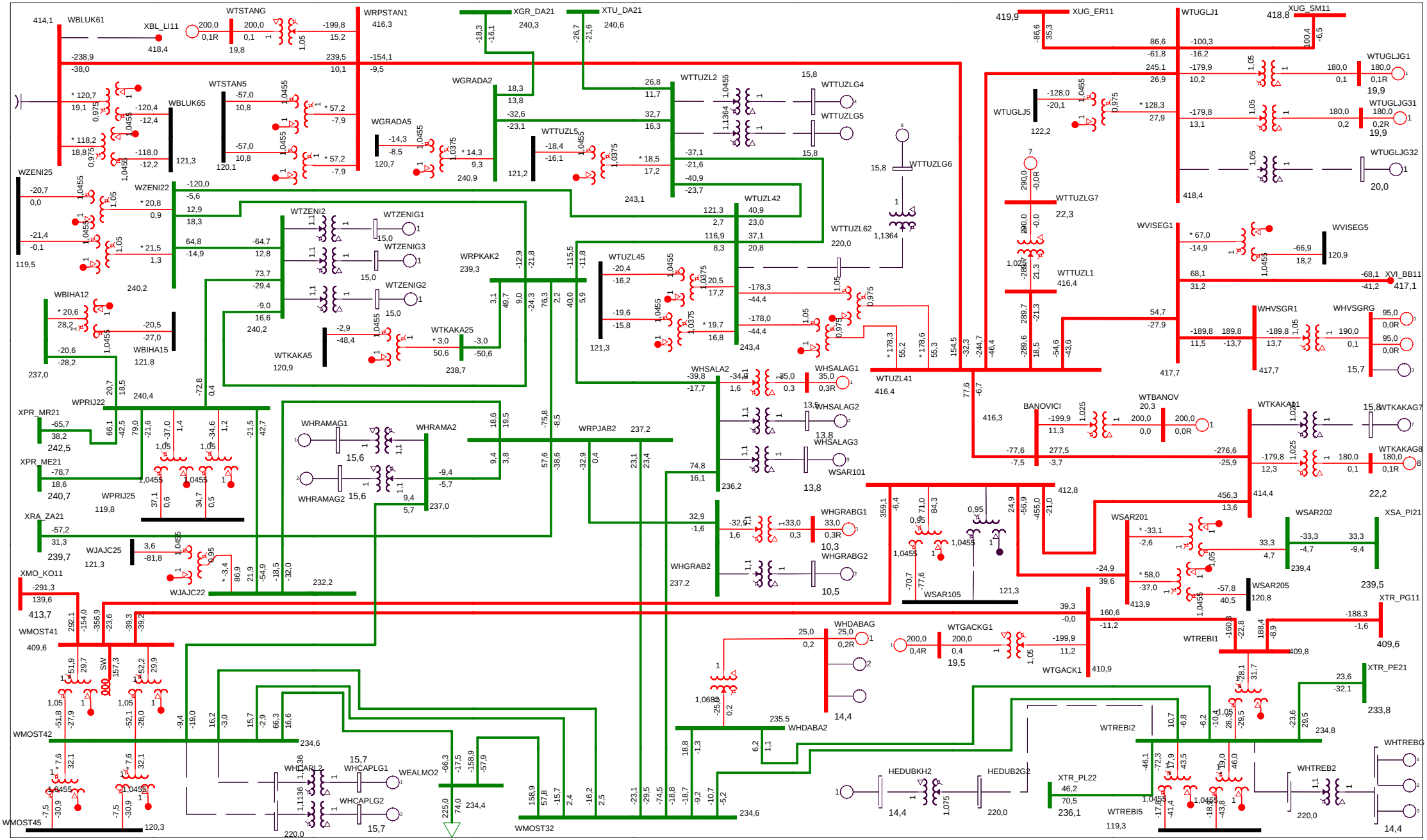

ELEKTROPRENOS BIH-MINIMALNI REZIM
DUGOROCNI PLAN RAZVOJA 2018-2027. GODINA - 2027. GODINA
FRI, JUL 21 2017 17:19

EES BiH / 400 i 220 kV

PRILOG 6

6.1. Procjena troškova izgradnje DV 400 kV i 220 kV

6.2. Procjena troškova izgradnje/rekonstrukcije DV 110 kV

6.3. Procjena troškova izgradnje/rekonstrukcije TS

6.4. Procjena troškova polja i pojedinačnih elemenata u TS

6.5. Procjena troškova za SN ćelije

6.1. Procjena troškova izgradnje dalekovoda 400 i 220 kV

	Dalekovod	Jedinična cijena (KM/km)
1.	Izgradnja novog jednosistemskog dalekovoda 400 kV	531.000
2.	Izgradnja novog dvosistemskog dalekovoda 400 kV	780.000
3.	Izgradnja novog jednosistemskog dalekovoda 220 kV	266.000
4.	Izgradnja novog dvosistemskog dalekovoda 220 kV	390.000

Procjena troškova izgradnje/rekonstrukcije/sanacije dalekovoda 110 kV

1.	**Izgradnja novog jednostrukog dalekovoda 110 kV**	**Jedinična cijena (KM/km)**
	Uključeno je:	
	Izrada projektne dokumentacije	
	Rješavanje imovinsko-pravnih odnosa i odšteta	
	Legalizacija	
	Kompletni radovi na izgradnji	
	Tip 1	135.000,00 KM
	Tip 2	155.000,00 KM
	Tip 3	175.000,00 KM
	Struktura troškova izgradnje po elementima dalekovoda (materijal+radovi):	
	Stubovi 55-65%	
	Provodnici 17-22%	
	OPGW 8-10%	
	Ovjesna oprema.....3-4%	
	Izolatori 3-4%	
	Pripremno-završni radovi.....2-8%	
	Legalizacija .....2-3% cijene izgradnje dalekovoda	
	Računato je da troškovi rješavanja imovinsko-pravnih odnosa i odštete iznose približno 10% cijene izgradnje dalekovoda	
2.	**Izgradnja novog dvostrukog dalekovoda 110 kV**	**Jedinična cijena (KM/km)**
	Uključeno je:	
	Izrada projektne dokumentacije	
	Rješavanje imovinsko-pravnih odnosa i odšteta	
	Legalizacija	
	Kompletni radovi na izgradnji	
	Tip 1	205.000,00 KM
	Tip 2	230.000,00 KM
	Tip 3	265.000,00 KM
	Najnepovoljniji slučaj	330.000,00 KM
	Struktura troškova izgradnje po elementima dalekovoda (materijal+radovi):	
	Stubovi 55-65%	
	Provodnici 15-25%	
	OPGW 5-6%	
	Ovjesna oprema.....3-6%	
	Izolatori 4-6%	
	Pripremno-završni radovi.....1-5%	
	Legalizacija .....2-3% cijene izgradnje dalekovoda	
	Računato je da troškovi rješavanja imovinsko-pravnih odnosa i odštete iznose 6% cijene izgradnje dalekovoda	

3.	**Izgradnja novog jednostrukog dalekovoda 110 kV na trasi postojećeg dalekvoda istog ili nižeg naponskog nivoa**	**Jedinična cijena (KM/km)**
	Uključeno je:	
	Izrada projektne dokumentacije	
	Rješavanje imovinsko-pravnih odnosa zbog povećane površine stubnih mjesta	
	Legalizacija	
	Kompletni radovi na izgradnji koji uključuju:	
	- Demontažu postojećeg dalekovoda i obijanje starih temelja	
	- Izgradnju novog dalekovoda	
	-Rješavanje imovinsko-pravnih odnosa zbog povećane površine stubnih mjesta	
	Tip 1	135.000,00 KM
	Tip 2	155.000,00 KM
	Tip 3	170.000,00 KM
	Struktura troškova izgradnje po elementima dalekovoda (materijal+radovi):	
	Stubovi 55-65%	
	Provodnici 17-22%	
	OPGW 8-10%	
	Ovjesna oprema.....3-4%	
	Izolatori 3-4%	
	Pripremno-završni radovi.....2-8%	
	Demontažni radovi 8-12%	
	Legalizacija .....2-3% cijene izgradnje dalekovoda	
	Računato je da troškovi rješavanja imovinsko-pravnih odnosa i odštete iznose približno 1% cijene izgradnje dalekovoda	
4.	**Izgradnja novog dvostrukog dalekovoda 110 kV na trasi postojećeg dalekvoda istog ili nižeg naponskog nivoa**	**Jedinična cijena (KM/km)**
	Uključeno je:	
	Izrada projektne dokumentacije	
	Rješavanje imovinsko-pravnih odnosa zbog povećane površine stubnih mjesta	
	Legalizacija	
	Kompletni radovi na izgradnji koji uključuju:	
	- Demontažu postojećeg dalekovoda i obijanje starih temelja	
	- Izgradnju novog dalekovoda	
	-Rješavanje imovinsko-pravnih odnosa zbog povećane površine stubnih mjesta	
	Tip 1	205.000,00 KM
	Tip 2	230.000,00 KM
	Tip 3	260.000,00 KM
	Struktura troškova izgradnje po elementima dalekovoda (materijal+radovi):	
	Stubovi 55-65%	
	Provodnici 15-25%	
	OPGW 5-6%	
	Ovjesna oprema.....3-6%	
	Izolatori 4-6%	
	Pripremno-završni radovi.....1-5%	
	Demontažni radovi 6-7%	
	Legalizacija .....2-3% cijene izgradnje dalekovoda	
	Računato je da troškovi rješavanja imovinsko-pravnih odnosa i odštete iznose približno 1% cijene izgradnje dalekovoda	

5.	**Rekonstrukcija dalekovoda 110 kV na čelično-rešetkastim stubovima sa povećanjem strujne opteretivnosti dalekvoda**	**Jedinična cijena (KM/km)**
	Uključeno je:	
	Izrada projektne dokumentacije	
	Legalizacija	
	Kompletni radovi na rekonstrukciji koji uključuju:	
	- Radove na povećanju visine postojećih stubova za 3-4 m	
	-Ojačanje postojeće konstrukcije i temelja	
	- Antikorozivnu zaštitu stubova	
	-Zamjenu postojećih provodnika kompozitnim provodnicima 150/25 mm^2	
	- Ugradnju OPGW	
	- Zamjenu ovjesne, spojne opreme i izolatora	
	- Sanaciju uzemljivača dalekovodnih stubova	
	Tip 1	110.000,00 KM
	Tip 2	125.000,00 KM
	Tip 3	135.000,00 KM
	Struktura troškova izgradnje po elementima dalekovoda (materijal+radovi):	
	Stubovi 55-65%	
	Provodnici 17-22%	
	OPGW 8-10%	
	Ovjesna oprema.....3-4%	
	Izolatori 3-4%	
	Pripremno-završni radovi.....2%	
	Demontažni radovi 12-14%	
	Legalizacija .....2-3% cijene rekonstrukcije dalekovoda	
6.	**Sanacija jednostrukog dalekovoda 110 kV na čelično-rešetkastim stubovima**	**Jedinična cijena (KM/km)**
	Uključeno je:	
	Izrada projektne dokumentacije	
	Kompletni radovi na sanaciji koji uključuju:	
	-Zamjenu oštećenih dijelova postojeće konstrukcije	
	-Zamjenu kompletnih stubova gdje je to neophodno (oko 10%)	
	- Antikorozivnu zaštitu stubova	
	-Sanaciju oštećenih temelja stuba	
	-Zamjenu postojećih provodnika provodnicima istog tipa	
	- Ugradnju OPGW	
	- Zamjenu ovjesne, spojne opreme i izolatora	
	- Sanaciju uzemljivača dalekovodnih stubova	
	Tip 1	61.000,00 KM
	Tip 2	66.000,00 KM
	Tip 3	75.000,00 KM
	Struktura troškova izgradnje po elementima dalekovoda (materijal+radovi):	
	Stubovi 30-40%	
	Provodnici 25-30%	
	OPGW 17-20%	
	Ovjesna oprema.....6-8%	
	Izolatori 6-8%	
	Pripremno-završni radovi.....3%	
	Demontažni radovi 1-2%	
	(demontaža starih provodnika uključena u cijenu montaže novih)	

7.	**Sanacija jednostrukog dalekovoda 110 kV na betonskim stubovima**	**Jedinična cijena (KM/km)**
	Uključeno je:	
	Izrada projektne dokumentacije	
	Kompletni radovi na izgradnji koji uključuju:	
	-Zamjenu kompletnih stubova gdje je to neophodno (oko 10%)	
	- Sanaciju stubova reparaturnim malterom	
	-Sanaciju oštećenih temelja stuba	
	-Zamjenu postojećih provodnika provodnicima istog tipa	
	- Ugradnju OPGW	
	- Zamjenu ovjesne, spojne opreme i izolatora	
	- Sanaciju uzemljivača dalekovodnih stubova	
	Tip 1	71.000,00 KM
	Tip 2	76.000,00 KM
	Tip 3	85.000,00 KM
	Struktura troškova izgradnje po elementima dalekovoda (materijal+radovi):	
	Stubovi 40-50%	
	Provodnici 25-30%	
	OPGW 17-20%	
	Ovjesna oprema.....6-8%	
	Izolatori 6-8%	
	Pripremno-završni radovi.....3%	
	Demontažni radovi 1-2%	
	(demontaža starih provodnika uključena u cijenu montaže novih)	
8.	**Zamjena provodnika provodnicima istog tipa, zamjena ovjesne i spojne opreme i ugradnja OPGW**	**Jedinična cijena (KM/km)**
	Uključeno je:	
	Izrada elaborata	
	Kompletni radovi na izgradnji koji uključuju:	
	-Zamjenu postojećih provodnika provodnicima istog tipa	
	- Ugradnju OPGW	
	- Zamjenu ovjesne, spojne opreme i izolatora	
	Tip 1	38.000,00 KM
	Tip 2	41.000,00 KM
	Tip 3	44.000,00 KM
	Struktura troškova izgradnje po elementima dalekovoda (materijal+radovi):	
	Provodnici 40-46%	
	OPGW 28-31%	
	Ovjesna oprema.....9-14%	
	Izolatori 9-14%	
	Pripremno-završni radovi.....2-3%	
	Demontažni radovi - uključeni u cijenu montaže	

9.	**Montaža OPGW**	**Jedinična cijena (KM/km)**
	Uključeno je:	
	Izrada elaborata	
	Kompletni radovi na izgradnji koji uključuju:	
	- Ugradnju OPGW sa demontažom postojećeg zaštitnog užeta	
	- Funkcionalna ispitivanja	
	Tip 1	19.000,00 KM
	Tip 2	19.000,00 KM
	Tip 3	19.000,00 KM
	Struktura troškova izgradnje po elementima dalekovoda (materijal+radovi):	
	Materijal 57%	
	Radovi 46%	
	Demontažni radovi - uključeni u cijenu montaže	

Tip 1 - dalekovod na uobičajenom ravnom ili blago brdovitom terenu, trasa pristupačna

Tip 2 - dionica na brdovitom ili planinskom terenu, trasa teško pristupačna

Tip 3 - dionica u urbanoj zoni ili priključni vodovi za nove trafostanice

6.2. Procjena troškova izgradnje/rekonstrukcije DV 110 kV

DV 110 kV ----------(Ime dalekovoda)		(%/100)	UKUPNO	KM: Rad i mat.	
1.	Projektovanje i legalizacija				
2.	Oprema i materijal potreban za izgradnju/rekonstrukciju/sanaciju				
3.	Elektromontažni radovi				
4.	Rješavanje imovinsko-pravnih odnosa i odštete	0,1			

Usluge projektovanja, otkup zemljišta i legalizacija

Broj	Oprema	Jedinica mjere	količina	Cijena KM	UKUPNO (KM)
1.	**Projektovanje**				**0,00**
	Projektovanje novog dalekovoda	km		4.000,00	0,00
	Projektovanje rekonstrukcije postojećeg dalekovoda na ČRS uz izbor optimalnog rješenja	km		5.500,00	0,00
	Projektovanje rekonstrukcije postojećeg dalekovoda na betonskim uz izbor optimalnog rješenja	km		4.500,00	0,00
2.	**Revizija projekta**				**0,00**
	Revizija projektne dokumentacije (0,3 % cijene izgradnje)	km		400,00	0,00
3.	**Izrada UT uslova i pribavljanje potrebnih saglasnosti**				**0,00**
	Izrada UT-dokumentacije (sa pribavljanjem potrebnih saglasnosti) - 1% cijene izgradnje	km		1.500,00	0,00
	Tehnički pregled 0,7 % cijene izgradnje	km		1.050,00	
	Građevinska dozvola 0,3 % cijene izgradnje	km		450,00	
4.	**Takse i dozvole**				**0,00**
	Otkup poljoprivrednog zemljišta (zemljište + taksa)	m^2		15,00	
	UKUPNO Projektovanje, dozvole i saglasnosti:			**KM:**	**0,00**

Lista opreme i materijala za izgradnju/rekonstrukciju/sanaciju:

Broj	Oprema	Jedinica mjere	količina	Cijena KM	UKUPNO (KM)
1.	**Toplcinčana čelična konstrukcija dalekvodnih stubova sa vijcima**	**kg**		**4,10**	**0,00**
2.	**Provodici**				**0,00**
	Provodici AlFe 490/65 mm^2	kg		7,00	0,00
	Provodici AlFe 360/57, 240/40 ili 150/25 mm^2	kg		6,50	0,00
	Provodici BTAL/ACS 150/25 mm^2	kg		16,00	0,00
3.	**Zaštitna užad**				**0,00**
	Zaštitno uže Fe III 95, 70 ili 50 mm^2	kg		3,60	0,00
	OPGW AA/ACS xx/xx mm^2 24 SMF za DV 110 kV	m		6,85	0,00
4.	**Izolatori**				**0,00**
	Kompozitni štapni izolator 123 kV	kom		180,00	0,00
	Kompozitni štapni izolator 245 kV (sa varničarem)	kom		400,00	0,00
	Stakleni kapasti izolator U160BS	kom		70,00	0,00
	Stakleni kapasti izolator U160PS	kom		70,00	0,00
5.	**Ovjesna i spojna oprema za provodnike**				**0,00**
	JN lanac, 120 kN, sa varničarima, za provodnike AlFe 240/40 mm^2	kom		150,00	0,00
	DN lanac, 120 kN, sa varničarima, za provodnike AlFe 240/40 mm^2	kom		280,00	0,00
	JZ lanac, 120 kN, sa varničarima, za provodnike AlFe 240/40 mm^2	kom		200,00	0,00
	DZ lanac, 210 kN, sa varničarima, za provodnike AlFe 240/40 mm^2	kom		320,00	0,00
	JN lanac za kompozitne izolatore 120 kN, za provodnike AlFe 240/40 mm^2	kom		100,00	0,00
	DN lanac za kompozitne izolatore 120 kN, za provodnike AlFe 240/40 mm^2	kom		230,00	0,00
	JZ lanac za kompozitne izolatore 120 kN, za provodnike AlFe 240/40 mm^2	kom		135,00	0,00
	DZ lanac za kompozitne izolatore 210 kN, za provodnike AlFe 240/40 mm^2	kom		250,00	0,00
	Završna kompresiona spojnica za AlFe 490/65 mm^2	kom		105,00	0,00
	Završna kompresiona spojnica za AlFe 360/57 mm^2	kom		105,00	0,00
	Završna kompresiona spojnica za AlFe 240/40 mm^2	kom		60,00	0,00
	Završna kompresiona spojnica za AlFe 150/25 mm^2	kom		50,00	0,00
	Završna kompresiona spojnica za BTAL/ACS 150/25 mm^2	kom		60,00	0,00
	Nastavna kompresiona spojnica za AlFe 490/65 mm^2	kom		70,00	0,00
	Nastavna kompresiona spojnica za AlFe 360/57 mm^2	kom		60,00	0,00
	Nastavna kompresiona spojnica za AlFe 240/40 mm^2	kom		50,00	0,00

Broj	Oprema	Jedinica mjere	količina	Cijena KM	UKUPNO (KM)
	Nastavna kompresiona spojnica za AlFe 150/25 mm^2	kom		45,00	0,00
	Nastavna kompresiona spojnica za BTAL/ACS 150/25 mm^2	kom		50,00	0,00
	Nastavna kompresiona spojnica za AlFe 490/65 mm^2	kom		42,00	0,00
	Kompresiona spojnica za popravku užeta AlFe 360/57 mm^2	kom		36,00	0,00
	Kompresiona spojnica za popravku užeta AlFe 240/40 mm^2	kom		30,00	0,00
	Kompresiona spojnica za popravku užeta AlFe 150/25 mm^2	kom		27,00	0,00
	Kompresiona spojnica za popravku užeta BTAL/ACS 150/25 mm^2	kom		30,00	0,00
	Prigušivač vibracija za provodnike AlFe 240/40 mm^2	kom		60,00	0,00
	Zastavica 70 mm, 120 kN	kom		20,00	0,00
	Zastavica 90 mm, 210 kN	kom		20,00	0,00
	Uteg 25 kg sa nosačem	kom		150,00	0,00
	Tablica za upozorenje i numeraciju stubova	kom		15,00	0,00
6.	**Oprema za OPGW i zaštitnu užad**				**0,00**
	Zatezni set za zaštitno uže Fe III 50 mm^2 ili Fe III 70 mm^2	kom		150,00	0,00
	Nosni set za zaštitno uže Fe III 50 mm^2 ili Fe III 70 mm^2	kom		75,00	0,00
	Zatezni set za OPGW	kom		250,00	0,00
	Nosni set za OPGW	kom		100,00	0,00
	Priključne stezaljke i stezaljke za spustove	kom		20,00	0,00
	Prigušivači vibracija	kom		45,00	0,00
	Spojne kutije za OPGW	kom		1.500,00	0,00
	"G" nosači	kom		100,00	0,00
7.	**Uzemljivači dalekovodnih stubova**				**0,00**
	Okruglo pocinčano željezo Æ 10 mm	kg		3,60	0,00
	Stezaljka za uzemljenje	kom		15,00	0,00
8.	**Oprema za signalizaciju (u koridorima poletno-sletnih staza aerodroma)**				**0,00**
	Kugla za signalizaciju (za montažu na zaštitno uže)	kom			0,00
	Set za svjetlosnu signalizaciju na vrhu stuba sa napajanjem	kom			0,00
	UKUPNO OPREMA:			**KM:**	**0,00**

Radovi na izgradnji/rekonstrukciji/sanaciji dalekovoda:

Broj	Oprema	Jedinica mjere	količina	Cijena KM	UKUPNO (KM)
1.	**Stubovi**				**0,00**
	Mašinski skop za temelje u zemljištu II, III i IV kategorije	m^3		25,00	0,00
	Ručni iskop za temelje u zemljištu V i VI kategorije sa miniranjem	m^3		80,00	0,00
	Betonirenje temelja	m^3		320,00	0,00
	Zatrpavanje temelja u slojevima uz propisno nabijanje	m^3		15,00	0,00
	Fino planiranje temelja sa izradom odvodnih kanala	m^3		12,00	0,00
	Armirački radovi	kg		3,00	0,00
	Montaža uzemljivača dalekvodnog stuba	kg		1,00	0,00
	Montaža čelično - rešetkaste konstrukcije stubova	kg		1,10	0,00
	Demontaža rešetkaste konstrukcije stubova	kg		0,90	0,00
	Demontaža - rušenje betonskog stuba	m^3		200,00	0,00
	Sanacija temelja i ankernih dijelova dalekovodnog stuba	kom		1.700,00	0,00
	Sanacija vrata temelja dalekovodnog stuba	kom		590,00	0,00
	Obijanje temelja dalekvodnog stuba do dubine 0.5 m	kom		100,00	0,00
	Sanacija glave betonskog stuba (ugradnja proteza na betonske stubove)	kg		2,60	0,00
	Sanacija betonskih stubova reparaturnim malterom	m^2		200,00	0,00
	Sanacija uzemljivača stuba (sa iskopom)	set		700,00	0,00
	Antikorozivna zaštita stubova	t		1.000,00	0,00

Broj	Oprema	Jedinica mjere	količina	Cijena KM	UKUPNO (KM)
2.	**Provodici**				**0,00**
	Elektromontaža 3 provodnika AlFe 360/57 mm^2	km		6.500,00	0,00
	Elektromontaža 3 provodnika AlFe 240/40 mm^2	km		5.500,00	0,00
	Elektromontaža 3 provodnika AlFe 150/25 mm^2	km		4.500,00	0,00
	Elektromontaža 3 provodnika AlFe 240/40 mm^2 + 1xFe 50 mm^2	km		6.700,00	0,00
	Elektromontaža 3 provodnika AlFe 150/25 mm^2 + 1xFe 50 mm^2	km		5.600,00	0,00
	Elektromontaža 6 provodnika AlFe 240/40 mm^2+1xAlFe 95/55 mm^2	km		10.500,00	0,00
	Elektromontaža 3 provodnika BTAL/ACS 150/25 mm^2	km		5.500,00	0,00
	Demontaža 3 provodnika AlFe 240/40 mm^2 + 1xFe 50 mm^2	km		4.600,00	0,00
	Demontaža 3 provodnika AlFe 150/25 mm^2 + 1xFe 50 mm^2	km		3.950,00	0,00
	Demontaža 6 provodnika AlFe 240/40 mm^2+1xAlFe 95/55 mm^2	km		7.350,00	0,00
	Demontaža 3 provodnika, ovjesne spojne opreme i izolatora	km		3.950,00	0,00
	Popravka jednog provodnika (ugranja nastavnih ili spojnica za popravku)	raspon		2.000,00	0,00
3.	**Zaštitna užad**				**0,00**
	Elektromontaža jednog zaštitnog užeta Fe III 50-70 mm^2	km		2.200,00	0,00
	Elektromontaža OPGW	km		3.600,00	0,00
	Demontaža zaštotnog užeta	km		1.600,00	0,00
	Popravka zaštitnog užeta (ugranja nastavnih ili spojnica za popravku)	raspon		600,00	0,00
4.	**Izolatori**				**0,00**
	Ugradnja kompozitnog štapnog izolatora 123 kV	kom		5,00	0,00
	Ugradnja staklenog kapastog izolatora	kom		5,00	0,00
5.	**Ovjesna i spojna oprema za provodnike**				**0,00**
	Ugradnja JN lanca (bez izolatora)	kom		80,00	0,00
	Ugradnja DN lanca (bez izolatora)	kom		120,00	0,00
	Ugradnja JZ lanca (bez izolatora)	kom		80,00	0,00
	Ugradnja DZ lanca (bez izolatora)	kom		120,00	0,00
	Ugradnja prigušivača vibracija	kom		15,00	0,00
6.	**Oprema za OPGW i zaštitnu užad**				**0,00**
	Ugradnja zateznog seta	kom		300,00	0,00
	Ugradnja nosnog seta	kom		100,00	0,00
	Ugradnja "G" nosača	kom		30,00	0,00
	Ugradnja prigušivača vibracija	kom		15,00	0,00
	Instalacija spojne kutije za spoj OPGW-OPGW (24 vlakna)	kom		900,00	0,00
	Instalacija spojne kutije za spoj OPGW-OPGW (48 vlakana)	kom		1.500,00	0,00
	Instalacija spojne kutije za spoj OPGW-POK (24 vlakna)	kom		800,00	0,00
	Instalacija spojne kutije za spoj OPGW-POK (48 vlakana)	kom		1.200,00	0,00
	Funkcionalno ispitivanje OPGW ODF-ODF	set		5.000,00	0,00
7.	**Mjerenja**				**0,00**
	Mjerenje otpora uzemljenja dalekovodnog stuba	kom		120,00	0,00
8.	**Oprema za signalizaciju (u koridorima poletno-sletnih staza aerodroma)**				**0,00**
	Ugradnja kugla za signalizaciju	kom			0,00
	Ugradnja seta za svjetlosnu signalizaciju na vrhu stunba sa napajanjem	kom			0,00
9.	**Pripremni i završni radovi**				**0,00**
	Pripremno-završni radovi (organizacija gradilišta)	km		1.250,00	0,00
	Sanacija pristupnih puteva (postojeći dalekovod)	km		750,00	0,00
	Izgradnja pristupnih puteva (novi dalekovod, pristupačna trasa)	km		1.250,00	0,00
	Izgradnja pristupnih puteva (novi dalekovod, teško pristupačna trasa)	km		10.000,00	0,00
	Prokres trase dalekovoda sa pravljenjem šumskog reda	ha		2.000,00	0,00
	UKUPNO OPREMA:			**KM:**	**0,00**

6.3. Procjena troškova izgradnje/rekonstrukcije TS

TS 400/x kV, 220/x kV ili 110/x kV ----------(Ime trafostanice)		(%/100)	UKUPNO	KM:
			KM:	
1.	Lista opreme i materijala potrebne za rekonstrukciju			
2.	Projektovanje 5 %	0,05		
3.	Elektromontažni radovi 15 %	0,15		
4.	Zemljište i legalizacija 10 %	0,1		

Lista opreme i materijala za rekonstrukciju:

Broj	Oprema	Jedinica mjere	količina	Cijena KM	UKUPNO KM
1.	**Energetski transformator**	**kom**			**0,00**
	Energetski transformator 400/220/x kV, 400 MVA	kom		5.218.919,00	0,00
	Energetski transformator 400/110/x kV, 300 MVA	kom		4.697.027,00	0,00
	Energetski transformator 220/110/x kV, 150 MVA	kom		3.147.008,00	0,00
	Energetski transformator 110/x kV, 40 MVA	kom		1.000.000,00	0,00
	Energetski transformator 110/x kV, 31,5 MVA	kom		900.000,00	0,00
	Energetski transformator 110/x kV, 20 MVA	kom		800.000,00	0,00
2.	**Prekidač snage 123 kV**				**0,00**
	Prekidač snage SF 6, 400 kV	kom		215.141,00	0,00
	Prekidač snage SF 6, 220 kV	kom		123.217,00	0,00
	Prekidač snage SF 6, 123 kV-jednopolni	kom		60.630,73	0,00
	Prekidač snage SF 6, 123 kV-tropolni	kom		41.072,43	0,00
3.	**Rastavljači**				**0,00**
	Sabirnički rastavljač 400 kV	kom		45.453,00	0,00
	Linijski rastavljač 400 kV	kom		59.121,00	0,00
	Sabirnički rastavljač 220 kV	kom		19.754,00	0,00
	Linijski rastavljač 220 kV	kom		24.996,00	0,00
	Sabirnički rastavljač 123 kV	kom		12.712,90	0,00
	Linijski rastavljač 123 kV	kom		16.624,56	0,00
4.	**Mjerni transformatori 123 kV**				**0,00**
	CT 420 kV - 2 x 800 /1/1/1/1/1 A/A	kom		31.293,33	0,00
	CVT 420 kV induktivni	kom		29.356,40	0,00
	CVT 420 kV kapacitivni	kom		18.580,00	0,00
	CT 245 kV - 2 x 600 /1/1/1/1/1 A/A	kom		19.558,33	0,00
	CVT 245 kV induktivni	kom		19.304,31	0,00
	CVT 245 kV kap.	kom		13.691,00	0,00
	CT 123 kV - 2 x 300 /1/1/1/1 A/A	kom		11.734,98	0,00
	CT 123 kV - 2 x 150 /1/1/1/1 A/A	kom		11.734,98	0,00
	CVT 123 kV induktivni	kom		11.734,98	0,00
	CVT 123 kV kapacitivni	kom		11.734,98	0,00
5.	**Odvodnici prenapona**				**0,00**
	Odvodnik prenapona 400 kV	kom		11.725,00	0,00
	Odvodnik prenapona 220 kV	kom		5.875,00	0,00
	Odvodnik prenapona 110 kV	kom		2.933,75	0,00
	Odvodnik prenapona 35 kV	kom		488,96	0,00
	Odvodnik prenapona 20 kV	kom		293,37	0,00
	Odvodnik prenapona 10 kV	kom		195,58	0,00
6.	**Potporni izolatori 110 kV**				**0,00**
	Potporni izolatori 400 kV	kom		1.841,67	0,00
	Potporni izolatori 220 kV	kom		1.275,00	0,00
	Potporni izolatori 110 kV	kom		850,00	0,00
	Potporni izolatori 35 kV	kom		49,58	0,00
	Potporni izolatori 20 kV	kom		42,50	0,00
	Potporni izolatori 10 kV	kom		42,50	0,00

Broj	Oprema	Jedinica mjere	količina	Cijena KM	UKUPNO KM
7.	**Ormari zaštite i upravljanja i ormari mjerenje**				**0,00**
	Ormari zaštite i upravljanja za TR 400/x kV			127.129,00	0,00
	Ormari zaštite i upravljanja za TR 245/x kV			127.129,00	0,00
	Ormari zaštite i upravljanja za TR 110/x kV			57.696,99	0,00
	Ormar zaštite i upravljanja za DV 400 kV			127.129,00	0,00
	Ormar zaštite i upravljanja za DV 220 kV			127.129,00	0,00
	Ormar zaštite i upravljanja za DV 110 kV			55.741,16	0,00
	Ormar obračunskog mjerenja (4 mjerna mjesta)			40.000,00	0,00
	Ormar obračunskog mjerenja (2 mjerna mjesta)			25.000,00	0,00
8.	**Scada sistem (2 DV polja, 2 TR polja i 20 SN ćelija)**				**0,00**
	Stanični SCADA sistem upravljanja i nadzora			39.116,60	0,00
	Funkcija gateway			29.337,45	0,00
	Komunikaciona oprema na staničnom nivou (ruteri, svičevi peč paneli)			29.337,45	0,00
	Programiranje, ugradnja, testiranje, sat tačnog mjerenja i ostali sitni mat.			48.895,75	0,00
9.	**Telekomunikaciona oprema**				**0,00**
	Telekomunikaciona oprema (SDH, PDH, pomoćno napajanje, razdjelnici, ostali pomoćni materijal)			56.000,00	0,00
	SDH terminalna oprema			50.000,00	0,00
	PDH terminalna oprema			27.000,00	0,00
	Oprema za napajanje TK opreme			10.000,00	0,00
	Telefonska centrala			80.000,00	0,00
	Mrežna oprema (router, switch)			15.000,00	0,00
	Nadzorni sistem za optiku (hardware and software)			700.000,00	0,00
	Video nadzor na nivou stanice			50.000,00	0,00
10.	**Srednjenaponsko postrojenje 36 kV i 21 kV**				**0,00**
	38 kV odvodna ćelija sa zaštitnim terminalom	kom		58.674,90	0,00
	38 kV trafo ćelija sa zaštitnim terminalom	kom		60.630,73	0,00
	38 kV mjerna ćelija	kom		33.249,11	0,00
	24 kV odvodna ćelija sa zaštitnim terminalom	kom		37.160,77	0,00
	24 kV trafo ćelija sa zaštitnim terminalom	kom		38.138,69	0,00
	24 kV mjerna ćelija sa zaštitnim terminalom	kom		14.001,96	0,00
	24 kV ćelija za poduž. sekcionisanje sa zaštitnim terminalom (prekidač+prekidač) (2 celije)	kom		43.028,26	0,00
	24 kV spojna + busriser ćelija sa zaštitnim terminalom (2 ćelije)	kom		53.785,33	0,00
	24 kV ćelija za priključenje kućnog trafoa	kom		25.425,79	0,00
	Trafo boks sa kućnim transformatorom (suhi) 100 KVA, 2x10,5 kV/0,4 kV	kom		25.621,37	0,00
11.	**Bezprekidno napajanje 0,4 kV AC i 220 V DC**				**0,00**
	Baterija	kom		19.558,30	0,00
	Ispravljač i Invertor	kom		26.403,71	0,00
	Ormar za AC/DC napajanje, 2 kom=set	kom		16.233,39	0,00
12.	**Komandno signalni kablovi**				**0,00**
	NyCy 4x1.5 mm	m		1,85	0,00
	NyCy 8x1.5 mm	m		3,13	0,00
	NyCy 12x1.5 mm	m		4,16	0,00
	NyCy 24x1,5 mm	m		8,00	0,00
	NyCy 30x1.5 mm	m		9,60	0,00
	NyCy 4x2.5 mm	m		2,83	0,00
	NyCy 4x4 mm	m		3,89	0,00
	NyCy 2x6 mm	m		3,73	0,00
	NyCy 4x6 mm	m		5,57	0,00

Broj	Oprema	Jedinica mjere	količina	Cijena KM	UKUPNO KM
13.	**Energetski SN kablovi i kablovske završnice**				**0,00**
	XHP 48 24kV/Cu 1x300	m		45,00	0
	XLPE- 20kV/Cu 1x95	m		25,00	0
	Kablovske zavrsnice za vanjsku montazu za XHP 48 24kV/Cu 1x300	kom		90,00	0
	Kablovske zavrsnice za unutrasnju montazu za XHP 48 24kV/Cu 1x300	kom		60,00	0
	Kablovske zavrsnice za unutrasnju montazu za XLPE- 20kV/Cu 1x95	kom		60,00	0
14.	**Spojna oprema (TS sa cijevnim sabirnicama)**				**0,00**
	"T" stezaljka za spoj AlČe užeta 240/40 mm2 na cijev fi 100/88 mm	kom		90,65	0,00
	Ravna stez. za spoj AlČe užeta 240/40 mm2 na ploču (4fi a 50)	kom		46,33	0,00
	90 stez. za spoj AlČe užeta 240/40 mm2 na ploču 50x50mm	kom		81,75	0,00
	Ravna stez. za spoj AlČe užeta 240/40 mm2 na ploču r45	kom		80,58	0,00
	"T" stezaljka za spoj uže-uže AlČe 240/40 mm2	kom		60,44	0,00
	Ravna elastična stez. za spoj cijevi fi 70/60 mm na ploču 100x100 sa rupama na rastojanju 50mm	kom		648,67	0,00
	Ravna FIKSNA stez. za spoj cijevi fi 70/60 mm na ploču 100x100 sa rupama na rastojanju 50mm	kom		141,02	0,00
	Stez. za spoj AlČe užeta 240/40 mm na odvodnik prenapona	kom		237,71	0,00
	Ravna FIKSNA stez. za spoj cijevi fi 70/60 mm na AlČe uže 240/40 mm2	kom		84,79	0,00
	45 stez. Za spoj AlČe užeta 240/40 mm na bolcn fi 30	kom		58,42	0,00
	Ravna stez za spoj AlČe užeta 240/40 mm2 na kraj cijevi fi 100/88 mm	kom		102,74	0,00
	Dilataciona stez. za spoj cijevi fi 100/88 mm na potporni izolator	kom		648,67	0,00
	Fiksna stez. za spoj cijevi fi 100/88 mm na potporni izolator	kom		163,17	0,00
	Kapa za zatvaranje cijevi fi 100/88 mm sa prstenom za oblikovanje potencijala	kom		181,89	0,00
15.	**Uzemljenje**				**0,00**
	Cu uže za 50 mm^2	kg			
	Cu uže za 70 mm^2	kg			
	H klema 50 mm^2	kom			
	H klema 70 mm^2	kom			
	Mesingana klema sa jednim vijkom za 2xCu 50mm^2	kom			
	Mesingana klema sa jednim vijkom za 2xCu 70mm^2	kom			
	Kompresiona klema za CU 50 mm2 fi rupe = mm	kom			
	Kompresiona klema za CU 50 mm2 fi rupe = mm	kom			
16.	**Čelična konstrukcija**	**kg**			**0,00**
	Varena i toplocinčana čelična konstrukcija sa vijčanom robom	kg			
	Čelično rešetkasta toplocinčana konstrukcija sa vijčanom robom	kg			
17.	**Građevinski radovi**				**0,00**
	Komandno pogonska zgrada sa komplet instalacijama: voda, kanalizacija, elektro jake i slabe struje.	set		200.000,00	
	Temelji aparata i transformatora, portala, transporne staze, ograda, drenaža terena, planiranje terena itd.	set		250.000,00	
	UKUPNO			KM	**0,00**

6.4. Procjena troškova polja i pojedinačnih elemenata u TS

Red. br.	DALEKOVODNA POLJA	110 kV (KM)	220 kV-2 sistema sabirnica (KM)	400 kV-2 sistema sabirnica (KM)
1.	Prekidač tropolni	60.631,00	123.217,00	215.141,00
2.	Sabirnički rastavljač tropolni	12.713,00	19.754,00	45.453,00
3.	Izlazni rastavljač tropolni	16.625,00	24.996,00	59.121,00
4.	Strujni transformator	35.205,00	58.675,00	93.880,00
5.	Naponski transformator	11.735,00	13.691,00	18.580,00
6.	Ormar zaštite i upravljanja	55.741,00	127.129,00	127.129,00
7.	Elektromontažni radovi (sa pripadajućim djelom sabirnica, spojne opreme i kablova)	90.000,00	197.539,00	293.375,00
8.	Građevinski radovi (sa pripadajućim djelom sabirnica)	80.000,00	195.583,00	293.375,00
9.	Izrada projektne dokumentacije	18.133,00	38.029,00	57.303,00
	UKUPNO	**380.783,00**	**798.612,00**	**1.203.378,00**

Red. br.	SPOJNO POLJE	220 kV (KM)	400 kV (KM)
1.	Prekidač tropolni	123.217,00	215.141,00
2.	Sabirnički rastavljači tropolni	19.754,00	45.453,00
3.	Ormar zaštite i upravljanja	127.129,00	127.129,00
4.	Elektromontažni radovi (sa pripadajućim djelom sab.)	100.000,00	200.000,00
5.	Građevinski radovi (sa pripadajućim djelom sabirnica)	100.000,00	200.000,00
6.	Izrada projektne dokumentacije	23.505,00	39.386,00
	UKUPNO	**493.605,00**	**827.109,00**

Red. br.	MJERNO POLJE	110 kV (KM)	220 kV (KM)	400 kV (KM)
1.	Naponski transformator	35.205,00	41.073,00	55.740,00
2.	Elektromontažni radovi (sa pripadajućim djelom sab.)	14.000,00	20.000,00	30.000,00
3.	Građevinski radovi (sa pripadajućim djelom sabirnica)	12.000,00	20.000,00	30.000,00
4.	Izrada projektne dokumentacije	3.060,00	4.054,00	5.787,00
	UKUPNO	**64.265,00**	**85.127,00**	**121.527,00**

Red. br.	TRANSFORMATORSKA POLJA	110/x kV (KM)	220 kV-2 sistema sabirnica (KM)	400 kV-2 sistema sabirnica (KM)
1.	Prekidač tropolni	60.631,00	123.217,00	215.141,00
2.	Sabirnički rastavljač	12.713,00	19.754,00	45.453,00
3.	Strujni transformator	35.205,00	58.675,00	93.880,00
4.	Ormar zaštite i upravljanja	57.697,00	127.129,00	127.129,00
5.	Odvodnik prenapona	11.736,00	23.500,00	46.900,00
6.	Elektromontažni radovi (sa pripadajućim djelom sabirnica, spojne opreme i kablova)	90.000,00	134.000,00	134.000,00
7.	Građevinski radovi (sa pripadajućim djelom sabirnica)	80.000,00	200.000,00	300.000,00
8.	Izrada projektne dokumentacije	17.399,00	34.314,00	48.125,00
	UKUPNO	**365.381,00**	**720.589,00**	**1.010.000,00**

Red. br.	ENERGETSKI TRANSFORMATORI	Cijena (KM)	Građevinski radovi (temelji, uljna jama) Cijena (KM)	Ukupno (KM)
1.	400/220 kV, 400 MVA	5.218.919,00	104.378,38	5.323.297,38
2.	400/110 kV, 300 MVA	4.697.027,00	93.940,54	4.790.967,54
3.	220/110/x kV, 150 MVA	3.147.008,00	62.940,16	3.209.948,16
1.	110/x kV, 40 MVA	1.000.000,00	30.000,00	1.030.000,00
2.	110/x kV, 31,5 MVA	900.000,00	27.000,00	927.000,00
3.	110/x kV, 20 MVA	800.000,00	24.000,00	824.000,00

6.5. Procjena troškova za srednjenaponske ćelije

Red. br.	Srednjenaponske ćelije	10 (20) kV (KM)	20 kV (KM)	35 kV (KM)
1.	**Odvodna ćelija sa zaštitnim terminalom**	**37.160,77**	**37.160,77**	**58.674,90**
	Projektovanje, montaža, ispitivanje	1.858,04	1.858,04	2.933,75
	Ukupno	**39.018,81**	**39.018,81**	**61.608,65**
2.	**Trafo ćelija sa zaštitnim terminalom**	**38.138,69**	**38.138,69**	**60.630,73**
	Projektovanje, montaža, ispitivanje	1.906,93	1.906,93	3.031,54
	Ukupno	**40.045,62**	**40.045,62**	**63.662,27**
3.	**Mjerna ćelija sa zaštitnim terminalom**	**14.001,96**	**14.001,96**	**33.249,11**
	Projektovanje, montaža, ispitivanje	700,10	700,10	1.662,46
	Ukupno	**14.702,06**	**14.702,06**	**34.911,57**
4.	**Mjerna ćelija bez zaštitnog terminala**			
	Projektovanje, montaža, ispitivanje			
	Ukupno			
5.	**Ćelija za podužno sekcionisanje sa zaštitnim terminalom (Buscoupler cubicle + busriser cubicle) - 2 kom:**	**43.028,26**	**43.028,26**	
	Projektovanje, montaža, ispitivanje	2.151,41	2.151,41	
	Ukupno	**45.179,67**	**45.179,67**	
6.	**Ćelija za podužno sekcionisanje sa zaštitnim terminalom (Bus section cubicle + Bus section cubicle)-2 kom**	**53.785,33**	**53.785,33**	
	Projektovanje, montaža, ispitivanje	2.689,27	2.689,27	
	Ukupno	**56.474,60**	**56.474,60**	
7.	**Ćelija za priključak kućnog trafoa**	**25.425,79**	**25.425,79**	
	Projektovanje, montaža, ispitivanje	1.271,29	1.271,29	
	Ukupno	**26.697,08**	**26.697,08**	
8.	**Boks sa kućnim trafoom 100 kVA**	**25.621,37**	**25.621,37**	
	Projektovanje, montaža, ispitivanje	1.281,07	1.281,07	
	Ukupno	**26.902,44**	**26.902,44**	

PRILOG 7

7.1. Zamjena energetskih transformatora

7.2. Proširenja TS – izgradnja novih polja

7.3. Rekonstrukcija VN i SN postrojenja u TS

7.4. Rekonstrukcija DV

7.1. Zamjena energetskih transformatora

Red. br.	Naziv TS	Oznaka transf.	Nazivni napon (kV/kV/kV)	Nazivna snaga transf. (MVA/MVA/ MVA)	Nazivna snaga primara	Status (pogon, rezerva, kvar)	Godina puštanja u pogon	Starost u 2017.	Starost u 2027.	Opterećenje (MW)		Plan 2018.-2027.		Napomena
										Prognoz. u 2027.				
										MW	MVA	MVA	godina	
1	Banovići	T1	110/36,75/6,3	31,5/21/21	31,5	pogon	1983	34	44	19,73	20,77			
		T2	110/36,75/6,3	31,5/21/21	31,5	pogon	1983	34	44					
2	Banja Luka 1	T1	110/2x10,5/36,75	40/36/27	40	pogon	1978	39	49	26,15	27,53	**40**	**2027.**	
		T2	110/2x10,5/36,75	40/36/27	40	pogon	1979	38	48					
3	Banja Luka 2	T1	110/10,5/10,5	31,5/31,5/10.5	31,5	pogon	2005	12	22	38,31	40,33	**40**	**2018.**	Nabavka trafoa za TS B.Luka 2 će se realizovati kroz investiciju za TS B.Luka 3.
		T2	110/10,5/10,5	31,5/31,5/10,5	31,5	pogon	1998	19	29					
4	Banja Luka 3	T1	110/21/10,5	40/26,6/26,6	40	pogon	1976	41	51	39,62	41,71	**40**	**2026.**	
		T2	110/21/10,5	40/40/27	40	pogon	2015	2	12					Ugrađen i u eksploataciji trafo koji je nabavljen za TS B.Luka 2.
5	Banja Luka 4	T1	110/21/10,5	20/20/13,4	20	pogon	1978	39	49	14,28	15,03	**20**	**2027.**	
		T2	110/21/10,5	20/20/6,67	20	rezerva	1978	39	49					
6	Banja Luka 5	T1	110/21/10,5	20/20/6,67	20	pogon	2001	16	26	12,43	13,08			Ugradnja T2 110/21/10,5 kV, 20 MVA. Izgradnja trafo polja u 2018. godini.
		T	35/20	4/4	4	pogon								
7	Banja Luka 6	T1	400/115/31.5	300/300/100	300	pogon	1979	38	48	7,50	7,89			
		T2	400/115/31,5	300/300/100	300	pogon	1979	38	48					
		T3	110/21(10,5)/10,5	20/20/6.7	20	pogon	2006	11	21					
		T4	110/21(10,5)/10,5	20/20/6,7	20	kvar	2006	11	21					U kvaru od decembra 2011. godine.
8	Banja Luka 7	T1	110/21/6,3	20/20/14	20	pogon	2008	9	19	10,56	11,12			
		T2	110/21/6,3	20/20/14	20	pogon	2008	9	19					
9	Banja Luka 8	T1	110/2x10,5/10,5	40/40/14	40	pogon	2007	10	20	13,29	13,99			
		T2	110/2x10,5/10,5	40/40/14	40	pogon	2007	10	20					
10	Bihać 1	T	220/115/10,5	150/150/50	150	pogon	2002	15	25	18,65	19,63			Prognoza potrošnje nije uzela u obzir proizvodnju HE Una Kostela (max 8 MW). Neodgovarajuća grupa spoja.
		T1	110/36,75/10,5	20/20/14	20	pogon	1981	36	46			**20**	**2021.**	
		T2	110/36,75/21(10,5)	20/14/20	20	pogon	2005	12	22					
		T3	35/10,5	4/4	4	rezerva	1968	49	59					

Red. br.	Naziv TS	Oznaka transf.	Nazivni napon (kV/kV/kV)	Nazivna snaga transf. (MVA/MVA/ MVA)	Nazivna snaga primara	Status (pogon, rezerva, kvar)	Godina puštanja u pogon	Starost u 2017.	Starost u 2027.	Opterećenje (MW)		Plan 2018.-2027.		Napomena
										Prognoz. u 2027.				
										MW	MVA	MVA	godina	
11	Bihać 2	T1	110/21/10,5	20/14/14	20	pogon	1975	42	52	14,47	15,23			U martu 2017. godine pušten u pogon novi transformator TR 2 110/21/10,5 kV, 20 MVA.
12	Bijeljina 1	T1	110/36,75/10,5	20/20/6,7	20	pogon	1999	18	28	37,12	39,07	**40**	**2018.**	Trafoi će biti ugrađeni u 2018. godini.
		T2	110/36,75/10,5	20/20/14,3	20	pogon	1983	34	44			**40**	**2018.**	
		T3	110/2x10,5/10,5	20/20/6,7	20	povr.pogon	1999	18	28					
13	Bijeljina 2	T1	110/2x10.5	12,5/12,5	12,5	pogon	1982	35	45	2,36	2,48			U 2014. godini ugrađen T2 (demontirani trafo).
		T2	110/10,5/10,5	20/20/6,7	12,5	pogon								
14	Bijeljina 3	T1	110/36,75/10,5	20/20/6,7	20	pogon	2000	17	27	33,49	35,25	**40**	**2020.**	Analiza opterećenja.
		T2	110/36,75/10,5	40/27/27	40	pogon	2003	14	24					
15	Bileća	T1	110/36,75/6	10/10/3	10	rezerva	1953	64	74	8,46	8,91	**20**		U maju 2017. pušten u pogon novi T1 110/10,5(20)/36,75 kV, 20 MVA u rekonstruisanoj TS 110/35/10 kV Bileća.
		T2	110/10,5/36,75	20/20/14	20	pogon	1979	38	48					
16	Bosanska Krupa	T1	110/10,5(21)/36,75	20/20/14	20	pogon	1977	40	50	10,74	11,31	**20**	**2026.**	
		T2	110/36,75/21(10,5)	20/14/20	20	pogon	2011	6	16					
17	Brod	T1	110/36,75(21)/10,5	20/20/6,7	20	pogon	1973	44	54	27,10	28,53	**40**	**2023.**	
		T2	110/6,3	16/16	16	pogon	1979	38	48					
		T3	110/6,3	31,5/31,5	31,5	pogon	1987	30	40					
		T	110/10,5/6,3	20/20/20	20	kvar	1981	36	46			**40**	**2018.**	Nema 10 kV napona. Trafo će biti ugrađen u 2018. godini.
18	Bosanski Petrovac	T	110/10,5(21)/36,75	20/20/14	20	pogon	1986	31	41	5,67	5,97			Ugradnja drugog trafoa.
19	Bosansko Grahovo	T1	110/36,75/10,5	20/14/20	20	pogon	2001	16	26	0,90	0,95			
		T2	35/10,5	2,5/2,5	2,5	pogon	1969	48	58					
20	Brčko 1	T1	110/10,5/36,75	40/27/27	40	pogon	2002	15	25	42,22	44,44			
		T2	110/10,5/36,75	40/27/27	40	pogon	2002	15	25					
21	Brčko 2	T1	110/36,75/10,5	40/27/27	40	pogon				41,28	43,45			
		T2	110/36,75/10,5	20/20/6,67	20	pogon	1972	45	55			**40**	**2020.**	
22	Breza	T	110/36,75/10,5(21)	20/14/20	20	pogon	1999	18	28	12,91	13,59			
23	Bugojno	T1	110/21/10,5	20/14/14	20	pogon	1975	42	52	15,34	16,15	**20**	**2025.**	
		T2	110/21/10,5	20/14/14	20	pogon	1975	42	52					
24	Busovača	T1	110/20/10	16/16/10,6	16	pogon	1976	41	51	9,88	10,40			
		T2	110/21(10,5)/10,5	20/20/14	20	pogon	2016	1	11					

Red. br.	Naziv TS	Oznaka transf.	Nazivni napon (kV/kV/kV)	Nazivna snaga transf. (MVA/MVA/ MVA)	Nazivna snaga primara	Status (pogon, rezerva, kvar)	Godina puštanja u pogon	Starost u 2017.	Starost u 2027.	Opterećenje (MW) Prognoz. u 2027.		Plan 2018.-2027.		Napomena
										MW	MVA	MVA	godina	
25	Bužim [(1)]	T1	110/36,75/21(10,5)	20/14/20	20	pogon	2016	1	11	6,09	6,41			TS Bužim puštena u pogon u decembru 2016. Ugradnja drugog trafoa nije predviđena u planskom periodu (vidi napomenu (1)).
26	Cazin 1	T1	110/10,5(21)/36,75	20/20/14	20	pogon	1977	40	50	21,64	22,78	**20**	**2027.**	
		T2	110/21(10,5)/36,75	20/20/14	20	pogon	2016	1	11					
27	Cazin 2	T	110/21/10,5	20/14/14	20	pogon	1976	41	51	5,31	5,59			Ugradnja drugog trafoa.
28	Cementara	T1	110/10,5/36,75	31,5/31,5/21	31,5	pogon	1981	36	46	14,59	15,36	**31,5**	**2026.**	
		T2	110/6											
		T3	110/6											
29	Čapljina	T1	110/35/(20)10	20/14/20	20	pogon	1995	22	32	19,34	20,36			
		T2	110/(20)10/35	20/20/14	20	pogon	1979	38	48					
30	Čelinac	T1	110/21/10,5	20/20/14	20	pogon	2006	11	21	7,36	7,75			
		T2	110/21/10,5	20/20/14	20	pogon	2006	11	21					
31	Čitluk	T1	110/(20)10/10	20/20/14	20	pogon	1980	37	47	15,26	16,06			
		T2	110/(20)10/10	20/20/14	20	pogon	2004	13	23					
32	Derventa	T1	110/36,75/10,5	20/20/13,12	20	pogon	1978	39	49	22,51	23,69			Snaga na tercijeru T2 nije dovoljna da podmiri konzum kod ispada T1.
		T2	110/36,75/10,5	20/20/6,67	20	pogon	1971	46	56			**20**	**2020.**	
33	Doboj 1	T1	110/36,75/10,5	20/20/14	20	pogon	1998	19	29	26,89	28,31			
		T2	110/36,75/6,3	20/20/6	20	pogon	1964	53	63			**40**	**2020.**	Nema 10 kV napona.
34	Doboj 2	T1	110/10,5/36,75	20/20/13,4	20	pogon	1978	39	49	18,70	19,68			
		T2	110/10,5/36,75	20/20/13,4	20	pogon	1989	28	38					
35	Doboj 3	T1	110/2x10,5/36,75	20/20/14	20	pogon	2004	13	23	10,32	10,86			Ugradnja drugog trafoa.
36	Donji Vakuf	T	110/21(10,5)/36,75	16/16/14	16	pogon	1976	41	51	5,39	5,67			Ugradnja drugog trafoa.
37	Drvar	T1	110/35/10	20/20/14	20	pogon	1976	41	51	3,60	3,79			Ugradnja drugog trafoa.
38	Đurđevik	T1	110/36,75/6,3	31,5/21/21	31,5	pogon	1983	34	44	16,68	17,56			
		T2	110/36,75/6,3	31,5/21/21	31,5	pogon	1983	34	44					
39	Foča	T1	110/10,5/36,75	20/20/14	20	pogon	1981	36	46	12,25	12,89			
		T2	110/10,5/36,75	20/20/14	20	rezerva	1981	36	46					

Red. br.	Naziv TS	Oznaka transf.	Nazivni napon (kV/kV/kV)	Nazivna snaga transf. (MVA/MVA/ MVA)	Nazivna snaga primara	Status (pogon, rezerva, kvar)	Godina puštanja u pogon	Starost u 2017.	Starost u 2027.	Opterećenje (MW) Prognoz. u 2027.		Plan 2018.-2027.		Napomena
										MW	MVA	MVA	godina	
40	Fojnica [(1)]	T1	110/36,75/10,5(21)	20/14/20	20	pogon	1999	18	28	7,62	8,02			TS Fojnica puštena u pogon u decembru 2016. Ugradnja drugog trafoa nije predviđena u planskom periodu (vidi napomenu (1)).
41	Gacko	T2	110/35/6	20/20/14	20	pogon	1979	38	48	12,24	12,88			
		T3	110/35/6	20/20/14	20	rezerva	1977	40	50			**20**	**2027.**	
42	Goražde 1	T1	110/36,75/21(10,5)	20/14/20	20	pogon	2005	12	22	16,49	17,36			
		T2	110/36,75/10,5	20/20/6,67	20	pogon	1970	47	57			**20**	**2021.**	(ekspl. karakteristike)
		T3	36,75/10,5	4/4	4	pogon	1973	44	54					
		T4	35/20	4/4	4									
43	Goražde 2	T1	110/21/10,5	20/20/14	20	pogon	1988	29	39	2,75	2,89			
44	Gračanica	T1	110/10,5(21)/10,5	20/20/14	20	pogon	2002	15	25	27,93	29,40			
		T2	110/10,5/10,5	31,5/31,5/10,5	31,5	pogon	1979	38	48			**40**	**2022.**	
45	Gradačac	T1	220/115/10,5	150/150/50	150	pogon	1987	30	40	27,58	29,03			
		T2	110/36,75/10,5	20/20/14	20	pogon	1980	37	47			**40**	**2022.**	
		T3	110/36,75/10,5	20/20/14	20	pogon	1980	37	47					
46	Gradiška	T1	110/2x10,5/10,5	20/20/13,4	20	pogon	1985	32	42	10,89	11,46			
		T2	110/21/10,5	20/20/13,4	20	pogon	1985	32	42					
47	Grude	T1	110/35/10	20/14/14	20	pogon	1976	41	51	16,27	17,13			U januaru 2017. godine pušten je u pogon transformator T2 110/36,75/10,5(21) kV, 20 MVA koji je prebačen iz TS Mostar 6. Nakon ugradnje transformatora iz TS Mostar 6 postojeći trafo T2 u TS Grude je postao T1. Transformator T1 je u kvaru od januara 2017. godine i demontiran.
		T2	110/35/10	16/16/10,7	16	pogon	1978	39	49					
48	Hadžići	T	110/,10,5(21)/10,5	31,5/31,5/10,5	31,5	pogon	1999	18	28	14,74	15,52			Ugradnja drugog trafoa.
49	HAK	T1	110/36,75/6,3	40/40/13,4	40	pogon	1976	41	51	26,81	28,22	**40**	**2027.**	Ugradnja drugog trafoa.
50	Ilijaš	T1	110/21	---						16,73	17,61			Prognoza za 2027. se odnosi na novu TS 110/20(10)/10 kV Ilijaš čija izgradnja je planirana u 2018. godini.
		T2	110/21	---										
51	Jablanica	T	110/10,5(21)/36,75	20/20/14	20	pogon	1979	38	48	3,88	4,08			Ugradnja drugog trafoa.

Red. br.	Naziv TS	Oznaka transf.	Nazivni napon (kV/kV/kV)	Nazivna snaga transf. (MVA/MVA/ MVA)	Nazivna snaga primara	Status (pogon, rezerva, kvar)	Godina puštanja u pogon	Starost u 2017.	Starost u 2027.	Opterećenje (MW)		Plan 2018.-2027.		Napomena
										Prognoz. u 2027.				
										MW	MVA	MVA	godina	
52	Jajce 1	T1	110/36,75/10,5	40/40/13,3	40	pogon	1978	39	49	8,00	8,42			Nema 35 kV napona. Napajanje BSI (nije prikazano u prognozi potrošnje).
		T2	110/21/10,5	20/20/14	20	pogon	1978	39	49			**40**	**2019.**	
		T3	35/10,5	4/4	4	pogon	1974	43	53					
		T4	35/10,5	8/8	8	pogon	1975	42	52					
		T5	35/10	4/4	4	rezerva	1980	37	47					
53	Jajce 2	T1	220/115/10.5	150/150/50	150	pogon	1975	42	52					
		T2	110/36,75/10.5	40/40/13,33	40	pogon	1970	47	57					
		T3	110/36,75/10.5	40/40/13,33	40	pogon	1972	45	55					
		T4	110/36,75/10.5	63/63/21	63	pogon	2002	15	25					
54	Janja	T1	110/10,5(20)/35	20/20/14	20	pogon	2008	9	19	7,96	8,38			Ugradnja drugog trafoa.
55	Kiseljak	T1	110/10/35	20/20/14	20	pogon	1979	38	48	15,35	16,16			Ugrađen drugi trafo u 2015. godini, ali nije pušten u pogon (izgradnja trafo polja planirana u 2017. godini).
		T	36,75/10,5	8/8	8	pogon	1975	42	52					
56	Kladanj	T1	110/36,75(21)/10,5	20/20/6,67	20	pogon	1976	41	51	9,58	10,08			Drugi trafo ugrađen i spreman za pogon, ali se čeka dobijanje upotrebne dozvole.
		T2	110/36,75/21(10,5)	20/14/20	20	nije u pogonu	2016	1	11					
		T2	36,75/10,5	4/4	4	pogon	1983	34	44					
57	Ključ	T	110/21/10,5	20/20/14	20	pogon	1984	33	43	7,04	7,41			Ugradnja drugog trafoa.
58	Konjic	T1	110/36,75/10,5(21)	20/14/20	20	pogon	2016	1	11	17,09	17,99			U novembru 2016. godine pušten u pogon novi T1.
		T2	110/36,75/10,5	16/14/14	16	pogon	1976	41	51					
		T3	36,75/10,5	8/8	8	pogon	1995	22	32					
59	Kotor Varoš	T1	110/21/10,5	20/20/13,3	20	pogon	1986	31	41	13,85	14,58			
		T2	110/21(10,5)/36,75	20/20/14	20	pogon	2011	6	16					
60	Kozarska Dubica	T1	110/21/10,5	20/20/13,4	20	pogon	1975	42	52	20,52	21,60	**40**	**2025.**	
		T2	110/21(10,5)/10,5	20/20/13,4	20	pogon	1978	39	49					
61	Kupres	T1	110/20(10)/10	20/20/14	20	pogon	2004	13	23	3,36	3,54			Ugradnja drugog trafoa.
		T2	20/10	4/4	4	pogon	1999	18	28					
62	Laktaši 1	T1	110/36,75/21	20/20/20	20	pogon	1984	33	43	12,91	13,59	**20**	**2026.**	Trafo proizveden 1971. godine.
		T2	110/21(10,5)/10,5	20/20/13,4	20	pogon	2006	11	21			**20**	**2027.**	Trafo proizveden 1977. godine.

Red. br.	Naziv TS	Oznaka transf.	Nazivni napon (kV/kV/kV)	Nazivna snaga transf. (MVA/MVA/ MVA)	Nazivna snaga primara	Status (pogon, rezerva, kvar)	Godina puštanja u pogon	Starost u 2017.	Starost u 2027.	Opterećenje (MW)		Plan 2018.-2027.		Napomena
										Prognoz. u 2027.				
										MW	MVA	MVA	godina	
63	Laktaši 2 (1)	T1	110/21/10,5	20/20/14	20	pogon	2016	1	11	9,95	10,47			TS Laktaši 2 puštena u pogon u decembru 2016. Ugradnja drugog trafoa nije planirana u planskom periodu (vidi napomenu (1)).
64	Livno	T1	110/(20)10/35	20/20/14	20	pogon	1979	38	48	16,48	17,35			
		T2	110/35/(20)10	20/14/20	20	pogon	1999	18	28					
65	Lopare	T1	110/2x10,5/36,75	20/20/14	20	pogon	2002	15	25	3,76	3,96			
66	Lukavac	T1	110/36,75/10,5	20/20/6,67	20	pogon	1966	51	61	40,58	42,72	**40**	**2018.**	
		T2	110/36,75/6,3	20/20/6,67	20	pogon	1958	59	69			**40**	**2018.**	
		T3	110/36,75/6,3	31,5/31,5/10,5	31,5	pogon	1967	50	60					
		T	110/36,75/6,3	31,5/31,5/10,5	31,5	u kvaru	1963	54	64					
67	Ljubuški	T1	110/35/(20)10	20/14/20	20	pogon	1998	19	29	12,89	13,57			
		T2	110/(20)10/35	20/20/14	20	pogon	1979	38	48					
68	Maglaj	T1	110/36,75/10,5	20/20/14	20	pogon	1989	28	38	24,81	26,12			Ugradnja drugog trafoa.
		T2	110/36,75/10,5	20/20/6,67	20	pogon	1972	45	55					
		T	110/36,75/10,5	40/40/13	40	kvar	1976	41	51					
69	Modriča	T1	110/2x10,5/36.75	20/20/14	20	pogon	1980	37	47	23,42	24,65			Prema zahtjevu MH ERS potrebno je još 4,5 MVA za Rafineriju ulja. Na T2 nema 35 kV napona.
		T2	110/10,5/10,5	20/20/6,7	20	pogon						**40**	**2024.**	
70	Mostar 2	T1	110/36,75/10,5	40/40/13,3	40	pogon	1973	44	54	26,77	28,18	**40**	**2023.**	
		T2	110/10,5	20/20	20	pogon	1976	41	51			**40**		U pogonu novi trafo T2 40 MVA od januara 2017.
71	Mostar 4 (Čule)	T1	400/231/10,5	400/400/100	400	pogon	2003	14	24	3,44	3,62			
		T2	400/231/10,5	400/400/100	400	pogon	2003	14	24					
		T3	220/115/10,5	150/150/50	150	pogon	1973	44	54					
		T4	220/115/10,5	150/150/50	150	pogon	2006	11	21					
		T5	110/35/(20)10	20/14/20	20	pogon	2002	15	25					
		T6	110/35/(20)10	20/14/20	20	pogon	1997	20	30					
72	Mostar 5 (Rodoč)	T1	110/36,75/21(10,5)	20/14/20	20	pogon	1999	18	28	10,84	11,41			
		T2	110/35,75/21(10,5)	20/14/20	20	pogon	1999	18	28					
		T3	35/(20)10	8/8	8	pogon	2003	14	24					

Red. br.	Naziv TS	Oznaka transf.	Nazivni napon (kV/kV/kV)	Nazivna snaga transf. (MVA/MVA/ MVA)	Nazivna snaga primara	Status (pogon, rezerva, kvar)	Godina puštanja u pogon	Starost u 2017.	Starost u 2027.	Opterećenje (MW)		Plan 2018.-2027.		Napomena
										Prognoz. u 2027.				
										MW	MVA	MVA	godina	
73	Mostar 6 (Rudnik)	T1	110/35/(20)10	20/14/20	20	pogon	1995	22	32	28,39	29,88	**40**		Novi trafoi T1 40 MVA i T2 40 MVA u pogonu od 2017. godine.
		T2	110/35/(20)10	20/14/20	20	pogon	2004	13	23			**40**		
74	Mostar 7 (Balinovac)	T1	110/10,5(21)/21	20/20/14	20	pogon	2016	1	11	33,24	34,99	**40**	**2018.**	Privremeno ugrađen trafo 20 MVA, u pogonu od novembra 2016. godine.
		T2	110/10(20)/10	20/20/14	20	pogon	2004	13	23			**40**	**2018.**	
		T	110/10(20)/10	20/20/14	20	kvar	1977	40	50					U trajnom kvaru od avgusta 2016. godine.
75	Mostar 9 (Buna)	T1	110/2x10,5/36,75	20/20/14	20	pogon	2016	1	11	5,37	5,65			TS Mostar 9 puštena u pogon u oktobru 2016. Ugradnja drugog trafoa nije planirana u planskom periodu (vidi napomenu (1)).
		T2	35/10	4/4	4	pogon								
		T3	35/10	4/4	4	pogon	1971	46	56					
76	Mrkonjić Grad	T1	110/2x10,5/10,5	20/20/14	20	pogon	1983	34	44	9,92	10,44			
		T2	110/21/10,5	20/20/14	20	pogon	2008	9	19					
		T3	110/36,75	10/10	10	pogon								
77	Neum	T1	110/10/10	20/20/14	20	pogon	1980	37	47	8,34	8,78			Ugradnja drugog trafoa.
78	Nevesinje	T1	110/2x10,5/10,5	20/20/3	20	pogon	1973	44	54	5,98	6,29	**20**	**2023.**	Ugradnja drugog trafoa.
79	Nova Topola	T1	110/21/10,5	20/20/13,6	20	pogon	1985	32	42	17,15	18,05			Trafo T2 110/21/10,5 kV, 20 MVA u krugu TS, u 2017. završena izgradnja trafo polja.
80	Novi Grad	T1	110/21/10,5	20/13,4/13,4	20	pogon	1983	34	44	10,89	11,46			
		T2	110/21/10,5	20/20/14	20	pogon	2016	1	11					Od oktobra 2016. godine u pogonu T2, 20 MVA.
81	N. Travnik	T1	110/10,5(21)/10,5	20/20/14	20	pogon	1986	31	41	10,60	11,16			Deformacija namotaja.
		T2	110/36,75	10/10	10	pogon	1957	60	70			**20**	**2018.**	Degradacija ulja, prenosni odnos.
82	Odžak	T1	110/10/35	20/20/14	20	pogon	1999	18	28	11,22	11,81			
		T2	35/10	8	8	pogon	1998	19	29					
83	Orašje	T1	110/35/10	20/14/20	20	pogon	1997	20	30	18,58	19,56			
		T2	110/35/10	20/14/20	20	pogon	1999	18	28					

Red. br.	Naziv TS	Oznaka transf.	Nazivni napon (kV/kV/kV)	Nazivna snaga transf. (MVA/MVA/ MVA)	Nazivna snaga primara	Status (pogon, rezerva, kvar)	Godina puštanja u pogon	Starost u 2017.	Starost u 2027.	Opterećenje (MW) Prognoz. u 2027.		Plan 2018.-2027.		Napomena
										MW	MVA	MVA	godina	
84	Pale	T1	110/10,5/36,75	20/20/14	20	pogon	1977	40	50	21,30	22,42	**20**	**2018.**	(ekspl. karakteristike)
		T2	110/10,5(21)/36,75	20/20/14	20	rezerva	1979	38	48					
85	Pazarić	T1	110/10,5/36,75	20/20/14	20	pogon	1986	31	41	5,89	6,20			
86	Posušje	T1	110/35/(20)10	20/14/20	20	pogon	2004	13	23	14,07	14,81			
		T2	110/35/10(20)	20/14/20	20	pogon	1995	22	32					
87	Prijedor 1	T1	110/21/10,5	20/20/13,6	20	pogon	2006	11	21	17,15	18,05			
		T2	110/21/10,5	20/20/13,33	20	pogon	1984	33	43					
88	Prijedor 2	T1	220/115/10,5	150/150/50	150	pogon	1972	45	55	8,00	8,42			Ugradnja transformacije 110/x kV u 2027. godini.
		T2	220/115/10,5	150/150/50	150	pogon	1975	42	52					
		T3	220/115/10,5	150/150/150	150	rezerva	1975	42	52					
89	Prijedor 3	T1	110/21/10,5	20/20/13,33	20	pogon	1980	37	47	15,44	16,25	**20**		Trafo T2 110/21/10,5 kV, 20 MVA u TS od 2015. godine, ali nedostaje trafo polje. Planirana izgradnja trafo polja u 2018.
90	Prijedor 5	T1	110/6	16/16	16	pogon	1979	38	48	13,90	14,63	20	2027.	Trafo proizveden 1977. godine.
		T2	110/21/6,3	20/20/14	20	pogon	2003	14	24					
		T3	110/21(10,5)/10,5	20/20/13,4	20	rezerva	2003	14	24					Trafo proizveden 1987. godine.
91	Prnjavor	T1	110/21/10,5	20/20/13,6	20	pogon	1984	33	43	15,96	16,80			
		T2	110/21/10,5	20/20/14	20	pogon	2015	2	12					
			110/21	12,5/12,5	12,5	rezerva	1982	35	45					U rezervi od 2015. godine.
92	Rama/Prozor	T1	110/35/10(20)	20/14/20	20	pogon	2004	13	23	7,33	7,72			Ugradnja drugog trafoa.
		T2	35/10	8/8	8	pogon	1967	50	60					
93	Rogatica	T1	110/10,5/36,75	20/20/14	20	pogon	1980	37	47	5,01	5,27			
94	Sanski Most	T1	110/21/10,5	20/20/14	20	pogon	1970	47	57	14,54	15,31	**20**	**2022.**	
		T2	110/21(10,5)/10,5	20/20/14	20	pogon	1999	18	28					
95	Sarajevo 1	T2	110/36,75/10,5	63/63/21	63	pogon	1968	49	59			**20**	**2018.**	
		T3	110/10,5/10,5	20/20/14	20	pogon	2002	15	25			**20**	**2018.**	U novembru 2016. transformator 110/36,75/10,5(21) kV, 20 MVA prebačen u TS Fojnica, a na njegovo mjesto došao transformator 110/10,5/10,5 kV, 20 MVA iz TS Sarajevo 13.

Red. br.	Naziv TS	Oznaka transf.	Nazivni napon (kV/kV/kV)	Nazivna snaga transf. (MVA/MVA/ MVA)	Nazivna snaga primara	Status (pogon, rezerva, kvar)	Godina puštanja u pogon	Starost u 2017.	Starost u 2027.	Opterećenje (MW)		Plan 2018.-2027.		Napomena
										Prognoz. u 2027.				
										MW	MVA	MVA	godina	
96	Sarajevo 2	T1	110/36,75/21(10,5)	31,5/21/31,5	31,5	pogon	2005	12	22	16,98	17,87	**31,5**	**2020.**	Neodgovarajući prenosni odnos.
		T2	110/36,75/10,5	63/63/21	63	pogon	1976	41	51			**31,5**	**2020.**	(ekspl. karakteristike)
		T3	36,75/10,5	8/8	8	pogon	1967	50	60					
		T4	36,75/10,5	8/8	8	pogon	1973	44	54					
97	Sarajevo 4	T1	110/10,5/10,5	16/16/5,35	20	pogon	1973	44	54	22,02	23,18	**20**	**2020.**	(ekspl. karakteristike)
		T2	110/10,5/10,5	16/16/5,35	20	pogon	1973	44	54					
98	Sarajevo 5	T1	110/10,5/10,5	31,5/31,5/10,5	31,5	pogon	1977	40	50	37,12	39,07	**40**	**2019.**	
		T2	110/10,5/10,5	31,5/31,5/10,5	31,5	pogon	1980	37	47					U novembru 2016. zbog kvara demontiran transformator T2 110/10,5/10,5 kV, 31,5 MVA, a na njegovo mjesto prebačen transformator 110/10,5/10,5 kV, 31,5 MVA iz TS Sarajevo 15.
99	Sarajevo 7	T1	110/10,5/10,5	31,5/31,5/10,5	31,5	pogon	1977	40	50	37,13	39,08	**40**	**2018.**	(ekspl. karakteristike)
		T2	110/10,5/10,5	31,5/31,5/10,5	31,5	pogon	1977	40	50			**40**	**2018.**	
100	Sarajevo 8	T1	110/10,5/10,5	31,5/31,5/10,5	31,5	pogon	1984	33	43	23,27	24,49	**31,5**	**2022.**	(ekspl. karakteristike)
		T2	110/10,5/10,5	31,5/31,5/10,5	31,5	pogon	1984	33	43					
101	Sarajevo 10	T1	400/115/31,5	300/300/100	300	pogon	1984	33	43	18,28	19,24			Planirana izgradnja transformacije 110/x kV u 2017. godini.
		T2	400/115/31,5	300/300/100	300	pogon	1978	39	49			**300**	**2025.**	(ekspl. karakteristike)
102	Sarajevo 11	T1	110/21(10,5)/10,5	31,5/31,5/10,5	31,5	pogon	2007	10	20	31,47	33,13			
		T2	110/21(10,5)/10,5	31,5/31,5/10,5	31,5	pogon	2007	10	20					
103	Sarajevo 13	T1	110/21(10,5)/10,5	40/40/27	40	pogon	2016	1	11	26,27	27,65			Pušten u pogon u decembru 2016. godine.
		T2	110/10,5/10,5	31,5/31,5/10,5	31,5	pogon	1982	35	45					
104	Sarajevo 14	T1	110/10,5	31,5/31,5	31,5	pogon	1976	41	51	36,38	38,29	**40**	**2018.**	(ekspl. karakteristike)
		T2	110/10,5	31,5/31,5	31,5	pogon	1976	41	51					
105	Sarajevo 15	T1	110/10,5/10,5	31,5/31,5/10,5	31,5	pogon	1977	40	50	31,51	33,17	**40**		Od februara 2017. godine u pogonu novi transformatori T1 i T2 110/21(10,5)/10,5 kV, 40/40/27 MVA.
		T2	110/10,5/10,5	31,5/31,5/10,5	31,5	pogon	1980	37	47			**40**		
		T3	36,75/10,5	8/8	8	pogon	1966	51	61					
106	Sarajevo 18	T1	110/10,5/36,75	31,5/21/21	31,5	pogon	1980	37	47	18,17	19,13			Ugradnja drugog trafoa.
		T2	36,75/10,5	8/8	8	pogon	1995	22	32					

Red. br.	Naziv TS	Oznaka transf.	Nazivni napon (kV/kV/kV)	Nazivna snaga transf. (MVA/MVA/ MVA)	Nazivna snaga primara	Status (pogon, rezerva, kvar)	Godina puštanja u pogon	Starost u 2017.	Starost u 2027.	Opterećenje (MW)		Plan 2018.-2027.		Napomena
										Prognoz. u 2027.				
										MW	MVA	MVA	godina	
107	Sarajevo 20 (Lukavica)	T1	400/231/31.5	400/400/100	400	pogon	2004	13	23	23,32	24,55			
		T2	400/115/31.5	300/300/100	300	pogon	1979	38	48					
		T3	110/2x10,5/36,75	20/20/14	20	pogon	2004	13	23					
		T4	110/2x10,5/36,75	20/20/14	20	pogon	1988	29	39			**40**	**2024.**	
108	Sokolac	T1	110/10,5/36,75	20/20/14	20	pogon	1980	37	47	9,15	9,63			Ugradnja drugog trafoa.
109	Srbac	T1	110/2x10,5/10,5	20/20/13,4	20	pogon	1987	30	40	14,23	14,98			Ugradnja drugog trafoa.
110	Srebrenica	T1	110/36,75/2x10,5	20/20/14	20	pogon	2001	16	26	21,22	22,34			
		T2	110/36,75/10,5	40/27/27	40	pogon	1987	30	40					
111	Srebrenik	T1	110/36,75/10,5	20/20/14	20	pogon	1987	30	40	15,14	15,94			
		T2	110/10,5/21	16/16/5,35	16	pogon	1973	44	54			**20**	**2023.**	
112	Stanari	T1	110/36,75/10,5	20/20/14	20	pogon	2015	2	12	8,75	9,21			Ugradnja drugog trafoa.
113	Stolac	T1	110/10(20)/35	20/20/14	20	pogon	1977	40	50	8,41	8,85			Ugradnja drugog trafoa.
		T2	35/10	4/4	4	pogon	1975	42	52					
		T3	35/10	4/4	4	pogon	1975	42	52					
114	Šamac	T1	110/36,75(21)/10,5	16/16/6,67	16	pogon	1973	44	54	13,15	13,84	**20**	**2023.**	
		T2	110/36,75/10,5	20/13,4/13,4	20	pogon	1970	47	57			**20**	**2018.**	
115	Široki Brijeg	T1	110/2x10/10	20/20/14	20	pogon	1987	30	40	15,04	15,83			
		T2	110/2x10/10	16/16/10,7	16	pogon	1979	38	48					
116	Teslić	T1	110/36,75/10,5	20/20/6,67	20	pogon	1972	45	55	27,56	29,01	**40**	**2022.**	
		T2	110/36,75/10,5	20/20/6,67	20	pogon	1970	47	57			**40**	**2018.**	
117	Tešanj	T1	110/10,5(21)/36,75	20/20/14	20	pogon	1987	30	40	9,40	9,89			U oktobru 2016. godine pušten u pogon transformator T2 110/10,5/35 kV, 20 MVA.
		T2	110/10,5/36,75	20/20/14	20	pogon	2016	1	11					
		T3	36,75/10,5	8/8	8	pogon	1981	36	46					
118	Tomislavgrad	T1	110/10(20)/35	20/20/14	20	pogon	1986	31	41	14,62	15,39			
		T2	110/35/(20)10	20/14/20	20	pogon	1999	18	28					
119	Travnik 1	T1	110/36,75/6,3	20/20/6,67	20	pogon	1963	54	64	23,82	25,07	**40**	**2020.**	Nema 10 kV napona.
		T2	110/10,5(21)/36,75	40/36/27	40	pogon	1977	40	50					
120	Travnik 2	T	110/21(10,5)/10,5	20/20/14	20	pogon	1985	32	42	11,61	12,22			
121	Trebinje	T1	400/231/31.5	400/400/100	400	pogon	1979	38	48	14,24	14,99			
		T2	220/115/10,.5	150/150/50	150	pogon	1968	49	59					
		T3	220/115/10,.5	150/150/50	150	rezerva	1987	30	40					
		T4	110/36,75/10,5	20/20/6,7	20	pogon	1976	41	51			**20**	**2026.**	
		T5	110/36,75/10,5	20/20/6,67	20	rezerva	1972	45	55			**20**	**2020.**	Potrebna ugradnja 10 kV napona.
122	Trebinje 1	T1	110/10,5/36,75	20/20/14	20	pogon	1986	31	41	13,69	14,41			Ugradnja drugog trafoa.

Red. br.	Naziv TS	Oznaka transf.	Nazivni napon (kV/kV/kV)	Nazivna snaga transf. (MVA/MVA/ MVA)	Nazivna snaga primara	Status (pogon, rezerva, kvar)	Godina puštanja u pogon	Starost u 2017.	Starost u 2027.	Opterećenje (MW)		Plan 2018.-2027.		Napomena
										Prognoz. u 2027.				
										MW	MVA	MVA	godina	
123	Tuzla	T1	400/231/31,5	400/400/100	400	pogon	1974	43	53					
		T2	400/231/31,5	400/400/100	400	pogon	1974	43	53					
		T3	220/115/10,5	150/150/50	150	pogon	1978	39	49					
		T4	220/115/10,5	150/150/50	150	pogon	1999	18	28					
124	Tuzla 5	T1	110/36,75/6,3	31,5/21/21	31,5	pogon	1986	31	41	22,27	23,44			
		T2	110/36,75/6,3	31,5/21/21	31,5	pogon	1988	29	39					
125	Tuzla Centar	T1	110/36,75/10,5	40/40/27	40	pogon	2015	2	12	25,70	27,05			
		T2	110/36,75/10,5	40/40/27	40	pogon	1982	35	45					
126	Ugljevik	T1	400/115/31,5	300/300/100	300	pogon	1984	33	43	17,87	18,81			
		T2	110/35/7,2	31,5/31,5/10,5	31,5	pogon	1982	35	45					Ugradnja drugog trafoa.
127	Ukrina	T1	110/21	10/10	10	pogon	1953	64	74	2,81	2,96			Ugradnja drugog trafoa.
128	Uskoplje/Gornji Vakuf	T1	110/20(10)/10	20/20/14	20	pogon	1986	31	41	8,26	8,69			Ugradnja drugog trafoa.
129	Vareš	T	110/10,5(21)/36,75	40/36/27	40	pogon	1977	40	50	8,86	9,33			Ugradnja drugog trafoa.
130	Velika Kladuša	T1	110/10,5(21)/36,75	20/20/14	20	pogon	1978	39	49	12,91	13,59			
		T2	110/36,75/10,5(21)	20/14/20	20	pogon	1999	18	28					
131	Visoko	T1	110/10,5/36,75	20/20/14	20	pogon	1995	22	32	31,01	32,64	**40**	**2026.**	
		T2	110/36,75/21(10,5)	20/14/20	20	pogon	2003	14	24			**40**	**2026.**	
132	Višegrad	T1	400/115/10,5	300/300/100	300	pogon	1988	29	39	8,93	9,40			
		T2	400/231/31,5	400/400/100	400	pogon	1979	38	48					
		T3	110/10,5/36,75	20/20/14	20	pogon	1979	38	48					
		T4	110/2x10,5/10,5	16/16/5,35	16	rezerva	1972	45	55			**20**	**2022.**	
133	Vitez	T1	110/2x10,5/10,5	20/20/14	20	pogon	1980	37	47	18,58	19,56	**20**	**2025.**	Zbog različitih Uk trafoi se ne mogu teretiti do 100% Sn u paralelnom radu.
		T2	110/21/10,5	20/20/14	20	pogon	1988	29	39					
134	Vlasenica	T1	110/36,75/10,5	20/20/14	20	pogon	1983	34	44	14,33	15,08			Ugradnja drugog trafoa.
135	Vrnograč	T	110/10,5(21)/36,75	20/20/14	20	pogon	1987	30	40	5,05	5,32			
136	Zavidovići	T1	110/10,5(21)/36,75	40/36/27	40	pogon	1977	40	50	25,66	27,01			
		T2	110/36,75/21(10,5)	31,5/21/31,5	31,5	pogon	2011	6	16					
137	Zenica 1	T1	110/36,75/6,3	31,5/31,5/10	31,5	pogon	1958	59	69	7,53	7,93	**20**	**2020.**	(ekspl. karakteristike)
		T2	110/36,75/6,3	20/6,67	20	pogon	1958	59	69			**20**	**2020.**	

Red. br.	Naziv TS	Oznaka transf.	Nazivni napon (kV/kV/kV)	Nazivna snaga transf. (MVA/MVA/ MVA)	Nazivna snaga primara	Status (pogon, rezerva, kvar)	Godina puštanja u pogon	Starost u 2017.	Starost u 2027.	Opterećenje (MW)		Plan 2018.-2027.		Napomena
										Prognoz. u 2027.				
										MW	MVA	MVA	godina	
138	Zenica 2	T1	220/115/10,5	150/150/50	150	pogon	2016	1	11					Ugrađen i pušten u pogon novi trafo (maj 2016. godine).
		T2	220/115/10,5	150/150/50	150	pogon	1987	30	40					
139	Zenica 3	T1	110/21(10,5)/10,5	16/10,6/10,6	16	pogon	1976	41	51	29,21	30,75	**40**	**2018.**	(ekspl. karakteristike)
		T2	110/10,5(21)/36,75	40/40/27	40	pogon	1982	35	45			**40**	**2018.**	
			110/21(10,5)/36,75	40/40/27	40	kvar	1981	36	46					Postojeći trafo havarisan, privremeno zamijenjen trafoom iz TS T.Centar.
		T3	36,75/10,5	8/8	8	rezerva	1975	42	52					
140	Zenica 4	T	110/21(10,5)/36,75	40/40/27	40	pogon	1987	30	40	25,49	26,83			Ugradnja drugog trafoa.
141	Zvornik	T1	110/36,75/10,5	20/20/6,67	20	pogon	1978	39	49	19,49	20,52			Ugradnja drugog trafoa.
142	Transformacija pri TE Kakanj	T1	220/115/10,5	150/150/50	150	pogon	1978	39	49					

7.2. Proširenje TS - izgradnja novih polja

Red. br.	Izgradnja novog DV polja u TS	Planirana godina realizacije
1	TS 110/20/10 kV Kupres - DV polje 110 kV Tomislavgrad	2018.
2	TS 110/35/10 kV Zvornik - DV polje 110 kV Tuzla 5 (Kalesija)	2018.
3	TS 110/35/10 kV Ljubuški - DV polje 110 kV Vrgorac	2018.
4	TS 110/10 kV Nevesinje - DV polje 110 kV Gacko	2018.
5	TS 110/35/10(20) kV Mostar 9 - DV polje 110 kV Mostar 4	2018.
6	TS 110/35/10 kV Pazarić - DV polje 110 kV EVP Konjic	2018.
7	TS 110/35/10 kV Pazarić - DV polje 110 kV Hadžići	2018.
8	TS 110/35/10 kV Tešanj - DV polje 110 kV Jelah	2018.
9	TS 110/35/6 kV Gacko - DV polje 110 kV Nevesinje	2018.
10	TS 110/35/10 Srebrenica - DV polje 110 kV Ljubovija (RS)	2018.
11	TS 110/20/10 kV B. Luka 3 - DV polje 110 kV Banja Luka 10	2019.
12	TS 400/220/110/35/10(20) kV Višegrad - DV polje 110 kV HE Mrsovo	2019.
13	TS 110/35/10 kV Kiseljak - DV polje 110 kV Fojnica	2020.
14	TS 110/35(20)/10 kV Jajce 1 - DV polje 110 kV Šipovo	2021.
15	TS 110/20/10 kV Banja Luka 5 - DV polje 110 kV HE Bočac	2021.
16	TS 400/110/35/10 kV Ugljevik - 2xTR polja 400 kV za TE Ugljevik 3 blok 3 i 4	2021.
17	TS 400/220/110 kV Tuzla 4 - DV polje 400 kV za TE Tuzla blok 7	2021.
18	TS 110/20/10 kV Uskoplje/Gornji Vakuf - DV polje 110 kV Rama	2021.
19	TS 110/35/6 kV Banovići - DV polje 110 kV TE Banovići - priključenje vlastite potrošnje TE Banovići	2021.
20	TS 110/35/6 kV Banovići - DV polje 110 kV Zavidovići	2021.
21	TS 110/35/10 kV Zavidovići - DV polje 110 kV Banovići	2021.
22	TS 110/35/10 kV Foča - DV polje 110 kV Sarajevo 20	2021.
23	TS 400/220/110/35/10 kV Sarajevo 20 - DV polje 110 kV Foča	2021.
24	TS 110/20/10 kV Cazin 2 - DV polje 110 kV Bihać 1	2022.
25	TS 220/110/35/10 kV Gradačac - DV polje 110 kV Brčko 2	2022.
26	TS 110/35/6 kV Hak - DV polje 110 kV Tušanj	2022.
27	TS 110/20/10 kV Tuzla 3 - DV polje 110 kV Tušanj	2022.
28	TS 110/35/10 kV Bijeljina 3 - DV polje 110 kV Bijeljina 5	2024.
29	TS 220/110 kV Zenica 2 - DV polje 220 kV za TE-TO KTG Zenica	2024.
30	TS 110/35/10 kV Grude - DV polje 110 kV Ljubuški 2	2026.
31	TS 110/35/10 kV Ljubuški - DV polje 110 kV Ljubuški 2	2026.
32	TS 110/35/10 kV Kladanj - DV polje 110 kV Vareš	2027.
33	TS 110/35/10 kV Vareš - DV polje 110 kV Kladanj	2027.

7.3. Rekonstrukcija VN i SN postrojenja u TS

Red. br.	Naziv TS	Obrazloženje	Planirana godina realizacije
1	TS 400/110/35/6,3 kV Gacko	Rekonstrukcija VN postrojenja	2022.
2	TS 400/220/110/35/10 kV Mostar 4 (Čule)	Rekonstrukcija VN postrojenja	2018.
3	TS 400/110 kV Sarajevo 10	Rekonstrukcija dijela VN postrojenja	2025.
4	TS 400/220/110/10 kV Sarajevo 20	Rekonstrukcija dijela VN postrojenja i SN postrojenja	2024.
5	TS 400/220/110/35 kV Trebinje	Rekonstrukcija VN postrojenja	2020.
6	TS 400/220/110 kV Tuzla 4	Rekonstrukcija VN postrojenja	2018.
7	TS 400/110 kV Ugljevik	Rekonstrukcija VN postrojenja	2026.
8	TS 400/220/110/35/10(20) kV Višegrad	Rekonstrukcija SN postrojenja	2022.
9	TS 220/110/35/10 kV Bihać 1	Rekonstrukcija VN i SN postrojenja	2025.
10	RP 220 kV Kakanj	Rekonstrukcija VN postrojenja	2026.
11	TS 220/110 kV Zenica 2	Rekonstrukcija VN postrojenja	2024.
12	TS 110/35/10 kV Bosansko Grahovo	Rekonstrukcija VN i SN postrojenja	2027.
13	TS 110/35/10(20) kV Banja Luka 1	Rekonstrukcija SN postrojenja	2018.
14	TS 110/35/10(20) kV Banja Luka 2	Rekonstrukcija dijela VN postrojenja, zamjena dvije trafo ćelije i dvije ćelije za podružno sekcionisanje 24 kV	2018.
15	TS 110/20/10 kV Banja Luka 3	Rekonstrukcija VN postrojenja	2019.
		Rekonstrukcija SN postrojenja	2026.
16	TS 110/20 kV Banja Luka 4	Rekonstrukcija VN i SN postrojenja	2020.
17	TS 110/35/6 kV Banovići	Rekonstrukcija SN postrojenja	2018.
		Kompletiranje DV polja 110 kV Tuzla	2021.
		Rekonstrukcija SN (6 kV i 35 kV) postrojenja i dva 110 kV trafo polja	2027.
18	TS 110/20/10 kV Bihać 2	Rekonstrukcija VN i SN postrojenja	2022.
19	TS 110/35/10 kV Bijeljina 1	Rekonstrukcija VN i SN postrojenja	2018.
20	TS 110/35/10 kV Bijeljina 2	Rekonstrukcija VN i SN postrojenja	2027.
21	TS 110/35/10(20) kV Bosanska Krupa	Rekonstrukcija VN i SN postrojenja	2026.
22	TS 110/35/10(20) kV Bosanski Petrovac	Rekonstrukcija VN i SN postrojenja	2020.
23	TS 110/35/10 kV Brčko 2	Rekonstrukcija VN postrojenja i SCADA sistem	2027.
24	TS 110/35/10(20) kV Breza	Proširenje postojećeg SN postrojenja	2022.
25	TS 110/35/6 kV Brod	Rekonstrukcija VN i SN postrojenja	2018.

Red. br.	Naziv TS	Obrazloženje	Planirana godina realizacije
26	TS 110/20/10 kV Bugojno	Rekonstrukcija VN (1976.) i SN postrojenja	2025.
27	TS 110/20/10 kV Cazin 2	Rekonstrukcija VN i kompletiranje DV polja Cazin 1, rekonstrukcija SN	2022.
28	TS 110/35/10/6 kV Cementara	Rekonstrukcija SN postrojenja	2026.
29	TS 110/35/10 kV Čapljina	Rekonstrukcija SN postrojenja	2018.
30	TS 110/10 kV Čitluk	Rekonstrukcija VN i SN postrojenja	2022.
31	TS 110/35/10 kV Derventa	Rekonstrukcija VN i SN postrojenja	2020.
32	TS 110/35/10 kV Doboj 2	Rekonstrukcija VN i SN postrojenja	2024.
33	TS 110/35/10(20) kV Donji Vakuf	Rekonstrukcija VN i SN postrojenja	2027.
34	TS 110/35/10 kV Drvar	Rekonstrukcija VN i SN postrojenja i sanacija građevinskih objekata	2020.
35	TS 110/35/6 kV Đurđevik	Rekonstrukcija VN i SN postrojenja	2025.
36	EVP 110/25 kV Blažuj	Rekonstrukcija VN postrojenja	2024.
37	EVP 110/25 kV Dobrinje	Kompletiranje polja DV 110 kV Visoko i polja DV 110 kV TE Kakanj i rekonstrukcija mjernog polja 110 kV	2024.
38	EVP 110/25 Kulen Vakuf	Rekonstrukcija VN postrojenja	2025.
39	TS 110/35/10(20) kV Foča	Rekonstrukcija SN i kompletiranje polja DV 110 kV Goražde 1	2021.
40	TS 110/35/10(20) kV Fojnica	Proširenje SN postrojenja	2018.
41	TS 110/35/20/10 kV Goražde 1	Proširenje SN postrojenja	2021.
42	TS 110/20/10 kV Gračanica	Rekonstrukcija VN postrojenja	2022.
43	TS 110/20/10 kV Gradiška	Rekonstrukcija SN postrojenja	2018.
44	TS 110/35/10 kV Grude	Rekonstrukcija VN i SN postrojenja	2019.
45	TS 110/10(20)/10 kV Hadžići	Proširenje SN postrojenja	2018.
46	TS 110/35/10 kV Jablanica	Rekonstrukcija VN i SN postrojenja; kompletiranje DV polja 110 kV (2X)	2021.
47	TS 110/35/10 kV Jajce 1	Rekonstrukcija VN i SN postrojenja i izgradnja nove komandno-pogonske zgrade	2019.
48	TS 110/20/10 kV Kiseljak	Rekonstrukcija VN i SN postrojenja; kompletiranje polja: DV 110 kV Sarajevo 10	2020.
49	TS 110/35/10 kV Kladanj	Rekonstrukcija VN postrojenja	2018.
		Rekonstrukcija SN postrojenja i rekonstrukcija građevinskog dijela postrojenja	2027.
51	TS 110/20/10 kV Ključ	Rekonstrukcija VN i SN postrojenja	2022.

Red. br.	Naziv TS	Obrazloženje	Planirana godina realizacije
52	TS 110/20/10 kV Kozarska Dubica	Rekonstrukcija VN postrojenja i SN postrojenja, uz kompletiranje dva DV polja 110 kV: Prijedor 3 i Banja Luka 6	2018.
53	TS 110/10(20)/10 kV Kupres	Kompletiranje DV 110 kV polja Bugojno i proširenje SN postrojenja	2018.
54	TS 110/20 kV Laktaši	Rekonstrukcija VN i SN postrojenja, kompletiranje DV polja Banja Luka 8	2018.
55	TS 110/35/10 kV Livno	Rekonstrukcija VN i SN postrojenja	2022.
56	TS 110/35/10 kV Ljubuški	Rekonstrukcija VN i SN postrojenja	2018.
57	TS 110/35/10 kV Lopare	Rekonstrukcija VN i SN postrojenja	2026.
58	TS 110/35 kV Lukavac	Rekonstrukcija VN i SN postrojenja	2026.
59	TS 110/35/10 kV Maglaj	Rekonstrukcija VN i SN postrojenja	2026.
60	TS 110/35/10 kV Modriča	Rekonstrukcija VN i SN postrojenja	2024.
61	TS 110/35/10 kV Mostar 2	Rekonstrukcija SN postrojenja	2021.
62	TS 110/35/10 kV Mostar 5 (Rodoč)	Rekonstrukcija SN postrojenja	2021.
63	TS 110/10 kV Mostar 7 (Balinovac)	Rekonstrukcija SN postrojenja	2018.
64	TS 110/35/10 kV Novi Travnik	Proširenje SN postrojenja	2018.
65	TS 110/10 kV Neum	Rekonstrukcija VN i SN postrojenja	2024.
66	TS 110/35/10 kV Nevesinje	Rekonstrukcija VN i SN postrojenja; kompletiranje DV polja 110 kV Mostar 2	2018.
67	TS 110/35/10 kV Pale	Rekonstrukcija VN i SN postrojenja	2018.
68	TS 110/35/10 kV Pazarić	Rekonstrukcija VN postrojenja i izgradnja novog SN postrojenja	2018.
69	TS 110/35/10 kV Posušje	Rekonstrukcija VN i SN postrojenja	2020.
70	TS 110/20/10 kV Prijedor 1	Rekonstrukcija SN postrojenja	2018.
71	TS 110/20/10 kV Prijedor 3	Rekonstrukcija VN i SN postrojenja i kompletiranje DV polja Dubica	2018.
72	TS 110/21/6,3 kV Prijedor 5	Rekonstrukcija VN i SN postrojenja	2025.
73	TS 110/20/10 kV Prnjavor	Rekonstrukcija VN postrojenja i kompletiranje DV polja 110 kV Derventa i Ukrina	2018.
		Rekonstrukcija SN postrojenja	2024.
75	TS 110/35/10 kV Rama/ Prozor	Rekonstrukcija SN postrojenja; kompletiranje DV polja 110 kV Gornji Vakuf (Uskoplje)	2021.
76	TS 110/10/35 kV Rogatica	Rekonstrukcija VN i SN postrojenja	2024.
77	TS 110/20/10 kV Sanski Most	Rekonstrukcija VN i sanacija komandno-pogonske zgrade i platoa TS	2022.
78	TS 110/35/10 kV Sarajevo 1	Rekonstrukcija VN postrojenja i izgradnja 20 kV postrojenja	2018.
		Rekonstrukcija 10 kV postrojenja	2025.

Red. br.	Naziv TS	Obrazloženje	Planirana godina realizacije
80	TS 110/35/10 kV Sarajevo 2	Rekonstrukcija VN postrojenja	2018.
		Izgradnja SN postrojenja	2020.
82	TS 110/10 kV Sarajevo 4	Rekonstrukcija dijela VN i SN postrojenja	2020.
83	TS 110/10 kV Sarajevo 5	Rekonstrukcija starog dijela MOP-a	2019.
		Rekonstrukcija SN postrojenja	
85	TS 110/10 kV Sarajevo 7	Rekonstrukcija SN postrojenja	2025.
86	TS 110/10 kV Sarajevo 8	Rekonstrukcija SN postrojenja; kompletiranje polja: DV 110 kV Sarajevo 10/I i DV 110 kV Sarajevo 10/II	2022.
87	TS 110/10 kV Sarajevo 14	Rekonstrukcija VN (MOP) i SN postrojenja	2018.
88	TS 110/10 kV Sarajevo 15	Rekonstrukcija SN postrojenja	2019.
89	TS 110/35/10 kV Sarajevo 18	Rekonstrukcija polja: DV 110 kV Sarajevo 20 i DV 110 kV Sarajevo 1	2018.
		Rekonstrukcija SN postrojenja	2020.
91	TS 110/10/35 kV Sokolac	Rekonstrukcija VN i SN postrojenja	2025.
92	TS 110/20 kV Srbac	Rekonstrukcija VN i SN postrojenja	2022.
93	TS 110/35/10 kV Srebrenik	Rekonstrukcija VN i SN postrojenja	2023.
94	TS 110/35/10 kV Stolac	Rekonstrukcija VN postrojenja i rekonstrukcija DV polja 110 kV Bileća	2018.
		Rekonstrukcija SN postrojenja	2020.
95	TS 110/35/10 kV Šamac	Rekonstrukcija VN i SN postrojenja	2023.
		Proširenje SN postrojenja	2018.
96	TS 110/10 kV Široki Brijeg	Rekonstrukcija VN postrojenja	2018.
		Rekonstrukcija SN postrojenja	2025.
97	TS 110/35/10 kV Teslić	Rekonstrukcija VN i SN postrojenja	2018.
98	TS 110/35/10 kV Tešanj	Kompletiranje DV polja 110 kV Maglaj	2018.
99	TS 110/35/10 kV Tomislavgrad	Rekonstrukcija VN postrojenja	2021.
100	TS 110/35/10 kV Travnik 1	Proširenje novog SN postrojenja	2024.
101	TS 110/20/10 kV Travnik 2	Rekonstrukcija SN postrojenja	2027.
102	TS 110/35/10 kV Trebinje 1	Rekonstrukcija VN i SN postrojenja	2018.
103	TS 110/35/6 kV Tuzla 5	Rekonstrukcija DV polja 110 kV Zvornik (buduće DV polje Kalesija)	2019.
104	TS 110/35/10 kV Tuzla Centar	Rekonstrukcija SN postrojenja	2022.
105	TS 110/20 kV Ukrina	Rekonstrukcija VN i SN postrojenja	2024.

Red. br.	Naziv TS	Obrazloženje	Planirana godina realizacije
106	TS 110/20/10 kV Uskoplje/Gornji Vakuf	Rekonstrukcija VN postrojenja i kompletiranje DV polja 110 kV Bugojno	2021.
107	TS 110/35/10 kV Vareš	Rekonstrukcija VN postrojenja	2027.
		Rekonstrukcija SN postrojenja	
		Kompletiranje polja: DV 110 kV Visoko	
110	TS 110/35/10(20) kV Velika Kladuša	Rekonstrukcija VN i SN postrojenja	2024.
111	TS 110/35/10 kV Visoko	Rekonstrukcija SN postrojenja	2026.
112	TS 110/20/10 kV Vitez	Proširenje SN postrojenja	2018.
		Rekonstrukcija VN postrojenja	2025.
113	TS 110/35/10 kV Vlasenica	Rekonstrukcija VN i SN postrojenja	2025.
114	TS 110/35/10(20) kV Vrnograč	Rekonstrukcija VN postrojenja	2027.
115	TS 110/35/10 kV Zavidovići	Rekonstrukcija SN postrojenja	2026.
116	TS 110/35 kV Zenica 1	Rekonstrukcija VN	2018.
117	TS 110/35/20/10 kV Zenica 3	Rekonstrukcija VN i SN postrojenja	2018.
118	TS 110/20/35 kV Zenica 4	Kompletiranje polja: DV 110 kV Sjever; DV 110 kV Jug; Proširenje novog SN postrojenja na konačan obim	2023.
119	TS 110/35 kV Zvornik	Rekonstrukcija VN i SN postrojenja	2018.

7.4. Rekonstrukcija DV

Red. br.	Naziv	Obim	Planirana godina realizacije
1	DV 110 kV Sarajevo 2 - Sarajevo 10 (1954/1970/1979)	Izgradnja porušenih stubova, zamjena provodnih (uz korištenje presjeka 150 mm2) i zemnih užadi, spojne i ovjesne opreme te izolatora. Predloženi projekat podrazumjeva napuštanje i demontažu spojnog voda između TS Sarajevo 7 i TS Sarajevo 2 i stavljanje u funkciju DV 110 kV Sarajevo 10 – Sarajevo 7 sistem II.	2018.
2	DV 110 kV Lukavac - TE Tuzla (1) (1955/1967)	Zaštita konstrukcije stubova, temelja stubova, zamjena teže oštećenih stubnih mjesta.	2018.
3	DV 110 kV Doboj 1 - Doboj 2 (1956/1975/1980)	Zamjena provodnih užadi, izolatora, spojne i ovjesne opreme, te AKZ čeličnorešetkastih stubova.	2018.
4	DV 110 kV Brod - Derventa (1956/1975/1994)	Zamjena spojne i ovjesne opreme, zamjena provodnog užeta na dionici od 20 km, zamjena oštećenih betonskih stubova i zamjena uzemljivača na kompletnoj dionici DV.	2018./2022.
5	DV 110 kV Mostar 2 - RP Mostar 1 (1957)	Sanacija stubova, zamjena provodnih užadi, zemnog užeta, spojne i ovjesne opreme.	2018.
6	DV 110 kV Banja Luka 6 - Sisak (1) (HR)/(BiH) (1957/1980)	Zamjena spojnei ovjesne opreme na dionici od raspleta kod TS Banja Luka 6 do odvajanja prema TS Novi Grad. AKZ i sanacija stubova radi obezbjeđenja statičke sigurnosti i potrebnih sigurnosnih visina na cijeloj dužini dalekovoda.	2018.
7	DV 110 kV Banja Luka 1 - Banja Luka 6 (1) (1962/1980)	Zamjena provodnika bez povećanje prenosne moći, te zamjena ovjesne i spojne opreme na dionici od TS Banja Luka 1 do SM 17. AKZ i sanacija stubova radi obezbjeđenja statičke sigurnosti i potrebnih sigurnosnih visina na cijeloj dužini dalekovoda.	2018.
8	DV 110 kV Sarajevo 13 - Sarajevo 20 (1) (1970/1986)	Sanacija stubova, zamjena provodnih užadi, zamjena zemnog užeta, zamjena spojne i ovjesne opreme.	2018.
9	DV 110 kV Jablanica - Rama (1985)	Ugradnja OPGW.	2018.
10	DV 2x110 kV HE Jablanica – Mostar 1/Mostar 2 (1954/1979/1994)	Sanacija stubova, zamjena provodnih užadi, povećanje prenosne moći, zamjena zemnog užeta, zamjena spojne i ovjesne opreme.	2018./2020.
11	DV 110 kV Bileća - Stolac (1957/1980/2000)	Izgradnja porušenih stubova, ugradnja provodnih i zemnih užadi, spojne i ovjesne opreme, te izolatora na dionici Berkovići – Stolac.	2018.
12	DV 110 kV Tuzla 5 - Zvornik (1956/1977/1988)	Demineranje i izgradnja dionice SM 56.-TS Zvornik; od TS Tuzla 5-SM 56 stubovi u lošem stanju; izolacija polimerna (st.56,57), ostala izolacija je staklo.	2019.
13	DV 220 kV Prijedor 2 - RP Kakanj (1962/1969)	Sanacija dijela dalekovoda koji nije saniran u okviru realizacije projekta Power III na područje OP Banja Luka/Rekonstrukcija dijela dalekovoda na području OP Sarajevo.	2019./2027.
14	DV 110 kV Bugojno - Donji Vakuf (1965/1985/1996)	Zamjena postojećih stubnih mjesta, ugradnja novog provodnog užeta Al/Fe 240/40 mm2 i zemnog užeta ČIII 50 mm2, spojne i ovjesne opreme i izolatora.	2019.
15	DV 110 kV Lopare - Tuzla Centar (1980/1998)	Ugradnja OPGW-a na dionici od mjesta priključka TS Tuzla 3 na DV Tuzla Centar - Lopare do TS Lopare.	2019.
16	DV 110 kV Sarajevo 1 - Visoko (1954/1971/1997)	Ukidanje krute veze SM 3 - SM 4B - 93. Zamjena postojećih oštećenih betonskih stubova SM 81 i SM 82.	2019.
17	DV 110 kV Mostar 2 - Stolac (1957/1980)	Sanacija stubova, zamjena provodnih užadi, zemnog užeta, spojne i ovjesne opreme i ugradnja OPGW.	2019.
18	DV 110 kV Čapljina - RP Mostar 1 (1960)	Sanacija stubova, zamjena provodnih užadi, zamjena zemnog užeta, povećanje prenosne moći, zamjena spojne i ovjesne opreme.	2019.
19	DV 110 kV HAK - Tuzla 4 (1981)	Ugradnja OPGW-a.	2019.

Red. br.	Naziv	Obim	Planirana godina realizacije
20	DV 220 kV Mostar 4 - Zakučac (HR) (1958/1965/1977/2007)	Projektiranje, izvođenje sanacije/rekonstrukcije.	2020.
21	DV 110 kV Bugojno - Kupres (1985)	Ugradnja OPGW-a.	2020.
22	DV 2x110 kV HE Bočac - HE Jajce 1 (1957/81)	Zamjena provodnika (zbog oštećenja), zamjena izolacije, ovjesne i spojne opreme, zaštitnog užeta, sanacija i AKZ stubova. Potez od HE Jajce 1 do SM 26).	2020.
23	DV 110 kV EVP Konjic - Konjic (1954/1970)	Zamjena spojne i ovjesne opreme, faznih vodiča i zemnog užeta.	2020.
24	DV 110 kV EVP Konjic - Hadžići (1954/1970/1981)	Zamjena spojne i ovjesne opreme, faznih vodiča i zemnog užeta.	2020.
25	DV 110 kV EVP Dobrinje - TE Kakanj (1954/1971)	Zamjena provodnih užadi, izolatora, spojne i ovjesne opreme, te AKZ čeličnorešetkastih stubova.	2020.
26	DV 2x110 kV HE Jablanica - Sarajevo 1 (1)/(2) (1955/1957/1997)	Zamjena betonskih stubova, provodnih užadi, izolatora, spojne i ovjesne opreme, te AKZ čeličnorešetkastih stubova.	2020.
27	DV 220 kV RP Kakanj - Tuzla 4 (1962/1977)	Zamjena provodnih užadi, spojne i ovjesne opreme, izolatora, te AKZ čeličnorešetkastih stubova.	2020.
28	DV 220 kV Trebinje - HE Perućica (CG) (1965/)	Rekonstrukcija i AKZ čeličnorešetkastih stubova.	2020.
29	DV 220 kV Mostar 4 - RP Mostar 3 (1) (1965/1977)	Zamjena provodnika i zaštitnih užadi, zamjene spojne opreme i izolatora, te AKZ čeličnorešetkastih stubova, zamjena izolacije.	2020.
30	DV 220 kV HE Salakovac - RP Kakanj (1965/2001)	Zamjena provodnih užadi, spojne i ovjesne opreme i izolatora, te AKZ čeličnorešetkastih stubova.	2020.
31	DV 220 kV HE Salakovac - RP Mostar 3 (1965/2001)	Rekonstrukcija i AKZ čeličnorešetkastih stubova.	2020.
32	DV 220 kV HE Trebinje 1 - Trebinje (1965/2002)	Rekonstrukcija i AKZ čeličnorešetkastih stubova.	2020.
33	DV 220 kV RP Jablanica - RP Mostar 3 (1968)	Rekonstrukcija i AKZ čeličnorešetkastih stubova.	2020.
34	DV 220 kV RP Mostar 3 - Trebinje (2) (1968/2007)	Rekonstrukcija i AKZ čeličnorešetkastih stubova.	2020.
35	DV 220 kV HE Rama - RP Jablanica (1) (1969)	Rekonstrukcija i AKZ čeličnorešetkastih stubova.	2020.
36	DV 220 kV HE Rama - RP Jablanica (2) (1969)	Rekonstrukcija i AKZ čeličnorešetkastih stubova.	2020.
37	DV 110 kV Grude - Imotski (HR) (1951/1982)	Zamjena provodnih užadi, povećanje prenosne moći ugradnjom vodiča AlFe 240/40 mm2, izolatora, spojne i ovjesne opreme, te AKZ čeličnorešetkastih stubova	2020.
38	DV 110 kV Banja Luka 6 - Prijedor 2 (1962/1971/1980)	Zamjena izoalcije, ispitivanje stanja provodnika, AKZ.	2020.
39	DV 110 kV Donji Vakuf - Jajce 2 (1965/1985)	Zamjena postojećih stubnih mjesta, ugradnja novih provodnih Al/Fe 240/40 mm2 i zemnog užeta ČIII 50 mm2, spojne i ovjesne opreme, te izolatora.	2021.
40	DV 110 kV Bileća - Nikšić (CG) (1957)	Zamjena postojećeg provodnog užeta bez povećanja poprečnog presjeka, te ugradnja neophodne spojne i ovjesne opreme.	2021.
41	DV 110 kV Doboj 2 - Doboj 3 (1956/1975/1980/2004)	Zamjena faznog vodiča presjeka 210/35 mm2 i ugradnja vodiča 240/40 mm2, izolatora, spojne i ovjesne opreme, te AKZ čeličnorešetkastih stubova.	2021.
42	DV 220 kV Jajce 2 - RP Jablanica (1966/77/2004)	Zamjena izolatora, ispitivanje provodnika, AKZ (dionica u OP BL, dužina 5,75 km).	2021.
43	DV 110 kV Mostar 6 - RP Mostar 1 (1955/1979/1995)	Povećanje prenosne moći.	2022.
44	DV 110 kV Čapljina - Opuzen (HR) (1959/1969)	Rekonstrukcija uz povećanje prenosne moći.	2022.
45	DV 110 kV Neum - Opuzen (HR) (1959/1969)	Rekonstrukcija uz povećanje prenosne moći.	2022.
46	DV 110 kV Neum - Ston (HR) (1960/1976)	Rekonstrukcija uz povećanje prenosne moći.	2022.
47	DV 110 kV Bileća - Trebinje 1 (1960/2006)	Rekonstrukcija uz povećanje prenosne moći.	2022.
48	DV 110 kV Trebinje - Trebinje 1 (1960/2006)	Rekonstrukcija uz povećanje prenosne moći.	2022.
49	DV 110 kV Trebinje - Komolac (HR) (1968/2006)	Rekonstrukcija uz povećanje prenosne moći i AKZ čeličnorešetkastih stubova.	2022.

Red. br.	Naziv	Obim	Planirana godina realizacije
50	DV 110 kV Mostar 5 - Mostar 7 (1979)	Radi povećanja pogonske sigurnosti dalekovoda koji prolazi kroz gradsku zonu potrebno je izvršiti rekonstrukciju dalekovoda uz povećanje prenosne moći.	2022.
51	DV 110 kV Mostar 6 - Mostar 7 (1979)	Radi povećanja pogonske sigurnosti dalekovoda koji prolazi kroz gradsku zonu potrebno je izvršiti rekonstrukciju dalekovoda uz povećanje prenosne moći.	2022.
52	DV 110 kV Brčko 1 - Doboj 3 (1993)	Ugradnja OPGW-a.	2022.
53	DV 110 kV Bijeljina 3 - Brčko 2 (1972/1988/2000)	Zamjena provodnika AlČe 150 mm2 novim provodnikom presjeka 240 mm2, korekcija visine i popravka postojećih stubova, farbanje stubova, te zamjena izolacije, spojne i ovjesne opreme	2022.
54	DV 110 kV Derventa - Doboj 3 (1956/1975/1980/2004)	Zamjena faznog vodiča presjeka 210/35 mm2 i ugradnja vodiča 240/40 mm2, izolatora, spojne i ovjesne opreme, te AKZ čeličnorešetkastih stubova.	2022.
55	DV 110 kV Trebinje - Herceg Novi (CG) (1969)	AKZ, zamjena provodnika, zaštitnog užeta, izolatora i ovjesne opreme.	2022.
56	DV 110 kV Doboj 1 - Maglaj (1955/1971)	Zamjena betonskih stubova, provodnih užadi, izolatora, spojne i ovjesne opreme, te AKZ čeličnorešetkastih stubova.	2022.
57	DV 110 kV Maglaj - Zavidovići (1955/1971)	Zamjena provodnih užadi, izolatora, spojne i ovjesne opreme, te AKZ čeličnorešetkastih stubova.	2022.
58	DV 110 kV Travnik 1 - Zenica 1 (1955/1971/2002)	Zamjena stubova, ugradnja provodnih i zemnih užadi, spojne i ovjesne opreme, te izolatora.	2022.
59	DV 110 kV Cementara Kakanj - Zenica 2 (1958/1971/1976)	Zamjena provodnih i zaštitnih užadi, spojne i ovjesne opreme i izolatora, te AKZ čeličnorešetkastih stubova (evetualna zamjena pojedinih stubnih mjesta).	2022.
60	DV 220 kV RP Kakanj - TE Kakanj (G5) (1962)	Zamjena provodnih užadi, spojne i ovjesne opreme i izolatora, te AKZ čeličnorešetkastih stubova.	2022.
61	DV 220 kV RP Kakanj - TE Kakanj (trafo) (1962)	Zamjena provodnih užadi, spojne i ovjesne opreme i izolatora, te AKZ čeličnorešetkastih stubova.	2022.
62	DV 220 kV RP Jablanica - RP Kakanj (1968)	Zamjena provodnih užadi, spojne i ovjesne opreme i izolatora, te AKZ čeličnorešetkastih stubova.	2022.
63	DV 220 kV TE Kakanj (G5) - Zenica 2 (1971/1999)	Zamjena provodnih užadi, spojne i ovjesne opreme i izolatora, te AKZ čeličnorešetkastih stubova.	2022.
64	DV 110 kV B.Grahovo - EVP L. D. Polje (HR) (1987)	Ugradnja OPGW-a i sanacija uzemljivačkog sistema.	2022.
65	DV 110 kV Drvar - EVP L.D.Polje (HR) (1987)	Ugradnja OPGW-a i sanacija uzemljivačkog sistema.	2022.
66	DV 110 kV B.Petrovac - Drvar (1976/1986)	Ugradnja OPGW-a i zamjena izolatora.	2022.
67	DV 110 kV Prijedor 2 - Prijedor 3 (1968/78)	Zamjena izolacije, AKZ, sanacija uzemljivača.	2022.
68	DV 110 kV Prijedor 1 - Prijedor 2 (1971)	Zamjena izolacije, AKZ, sanacija uzemljivača.	2022.
69	DV 110 kV K.Dubica - (Banja Luka 6 - Sisak (1))(1971)	Zamjena izolacije, AKZ, sanacija uzemljivača,.	2022.
70	DV 110 kV Foča - Goražde 1 (1974)	Rekonstrukcija i AKZ čeličnorešetkastih stubova.	2022.
71	DV 110 kV Cazin 1 - Cazin 2 (1984)	Ugradnja OPGW-a.	2023.
72	DV 110 kV Zenica 4 - Zenica Jug (1955/1976/2001/2005)	Zamjena provodnih užadi, spojne i ovjesne opreme i izolatora, te AKZ čeličnorešetkastih stubova (evetualna zamjena pojedinih stubnih mjesta).	2023.
73	DV 110 kV Zenica 4 - Zenica Sjever (1955/1976/2001/2005)	Zamjena provodnih užadi, spojne i ovjesne opreme i izolatora, te AKZ čeličnorešetkastih stubova (evetualna zamjena pojedinih stubnih mjesta).	2023.
74	DV 110 kV Doboj 1 - Gračanica (1955/1976/1986)	Zamjena betonskih stubova, provodnih užadi, izolatora, spojne i ovjesne opreme, te AKZ čeličnorešetkastih stubova.	2024.
75	DV 110 kV Zenica 1 - Zenica 2 (1958/1971)	Zamjena provodnih i zaštitnih užadi, spojne i ovjesne opreme i izolatora, te AKZ čeličnorešetkastih stubova (evetualna zamjena pojedinih stubnih mjesta).	2024.
76	DV 110 kV Lukavac - Srebrenik (1960)	Zamjena željezno-rešetkastih stubova na dionici SM34-SM74, zamjena provodnih vodiča 150/25 mm2 sa 240/40 mm2, zamjena spojne, ovjesne i izolacione opreme i ugradnja novog uzemljivačkog sistema.	2025.

Red. br.	Naziv	Obim	Planirana godina realizacije
77	DV 110 kV Gračanica - Lukavac (1955/1976/1986/1998)	Zamjena betonskih stubova željezno-rešetkastim, zamjena spojne i ovjesne opreme, te sanacija uzemljivačkog sistema.	2025.
78	DV 110 kV B.Krupa - Prijedor 2 (1968/1978/1998)	Zamjena provodnih i zaštitnih užadi.	2025.
79	DV 220 kV Mostar 4 - RP Mostar 3 (2) (1976)	Rekonstrukcija i AKZ čeličnorešetkastih stubova.	2025.
80	DV 110 kV Bugojno - Uskoplje/Gornji Vakuf (1985)	Ugradnja OPGW-a.	2025.
81	DV 110 kV Prijedor 2 - Novi Grad (1975)	Zamjena izolacije, AKZ, sanacija uzemljivača.	2025.
82	DV 110 kV Prijedor 2 - Sanski Most (1975/1980/2000)	Zamjena izolacije, AKZ, sanacija uzemljivača.	2025.
83	DV 110 kV Busovača - Zenica 2 (1978)	Zamjena provodnih i zaštitnih užadi, spojne i ovjesne opreme i izolatora, te AKZ čeličnorešetkastih stubova (eventualna zamjena pojedinih stubova).	2025.
84	DV 110 kV Sarajevo 4 - Sokolac (1979)	Zamjena provodnih i zaštitnih užadi, spojne i ovjesne opreme i izolatora, te AKZ čeličnorešetkastih stubova (evetualna zamjena pojedinih stubova).	2026.
85	DV 110 kV Rogatica - Sokolac (1980)	Rekonstrukcija DV.	2026.
86	DV 110 kV Rogatica - Višegrad (1980)	Rekonstrukcija DV.	2027.
87	DV 110 kV Banja Luka 1 - Banja Luka 6 (2) (1957/1980)	Zamjena ovjesne i spojne opreme i provodnika.	2027.
88	DV 110 kV Banja Luka 1 - HE Bočac (1957/1981)		
89	DV 110 kV Banja Luka 3 - Banja Luka 4 (1957/81/2001/07)		
90	DV 110 kV Banja Luka 3 - HE Bočac (1971)		

PRILOG 8

8.1. Proračun struja tropolnih kratkih spojeva - šematski prikaz

8.2. Proračun struja jednopolnih kratkih spojeva - šematski prikaz

8.1. Proračun struja tropolnih kratkih spojeva - šematski prikaz

2018. godina

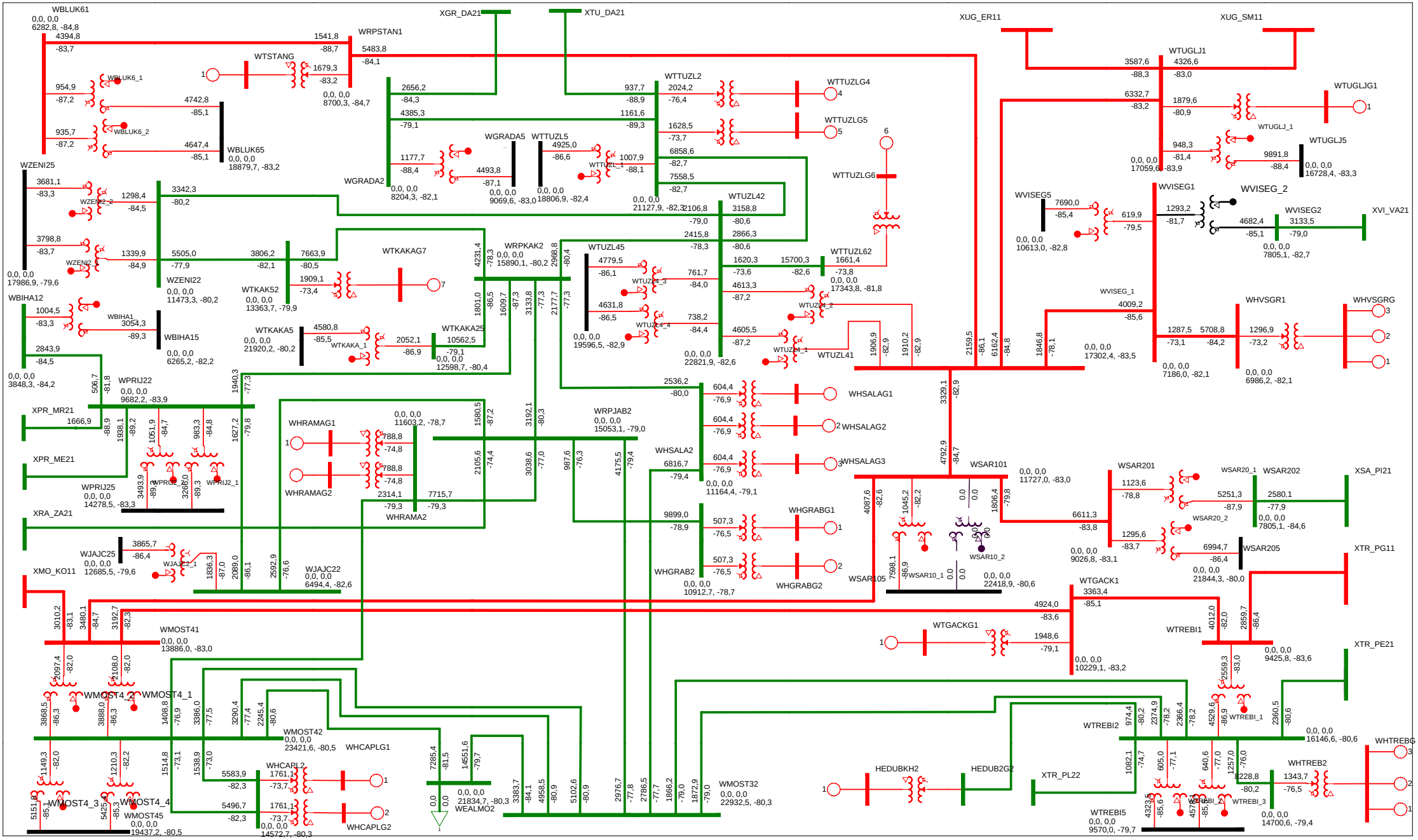

ELEKTROPRENOS BIH-MAKSIMALNI REZIM
DUGOROCNI PLAN RAZVOJA 2018-2027. GODINA - 2018. GODINA
THU, AUG 17 2017 11:22
ASCC : Three Phase Fault: Ia1 (AMPS), Va1 (VOLTS), (POLAR)

EES BiH / 400 i 220 kV

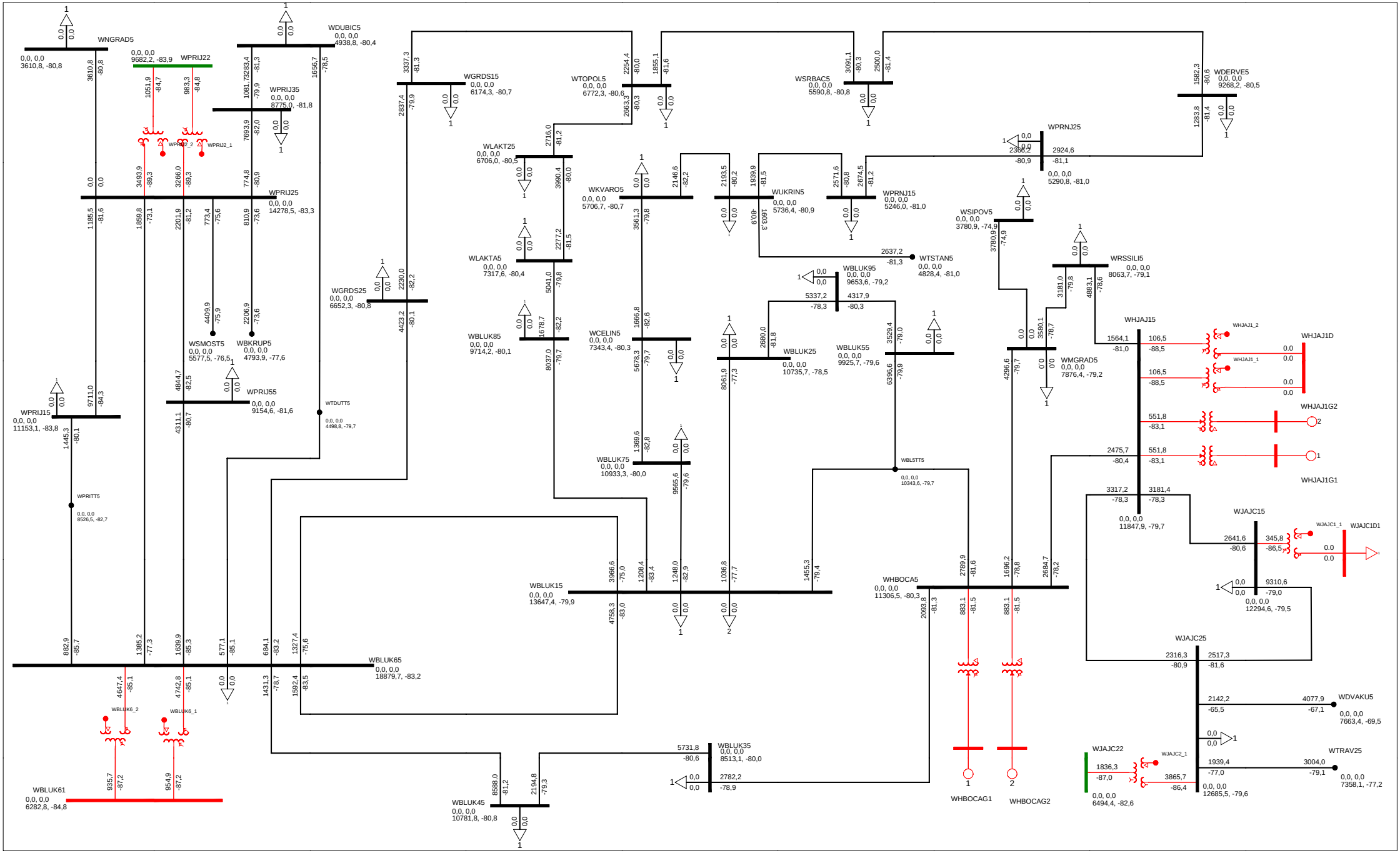

ELEKTROPRENOS BIH-MAKSIMALNI REZIM
DUGOROCNI PLAN RAZVOJA 2018-2027. GODINA - 2018. GODINA
THU, AUG 17 2017 11:27
ASCC : Three Phase Fault: Ia1 (AMPS), Va1 (VOLTS), (POLAR)

All Buses
kV: >0,000 <=40,000 <=125,000 <=245,000 <=425,000

TERENSKA JEDINICA BANJA LUKA

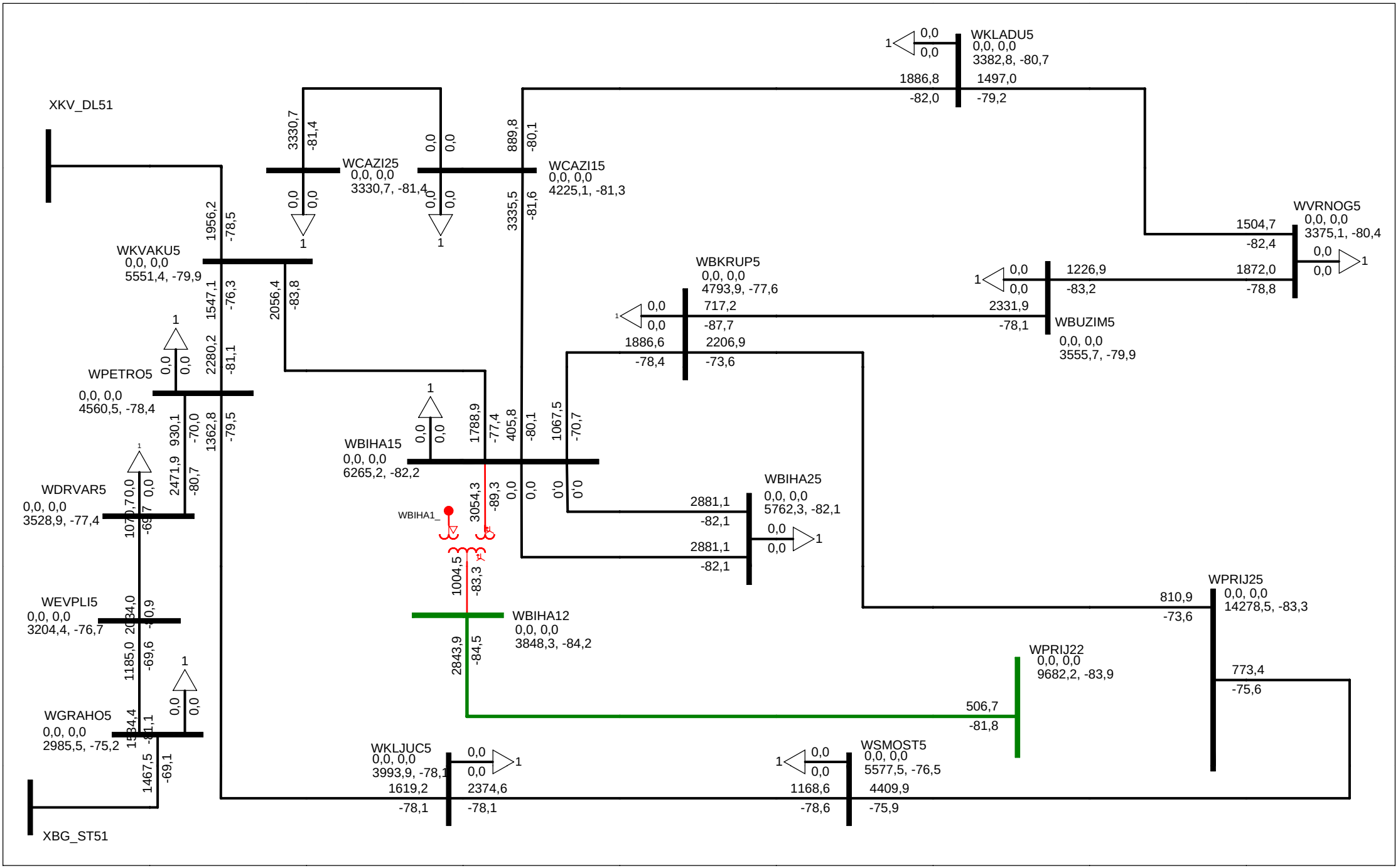

ELEKTROPRENOS BIH-MAKSIMALNI REZIM
DUGOROCNI PLAN RAZVOJA 2018-2027. GODINA - 2018. GODINA
THU, AUG 17 2017 11:26
ASCC : Three Phase Fault: Ia1 (AMPS), Va1 (VOLTS), (POLAR)

All Buses
kV: >0,000 <=40,000 <=125,000 <=245,000 <=425,000

TERENSKA JEDINICA BIHAC

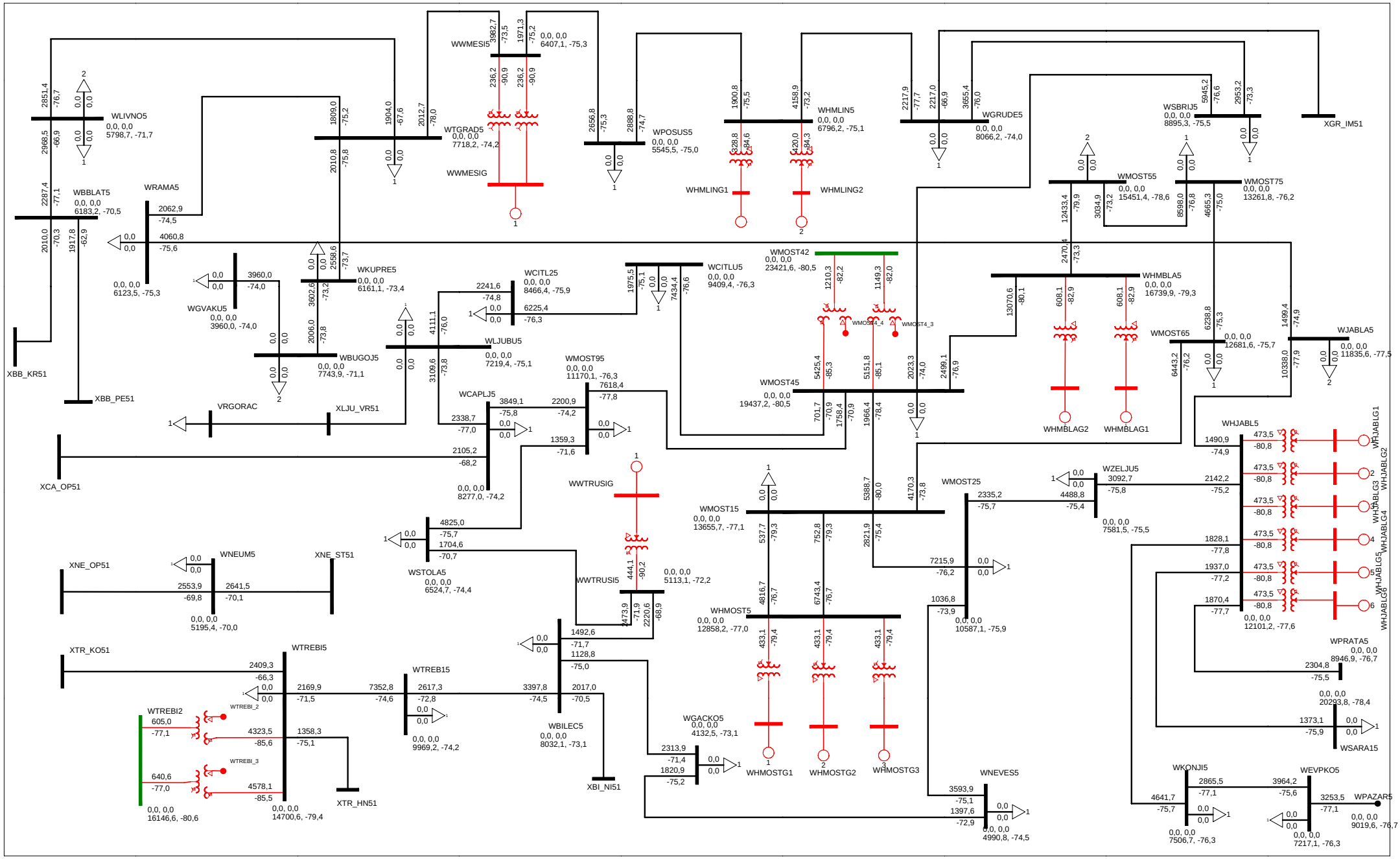

ELEKTROPRENOS BIH-MAKSIMALNI REZIM
DUGOROCNI PLAN RAZVOJA 2018-2027. GODINA - 2018. GODINA
THU, AUG 17 2017 11:28
ASCC : Three Phase Fault: Ia1 (AMPS), Va1 (VOLTS), (POLAR)

All Buses
kV: >0.000 <=40.000 <=125.000 <=245.000 <=425.000

TERENSKA JEDINICA: MOSTAR I TREBINJE

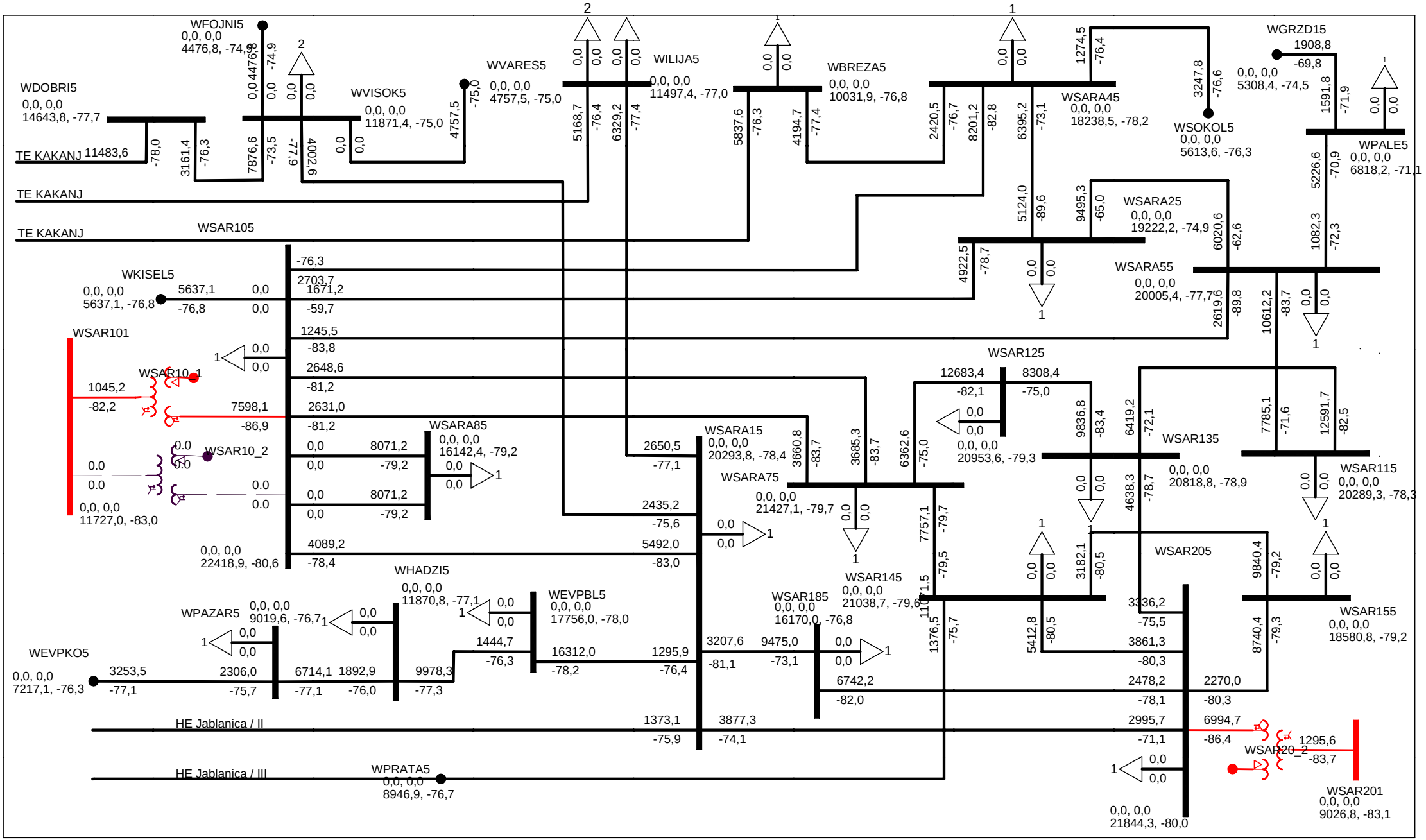

ELEKTROPRENOS BIH-MAKSIMALNI REZIM
DUGOROCNI PLAN RAZVOJA 2018-2027. GODINA - 2018. GODINA
THU, AUG 17 2017 11:28
ASCC : Three Phase Fault: Ia1 (AMPS), Va1 (VOLTS), (POLAR)

All Buses

kV: >0,000 <=40,000 <=125,000 <=245,000 <=425,000

TERENSKA JEDINICA SARAJEVO

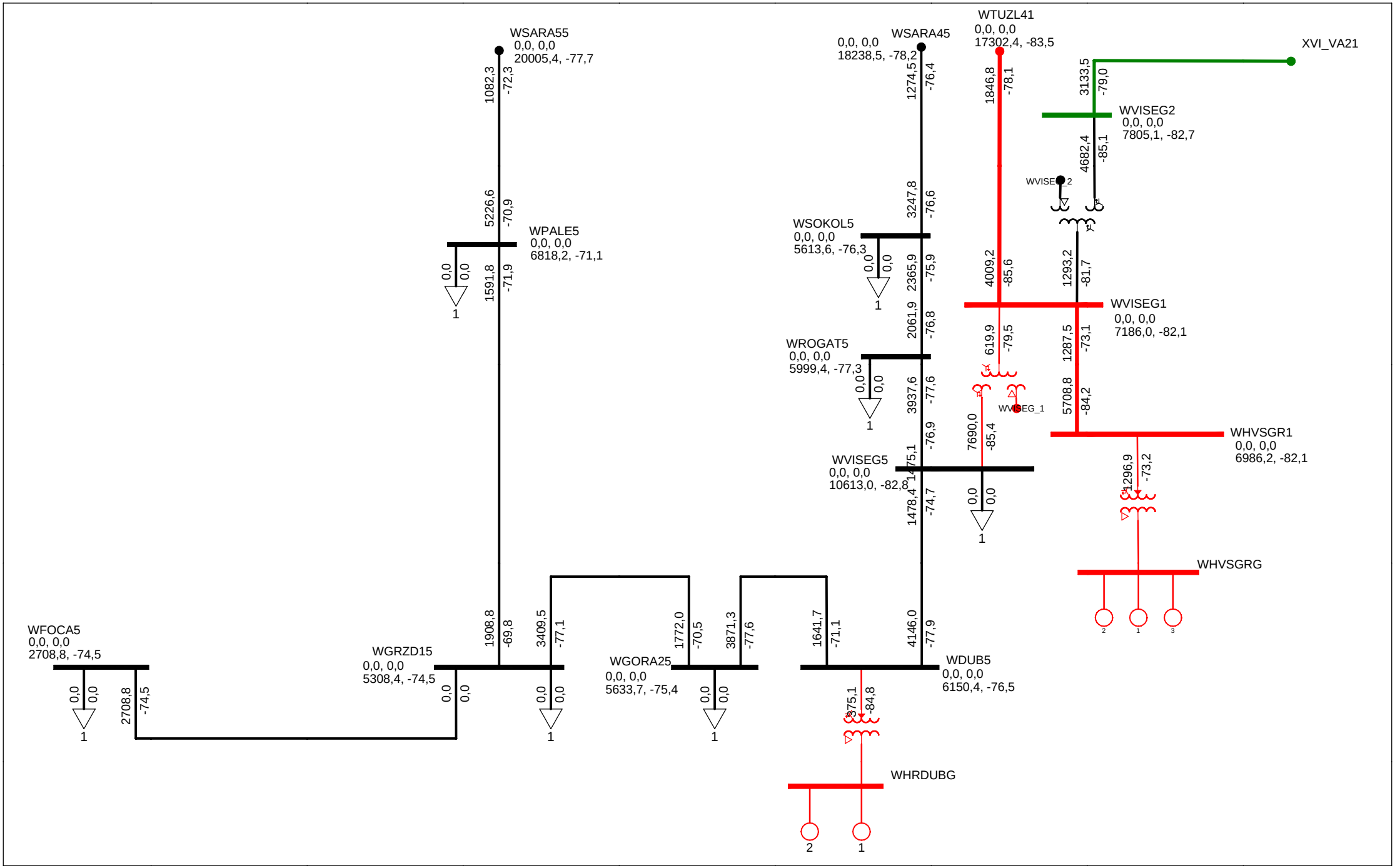

ELEKTROPRENOS BIH-MAKSIMALNI REZIM
DUGOROCNI PLAN RAZVOJA 2018-2027. GODINA - 2018. GODINA
THU, AUG 17 2017 11:29
ASCC : Three Phase Fault: Ia1 (AMPS), Va1 (VOLTS), (POLAR)

All Buses
kV: >0,000 <=40,000 <=125,000 <=245,000 <=425,000

TERENSKA JEDINICA VISEGRAD

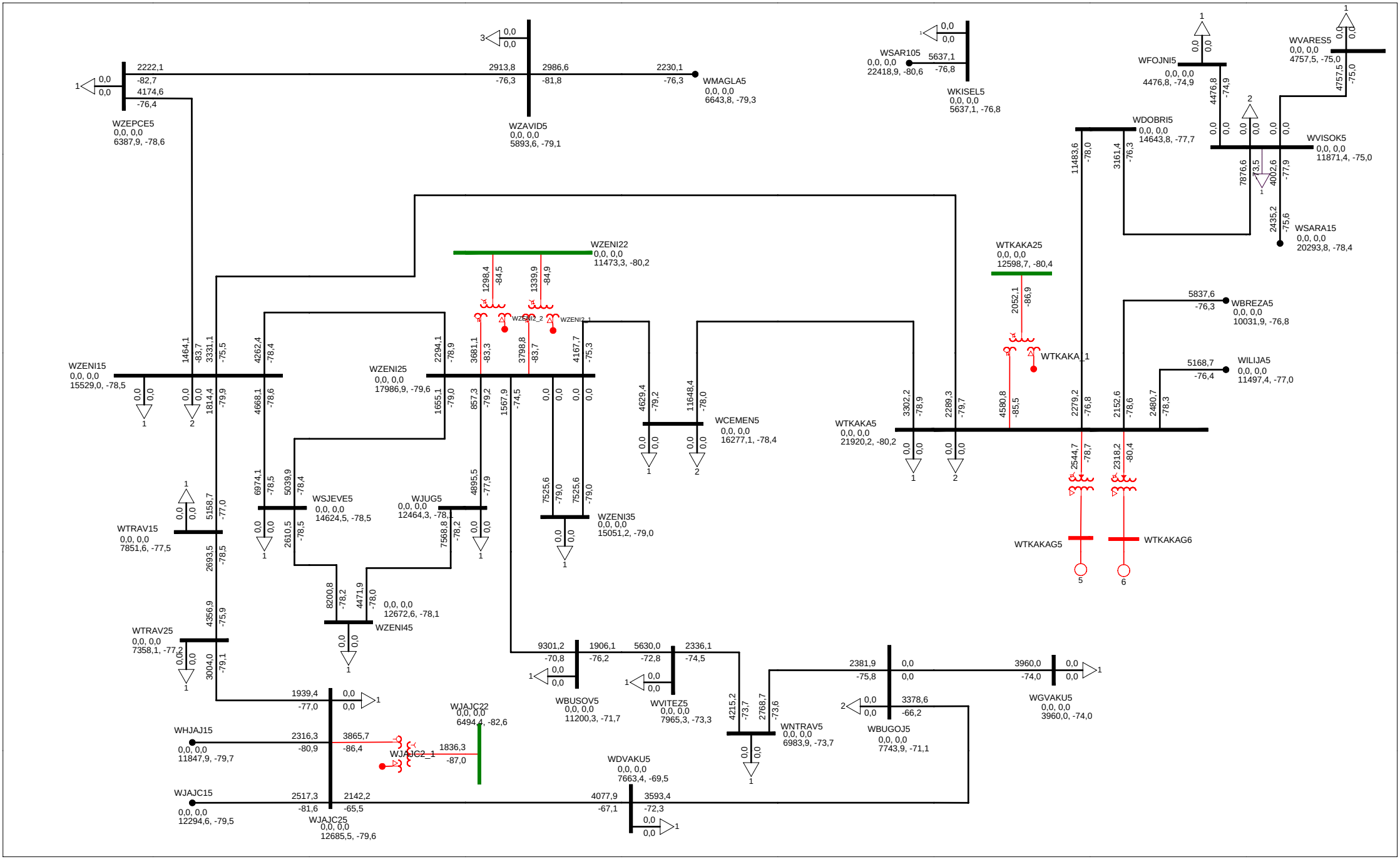

ELEKTROPRENOS BIH-MAKSIMALNI REZIM
DUGOROCNI PLAN RAZVOJA 2018-2027. GODINA - 2018. GODINA
THU, AUG 17 2017 11:29
ASCC : Three Phase Fault: Ia1 (AMPS), Va1 (VOLTS), (POLAR)

All Buses
kV: >0,000 <=40,000 <=125,000 <=245,000 <=425,000

TERENSKA JEDINICA ZENICA

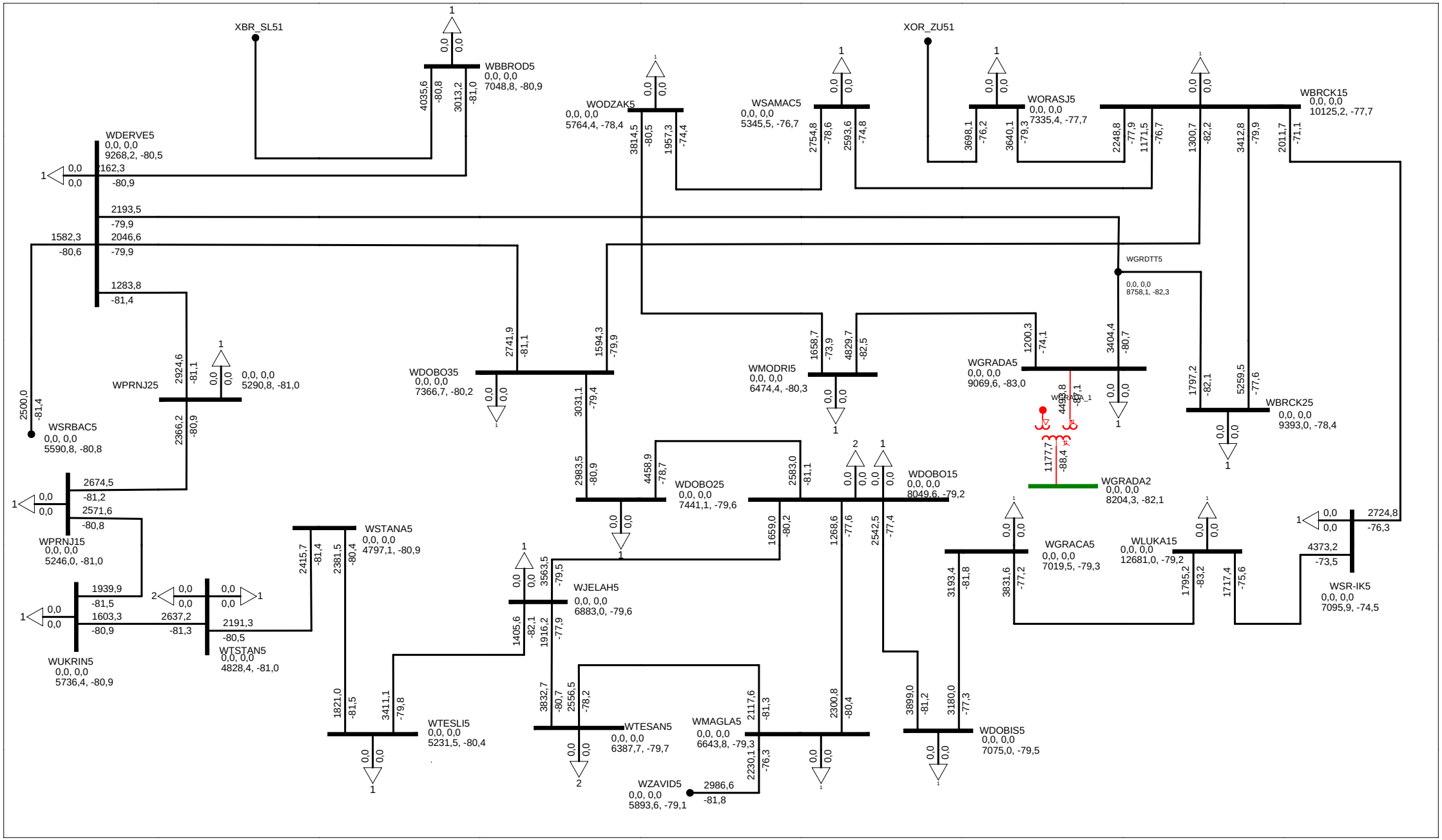

ELEKTROPRENOS BIH-MAKSIMALNI REZIM
DUGOROCNI PLAN RAZVOJA 2018-2027. GODINA - 2018. GODINA
THU, AUG 17 2017 11:31
ASCC : Three Phase Fault: Ia1 (AMPS), Va1 (VOLTS), (POLAR)

All Buses
kV: >0,000 <=40,000 <=125,000 <=245,000 <=425,000

TERENSKA JEDINICA DOBOJ

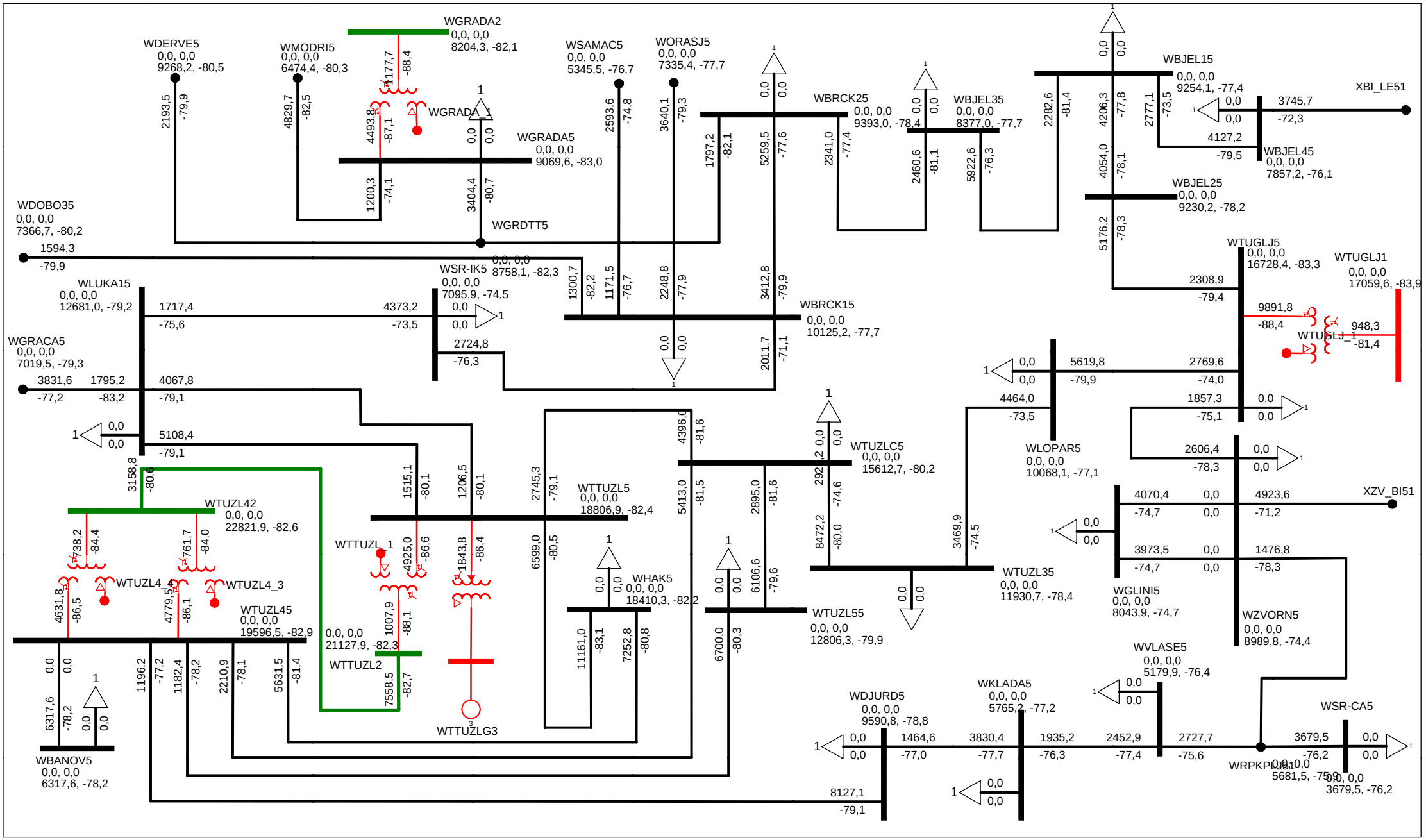

ELEKTROPRENOS BIH-MAKSIMALNI REZIM
DUGOROCNI PLAN RAZVOJA 2018-2027. GODINA - 2018. GODINA
THU, AUG 17 2017 11:31
ASCC : Three Phase Fault: Ia1 (AMPS), Va1 (VOLTS), (POLAR)

All Buses
kV: >0,000 <=40,000 <=125,000 <=245,000 <=425,000

TERENSKA JEDINICA TUZLA

2022. godina

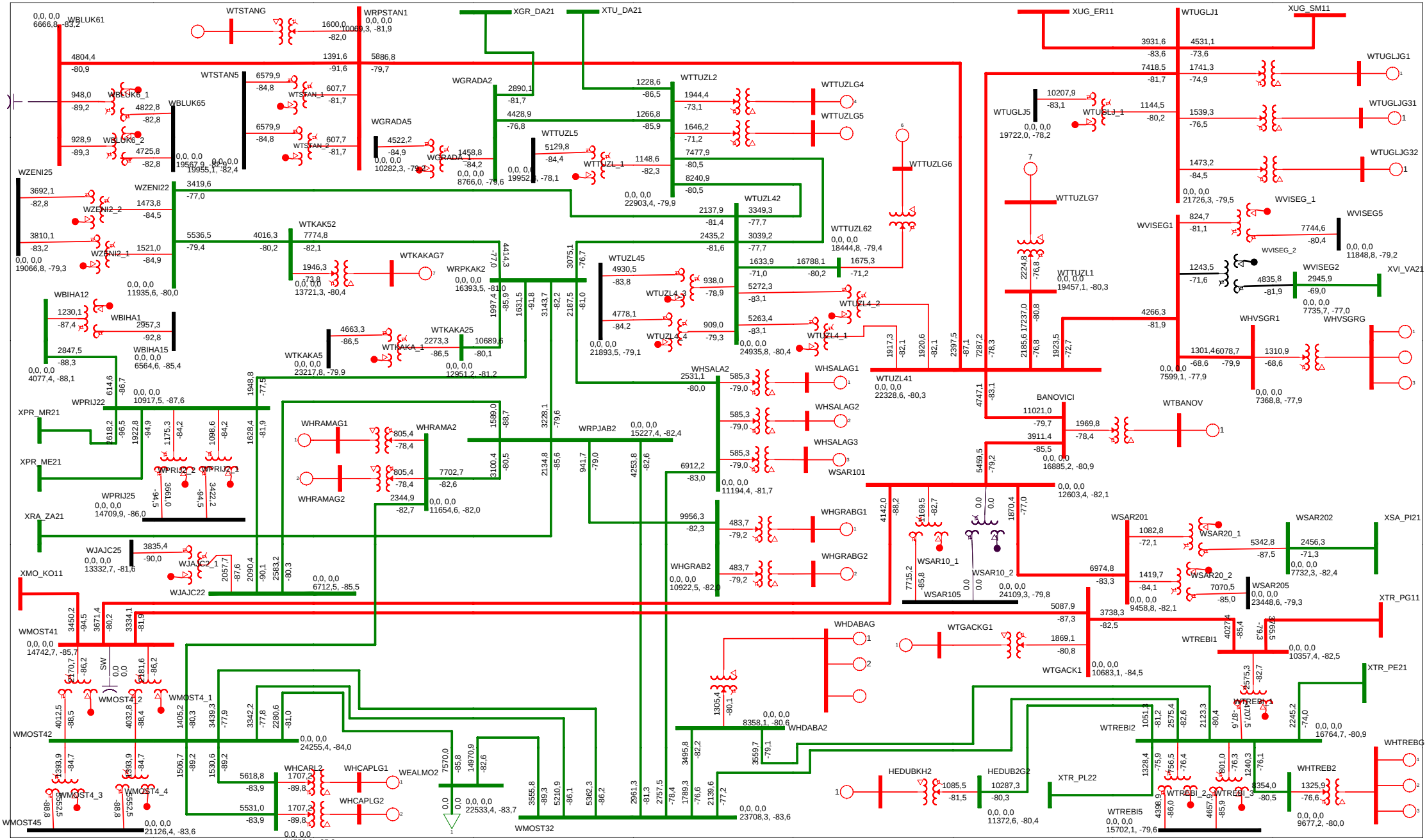

ELEKTROPRENOS BIH-MAKSIMALNI REZIM
DUGOROCNI PLAN RAZVOJA 2018-2027. GODINA - 2022. GODINA
FRI, AUG 18 2017 9:34
ASCC : Three Phase Fault: Ia1 (AMPS), Va1 (VOLTS), (POLAR)

EES BiH / 400 i 220 kV

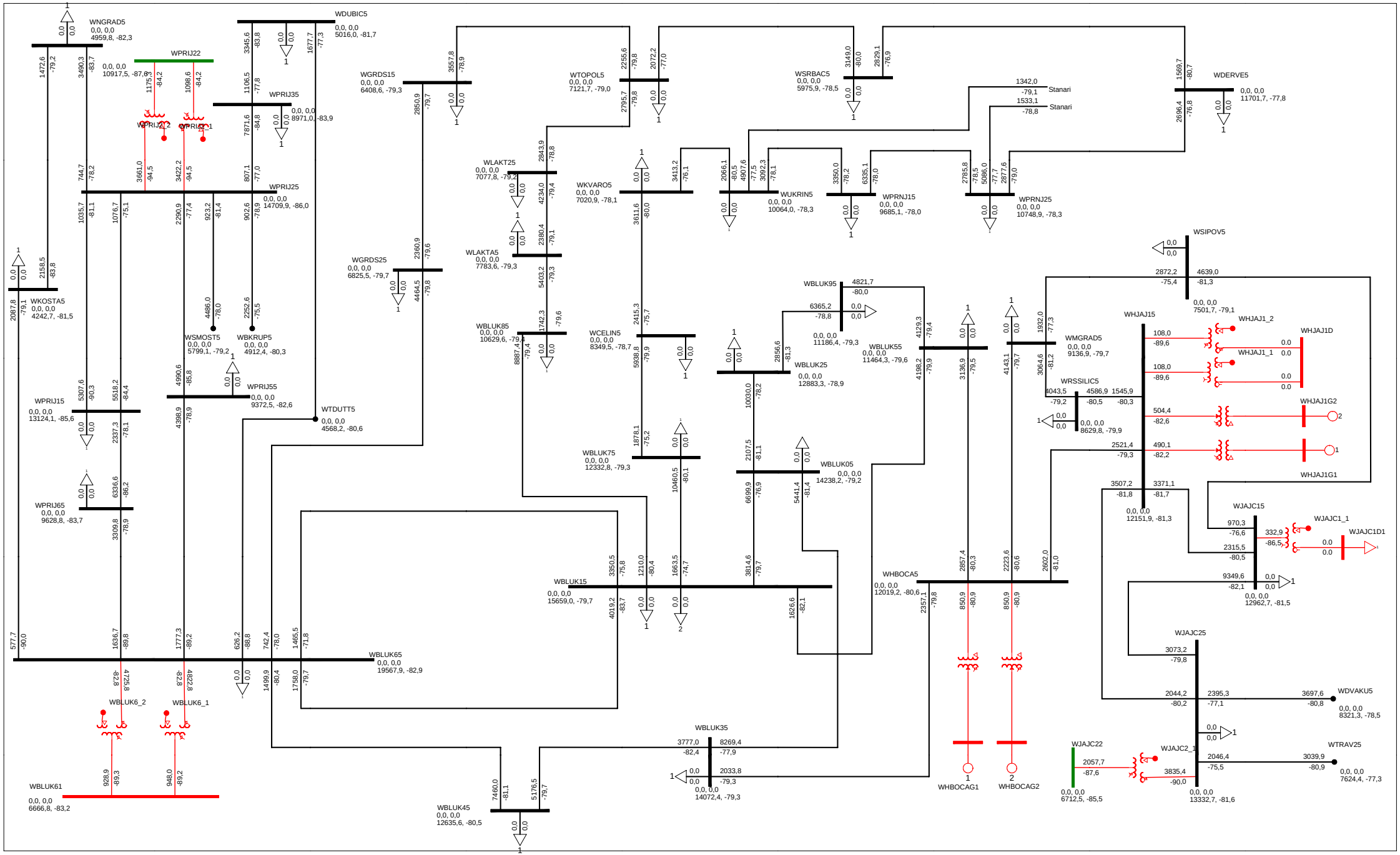

ELEKTROPRENOS BIH-MAKSIMALNI REZIM
DUGOROCNI PLAN RAZVOJA 2018-2027. GODINA - 2022. GODINA
FRI, AUG 18 2017 9:42
ASCC : Three Phase Fault: Ia1 (AMPS), Va1 (VOLTS), (POLAR)

All Buses

kV: >0,000 <=40,000 <=125,000 <=245,000 <=425,000

TERENSKA JEDINICA BANJA LUKA

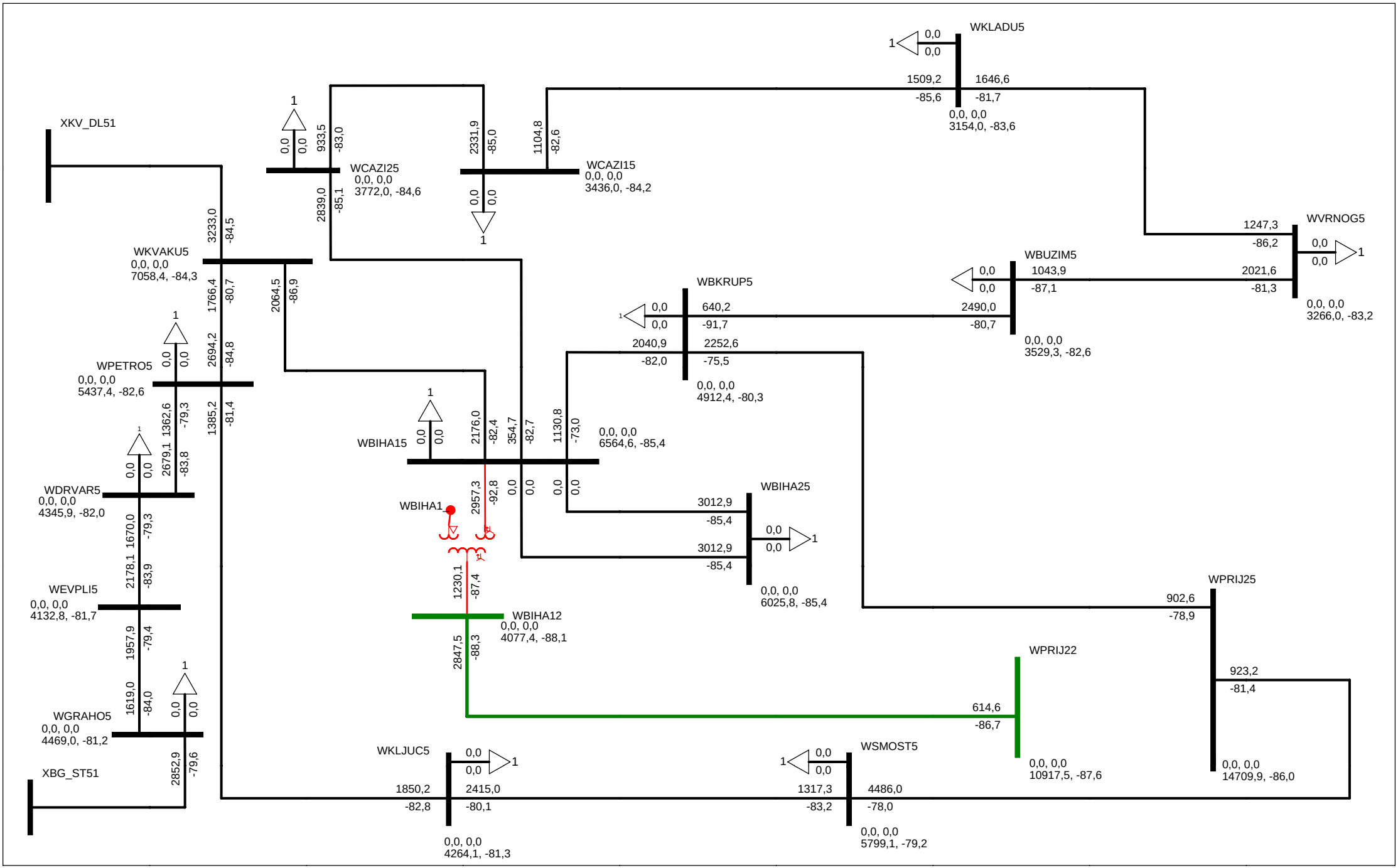

ELEKTROPRENOS BIH-MAKSIMALNI REZIM
DUGOROCNI PLAN RAZVOJA 2018-2027. GODINA - 2022. GODINA
FRI, AUG 18 2017 9:42
ASCC : Three Phase Fault: Ia1 (AMPS), Va1 (VOLTS), (POLAR)

All Buses

kV: >0,000 <=40,000 <=125,000 <=245,000 <=425,000

TERENSKA JEDINICA BIHAC

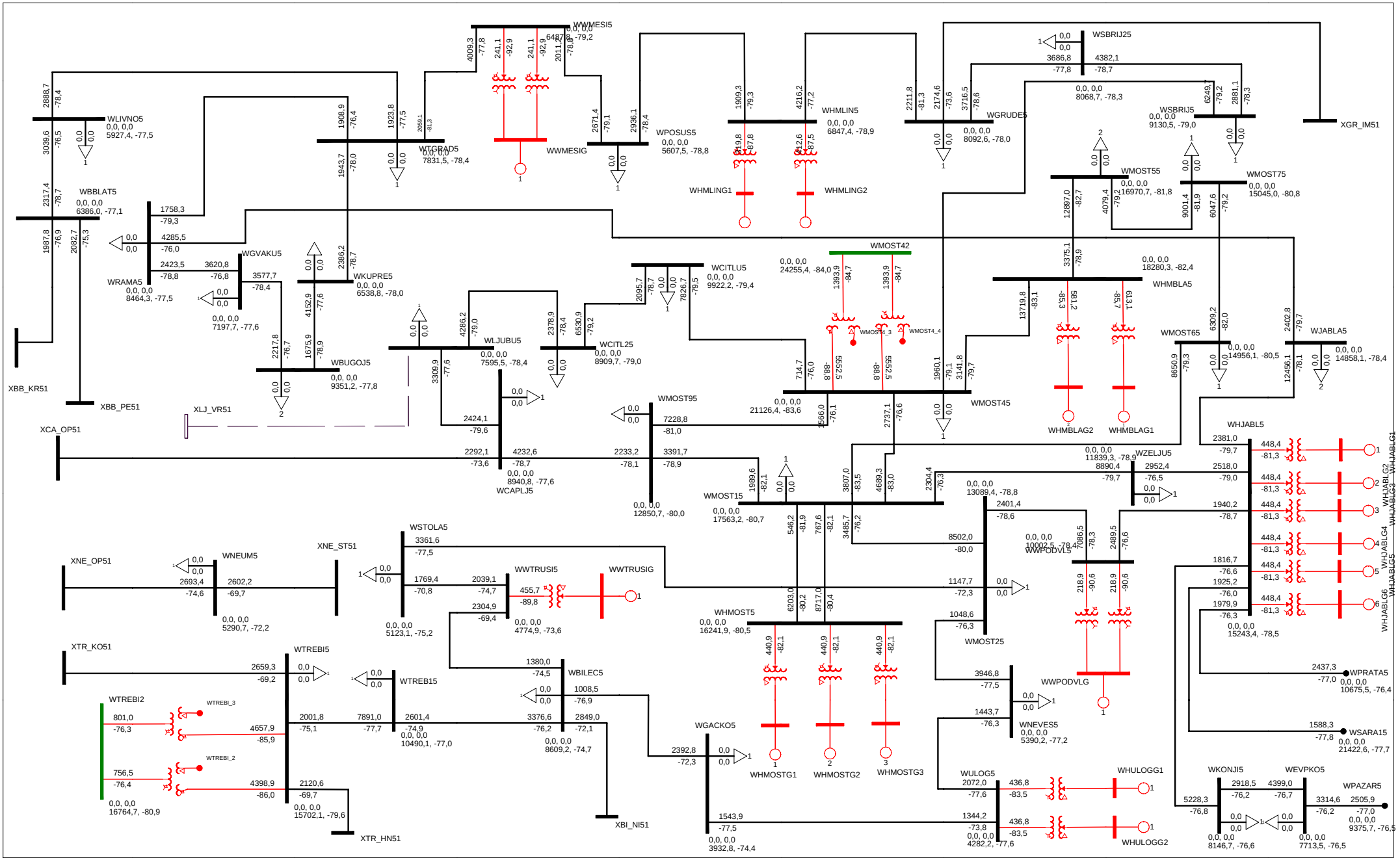

ELEKTROPRENOS BIH-MAKSIMALNI REZIM
DUGOROCNI PLAN RAZVOJA 2018-2027. GODINA - 2022. GODINA
FRI, AUG 18 2017 9:42
ASCC : Three Phase Fault: Ia1 (AMPS), Va1 (VOLTS), (POLAR)

All Buses
kV: <=1.000 <=3.300 <=11.000 <=40.000 <=120.000 <=230.000 <=1000.000 >1000.000

TERENSKA JEDINICA: MOSTAR I TRESNJE

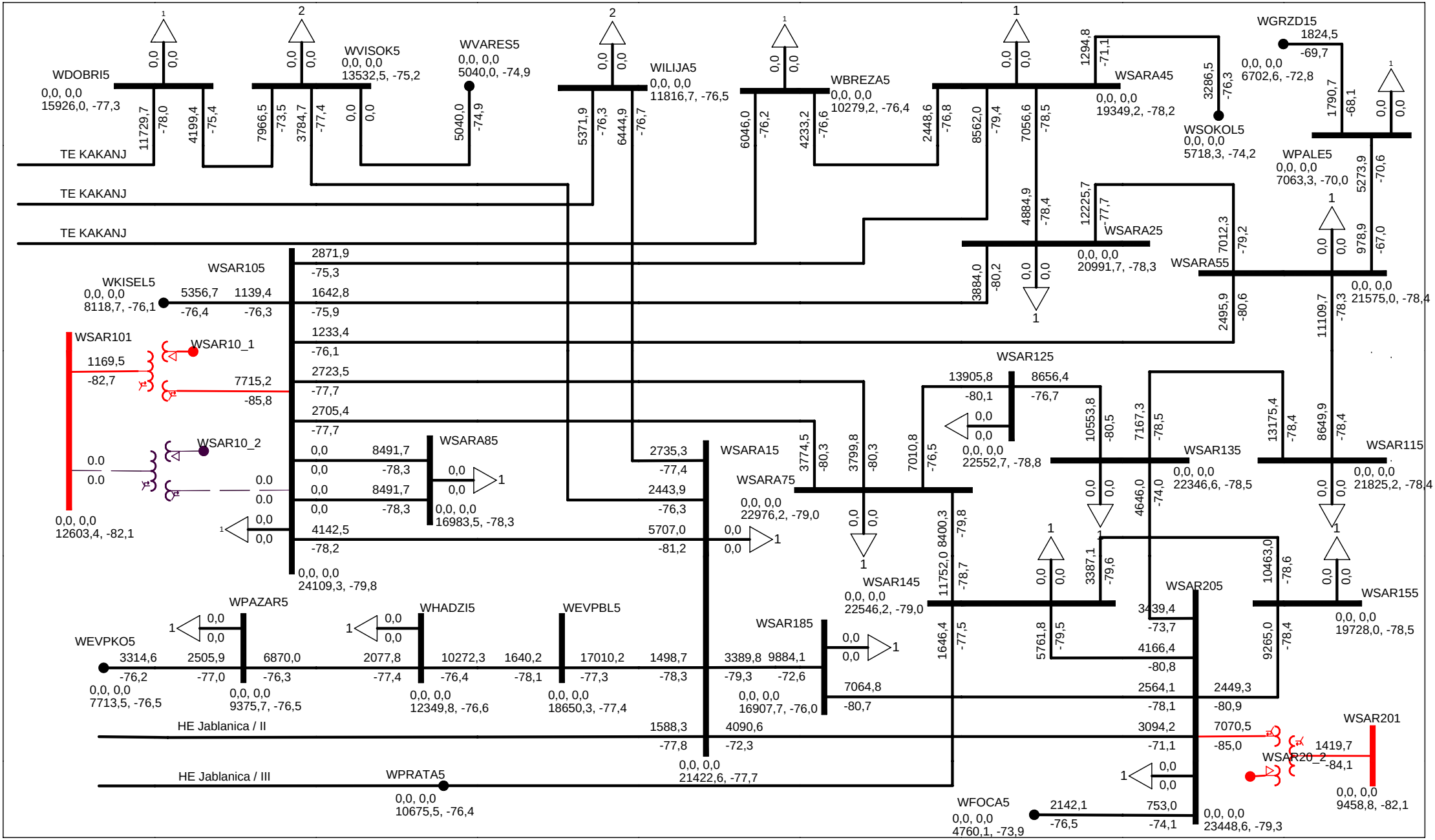

ELEKTROPRENOS BIH-MAKSIMALNI REZIM
DUGOROCNI PLAN RAZVOJA 2018-2027. GODINA - 2022. GODINA
FRI, AUG 18 2017 9:43
ASCC : Three Phase Fault: Ia1 (AMPS), Va1 (VOLTS), (POLAR)

All Buses

kV: >0,000 <=40,000 <=125,000 <=245,000 <=425,000

TERENSKA JEDINICA SARAJEVO

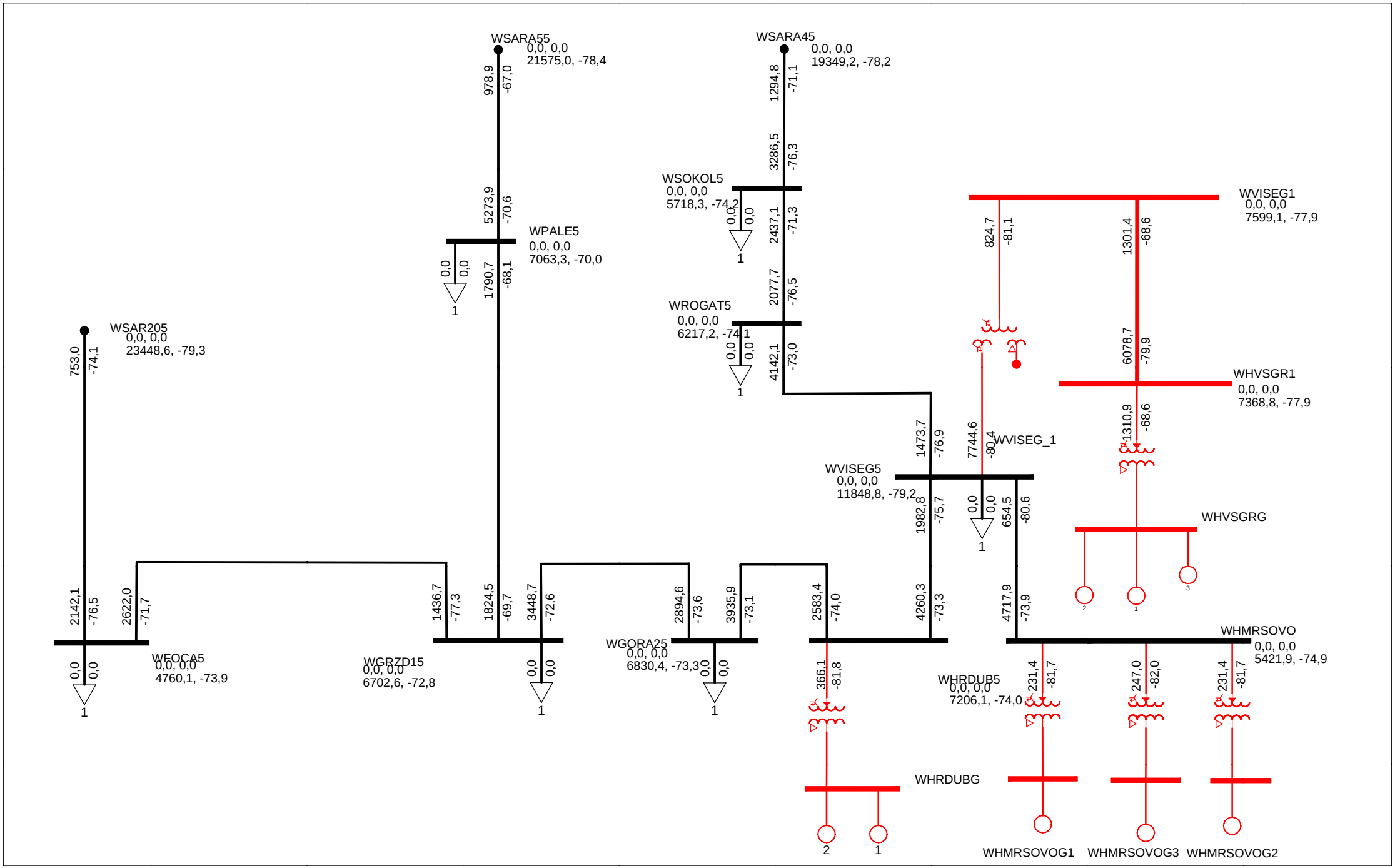

ELEKTROPRENOS BIH-MAKSIMALNI REZIM
DUGOROCNI PLAN RAZVOJA 2018-2027. GODINA - 2022. GODINA
FRI, AUG 18 2017 9:44
ASCC : Three Phase Fault: Ia1 (AMPS), Va1 (VOLTS), (POLAR)

All Buses
kV: >0,000 <=40,000 <=125,000 <=245,000 <=425,000

TERENSKA JEDINICA VISEGRAD

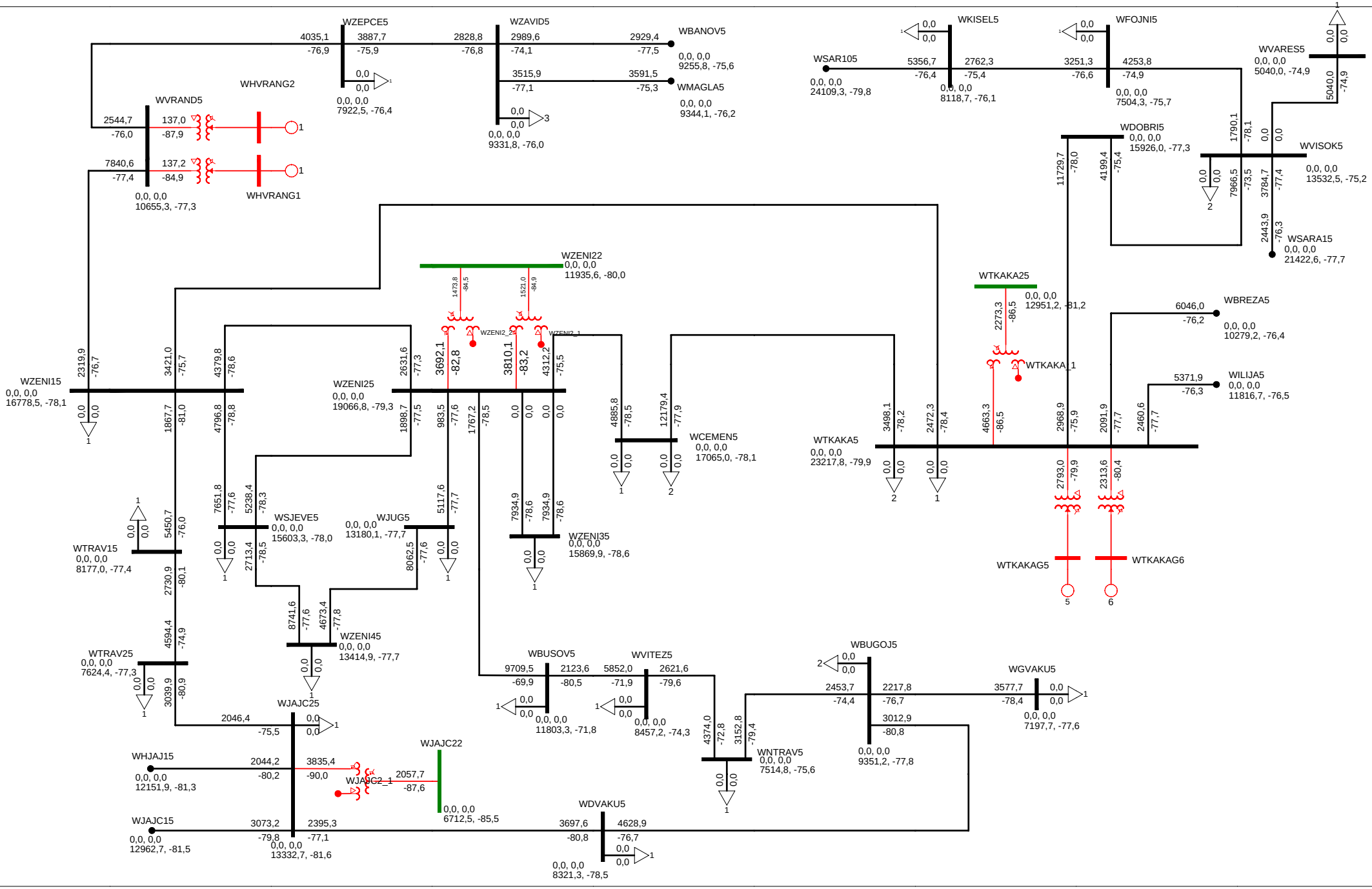

ELEKTROPRENOS BIH-MAKSIMALNI REZIM
DUGOROCNI PLAN RAZVOJA 2018-2027. GODINA - 2022. GODINA
FRI, AUG 18 2017 9:44
ASCC : Three Phase Fault: Ia1 (AMPS), Va1 (VOLTS), (POLAR)

All Buses
kV: >0,000 <=40,000 <=125,000 <=245,000 <=425,000

TERENSKA JEDINICA ZENICA

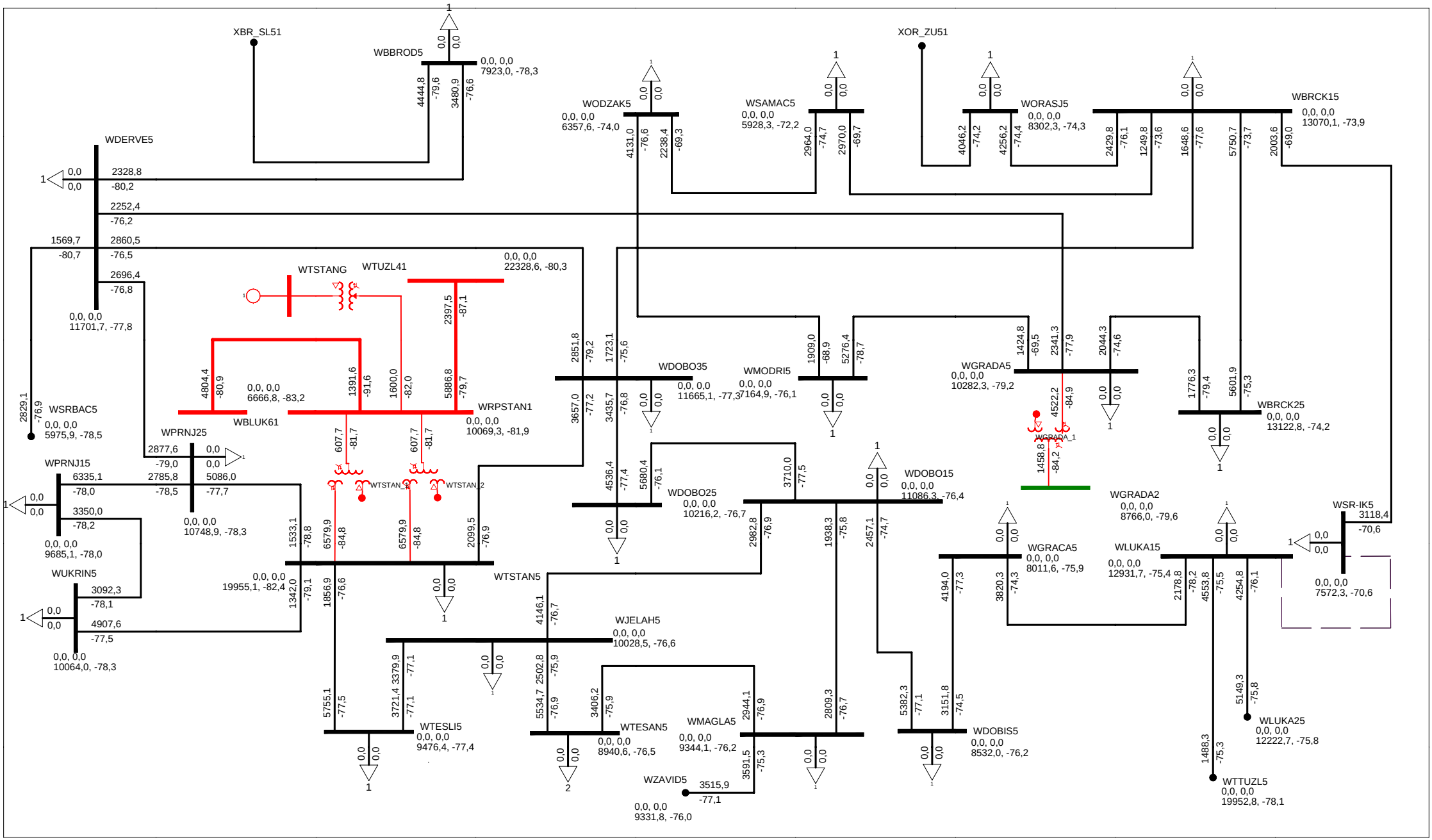

ELEKTROPRENOS BIH-MAKSIMALNI REZIM
DUGOROCNI PLAN RAZVOJA 2018-2027. GODINA - 2022. GODINA
FRI, AUG 18 2017 9:45
ASCC : Three Phase Fault: Ia1 (AMPS), Va1 (VOLTS), (POLAR)

All Buses
kV: >0,000 <=40,000 <=125,000 <=245,000 <=425,000

TERENSKA JEDINICA DOBOJ

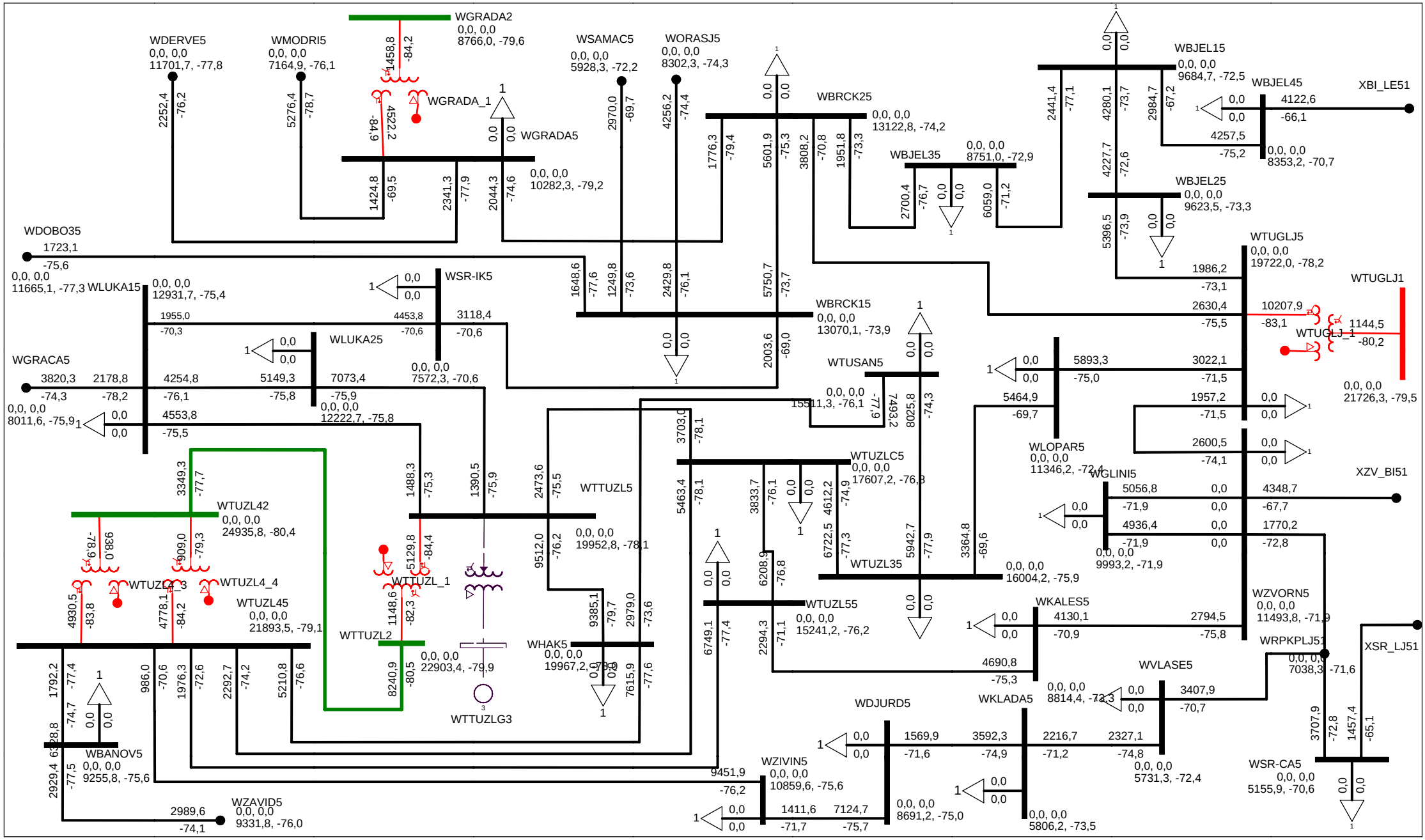

ELEKTROPRENOS BIH-MAKSIMALNI REZIM
DUGOROCNI PLAN RAZVOJA 2018-2027. GODINA - 2022. GODINA
FRI, AUG 18 2017 9:45
ASCC : Three Phase Fault: Ia1 (AMPS), Va1 (VOLTS), (POLAR)

All Buses
kV: >0,000 <=40,000 <=125,000 <=245,000 <=425,000

TERENSKA JEDINICA TUZLA

2027. godina

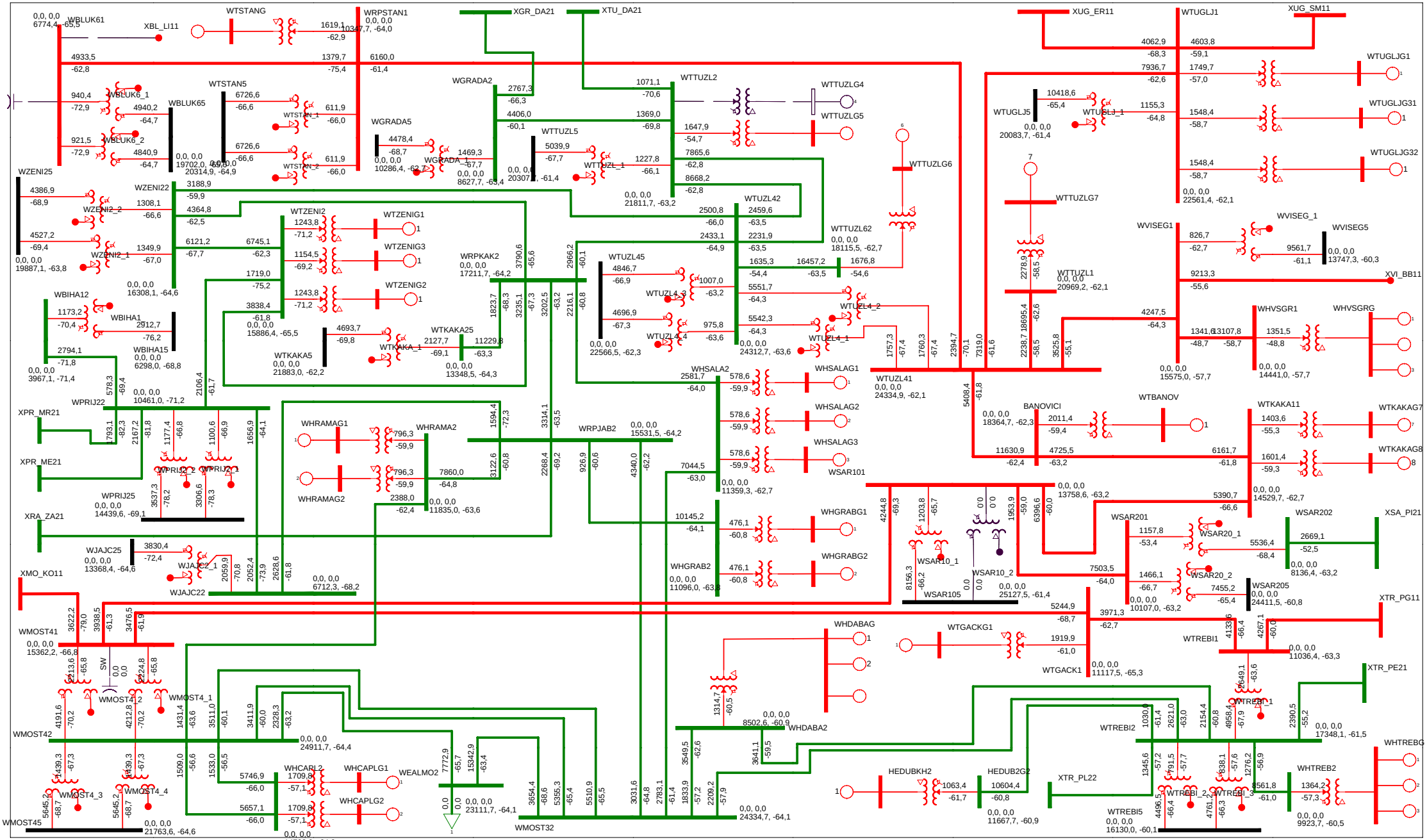

ELEKTROPRENOS BIH-MAKSIMALNI REZIM
DUGOROCNI PLAN RAZVOJA 2018-2027. GODINA - 2027. GODINA
FRI, JUL 21 2017 17:07
ASCC : Three Phase Fault: Ia1 (AMPS), Va1 (VOLTS), (POLAR)

EES BiH / 400 i 220 kV

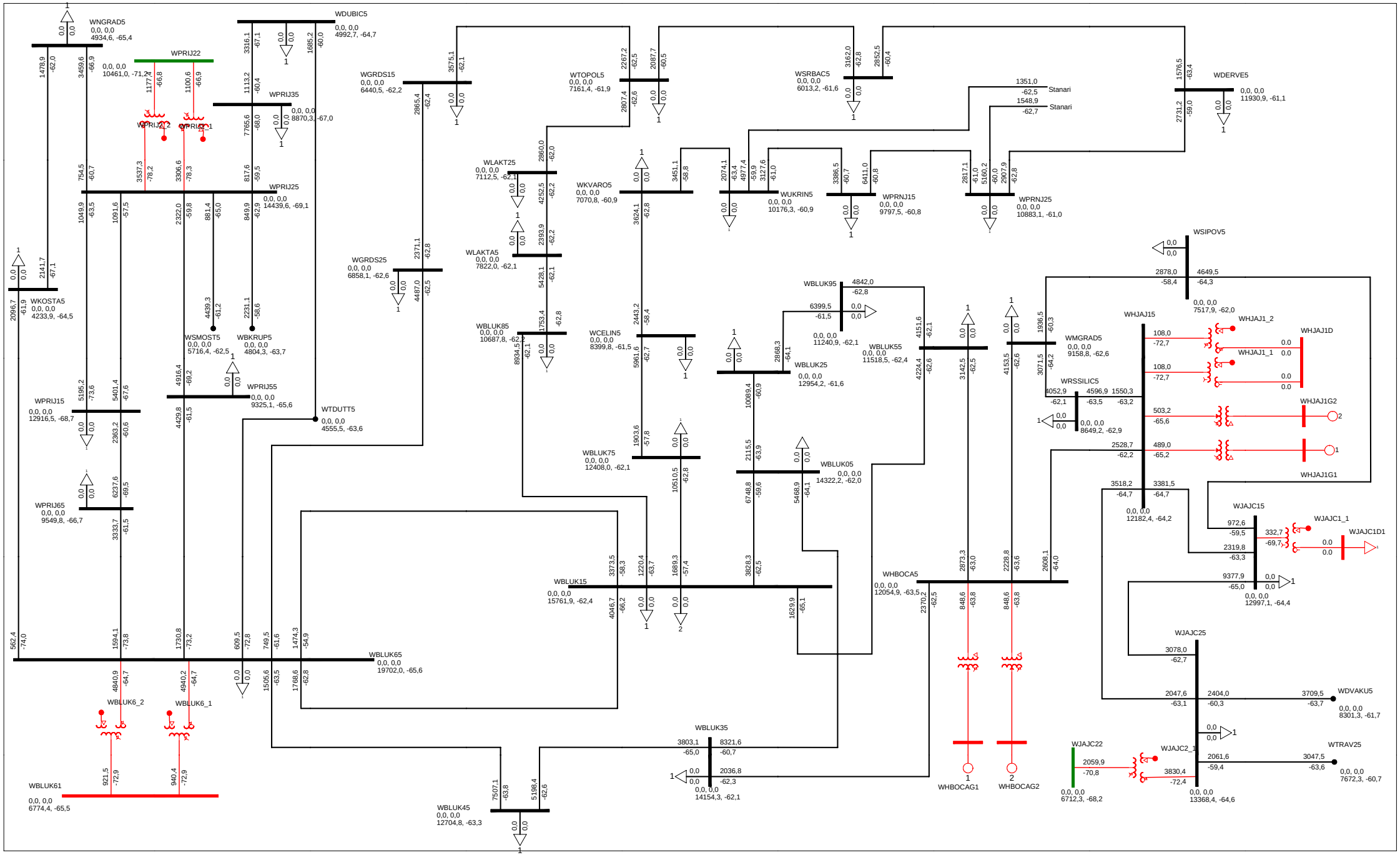

ELEKTROPRENOS BIH-MAKSIMALNI REZIM
DUGOROCNI PLAN RAZVOJA 2018-2027. GODINA - 2027. GODINA
FRI, JUL 21 2017 17:08
ASCC : Three Phase Fault: Ia1 (AMPS), Va1 (VOLTS), (POLAR)

All Buses

kV: >0,000 <=40,000 <=125,000 <=245,000 <=425,000

TERENSKA JEDINICA BANJA LUKA

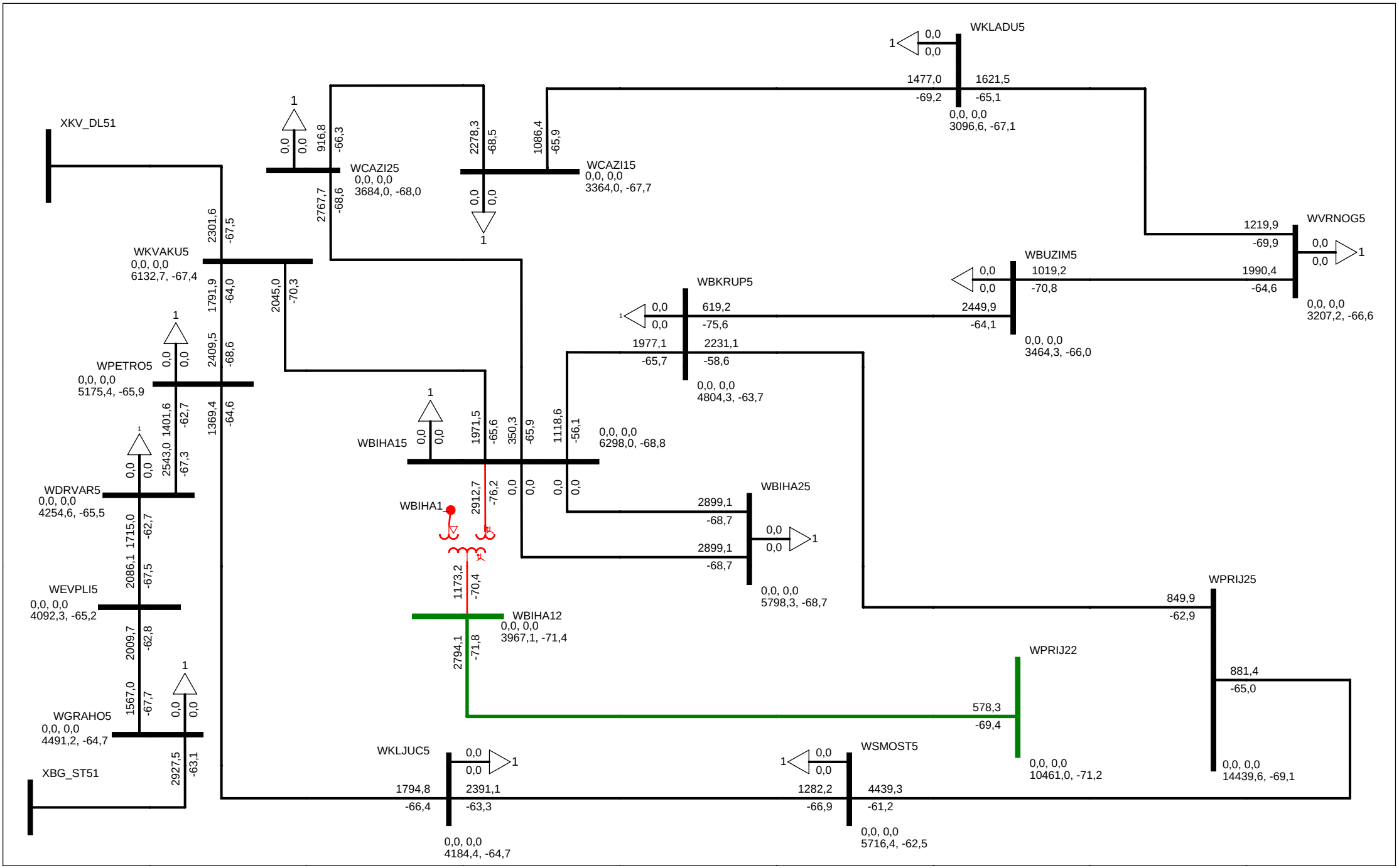

ELEKTROPRENOS BIH-MAKSIMALNI REZIM
DUGOROCNI PLAN RAZVOJA 2018-2027. GODINA - 2027. GODINA
FRI, JUL 21 2017 17:08
ASCC : Three Phase Fault: Ia1 (AMPS), Va1 (VOLTS), (POLAR)

All Buses

kV: >0,000 <=40,000 <=125,000 <=245,000 <=425,000

TERENSKA JEDINICA BIHAC

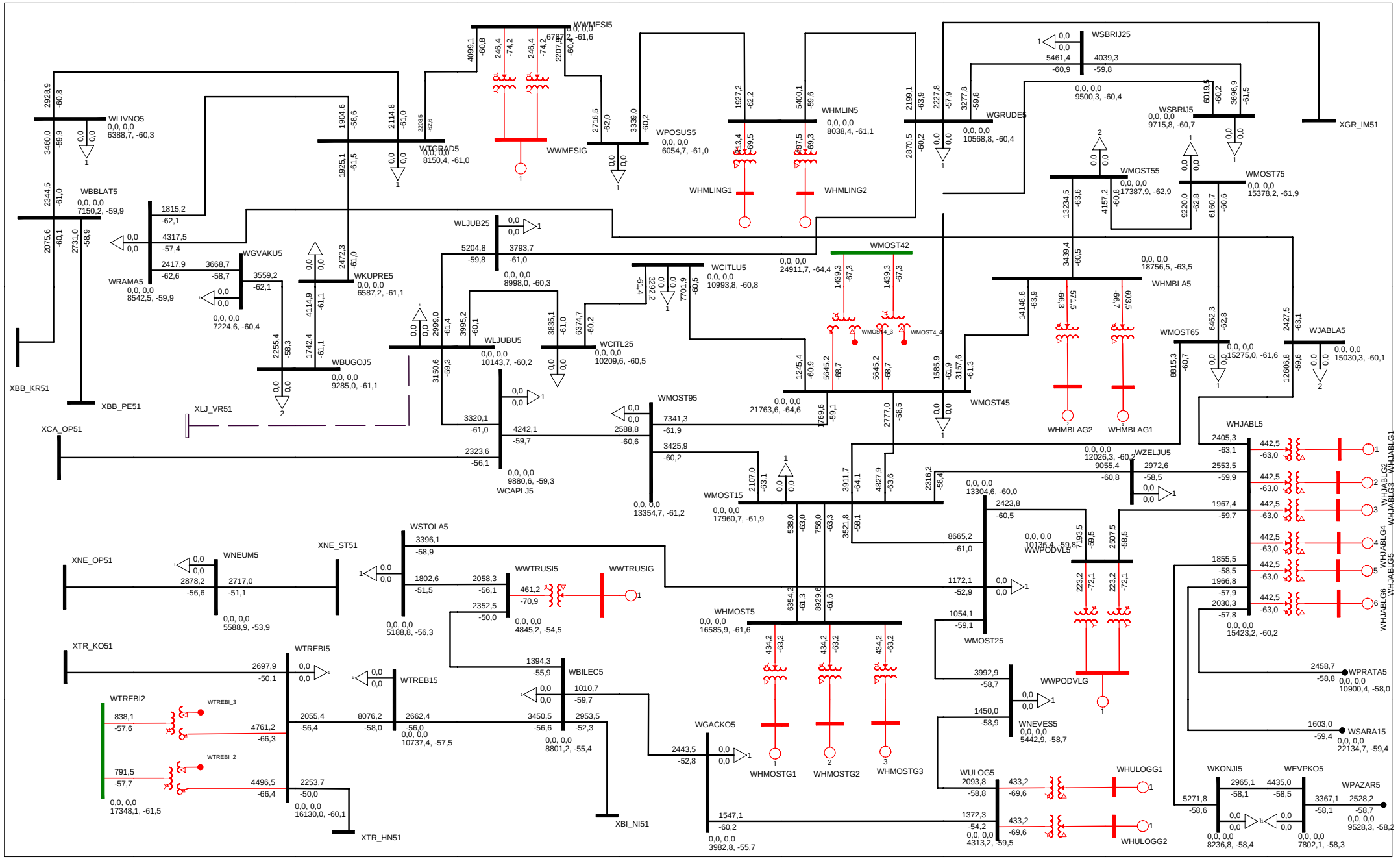

ELEKTROPRENOS BIH-MAKSIMALNI REZIM
DUGOROCNI PLAN RAZVOJA 2018-2027. GODINA - 2027. GODINA
FRI, JUL 21 2017 17:05
ASCC : Three Phase Fault: Ia1 (AMPS), Va1 (VOLTS), (POLAR)

All Buses
kV: <=1.000 <=3.300 <=11.000 <=40.000 <=120.000 <=230.000 <=1000.000 >1000.000

TERENSKA JEDINICA: MOSTAR I TREBINJE

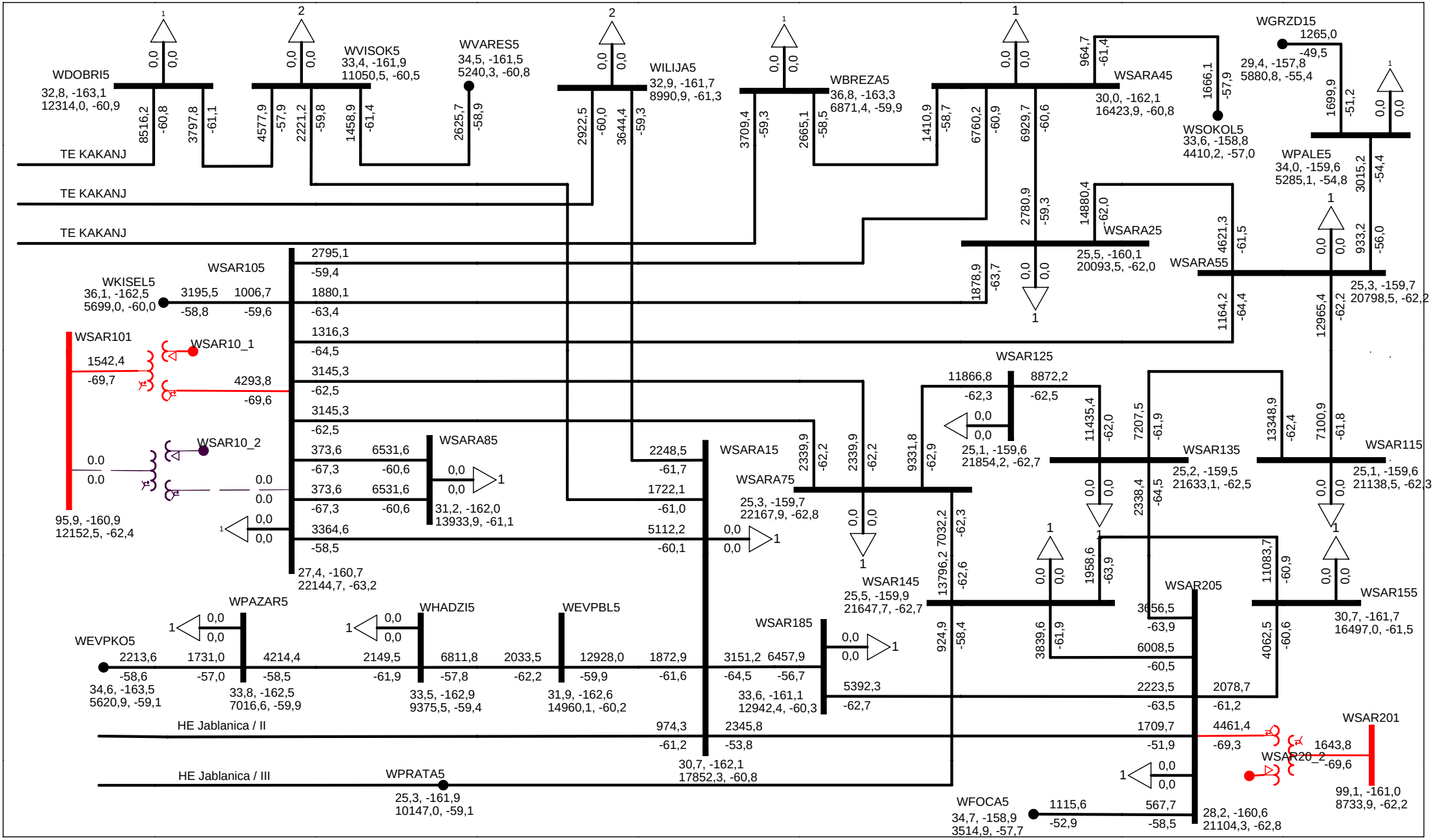

ELEKTROPRENOS BIH-MAKSIMALNI REZIM
DUGOROCNI PLAN RAZVOJA 2018-2027. GODINA - 2027. GODINA
FRI, JUL 21 2017 17:09
ASCC : Line to Ground Fault: 3Ia0 (AMPS), Va0 (VOLTS), (POLAR)

All Buses

kV: >0,000 <=40,000 <=125,000 <=245,000 <=425,000

TERENSKA JEDINICA SARAJEVO

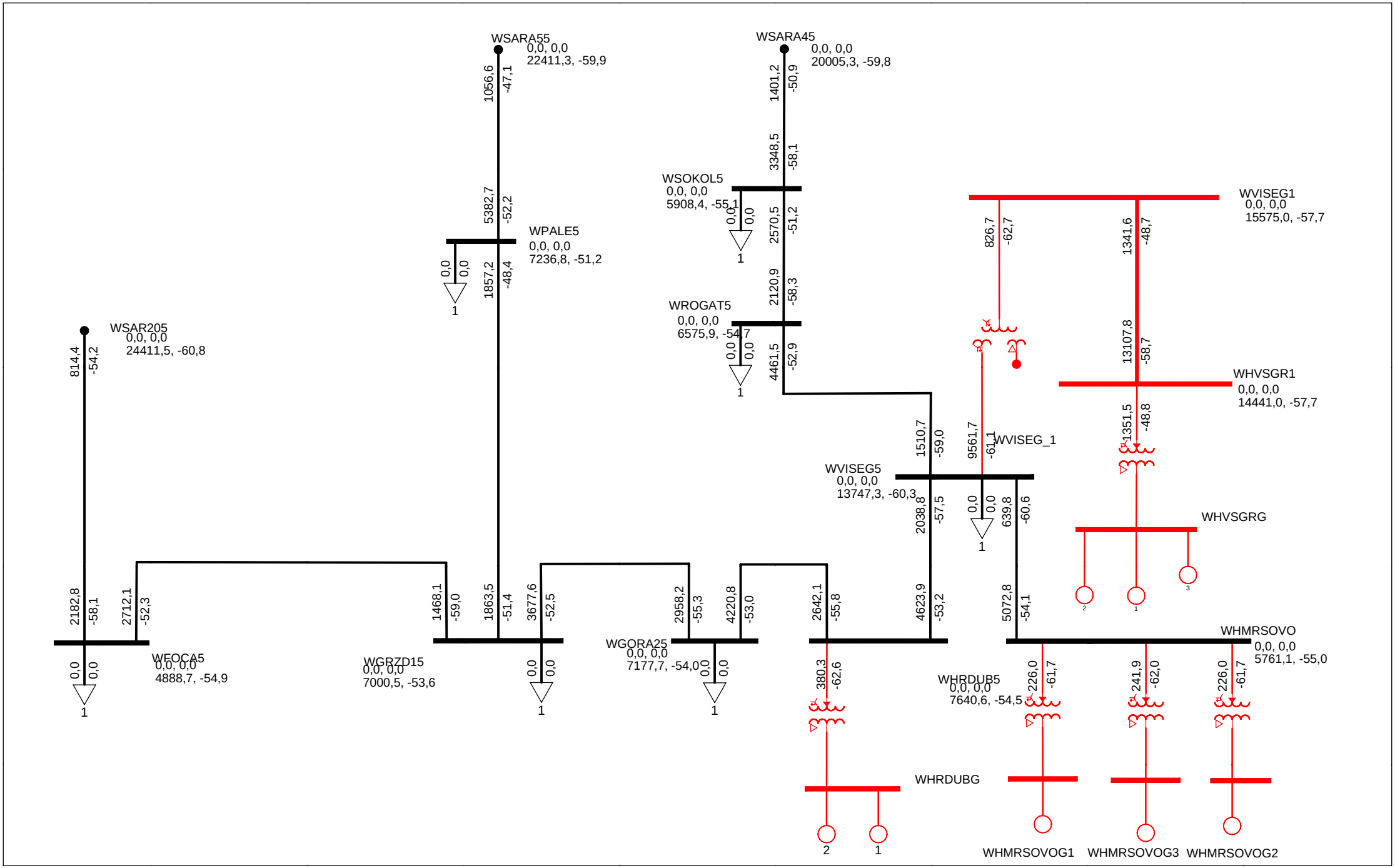

ELEKTROPRENOS BIH-MAKSIMALNI REZIM
DUGOROCNI PLAN RAZVOJA 2018-2027. GODINA - 2027. GODINA
FRI, JUL 21 2017 17:12
ASCC : Three Phase Fault: Ia1 (AMPS), Va1 (VOLTS), (POLAR)

All Buses
kV: >0,000 <=40,000 <=125,000 <=245,000 <=425,000

TERENSKA JEDINICA VISEGRAD

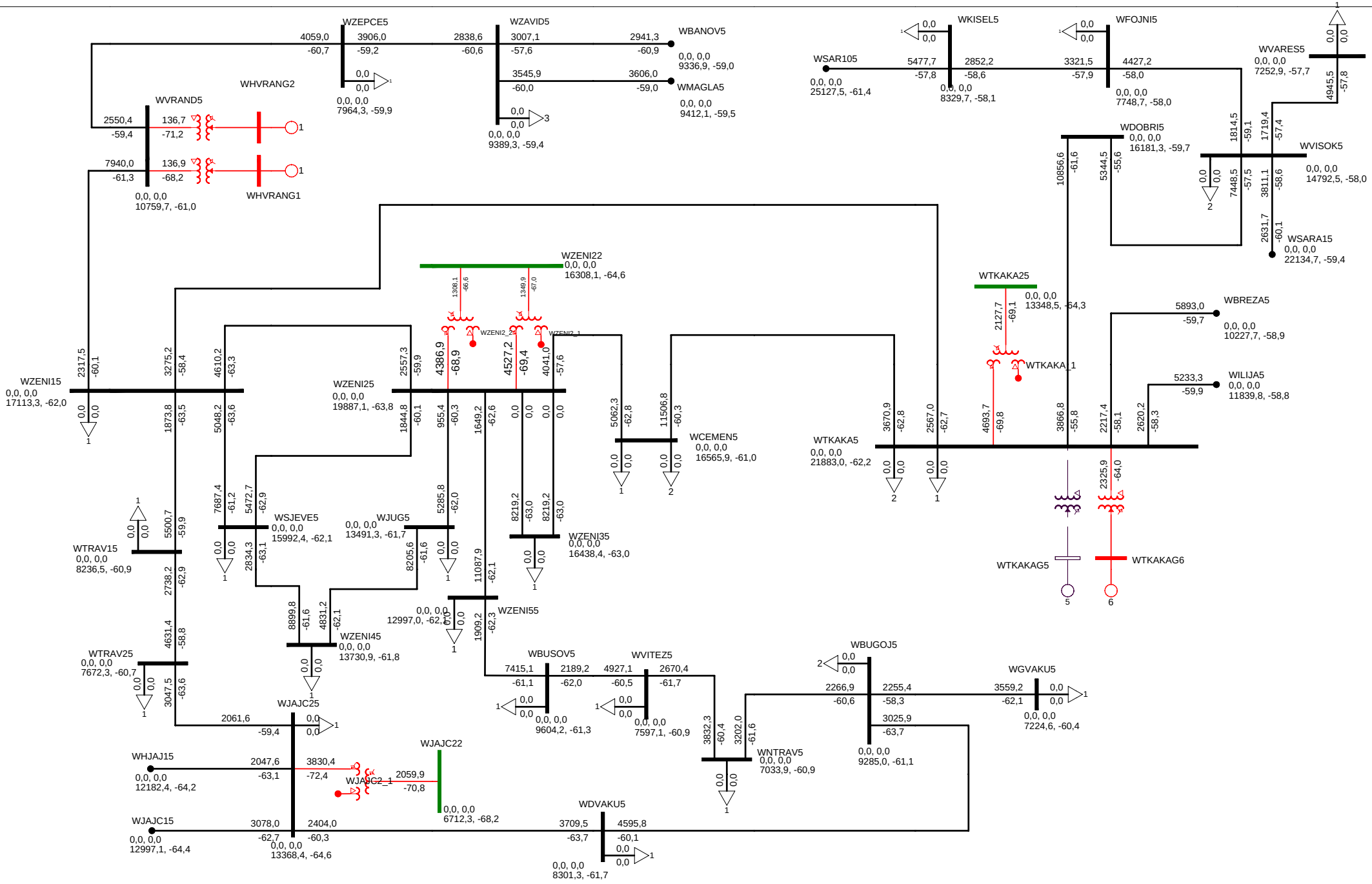

ELEKTROPRENOS BIH-MAKSIMALNI REZIM
DUGOROCNI PLAN RAZVOJA 2018-2027. GODINA - 2027. GODINA
FRI, JUL 21 2017 17:12
ASCC : Three Phase Fault: Ia1 (AMPS), Va1 (VOLTS), (POLAR)

All Buses
kV: >0,000 <=40,000 <=125,000 <=245,000 <=425,000

TERENSKA JEDINICA ZENICA

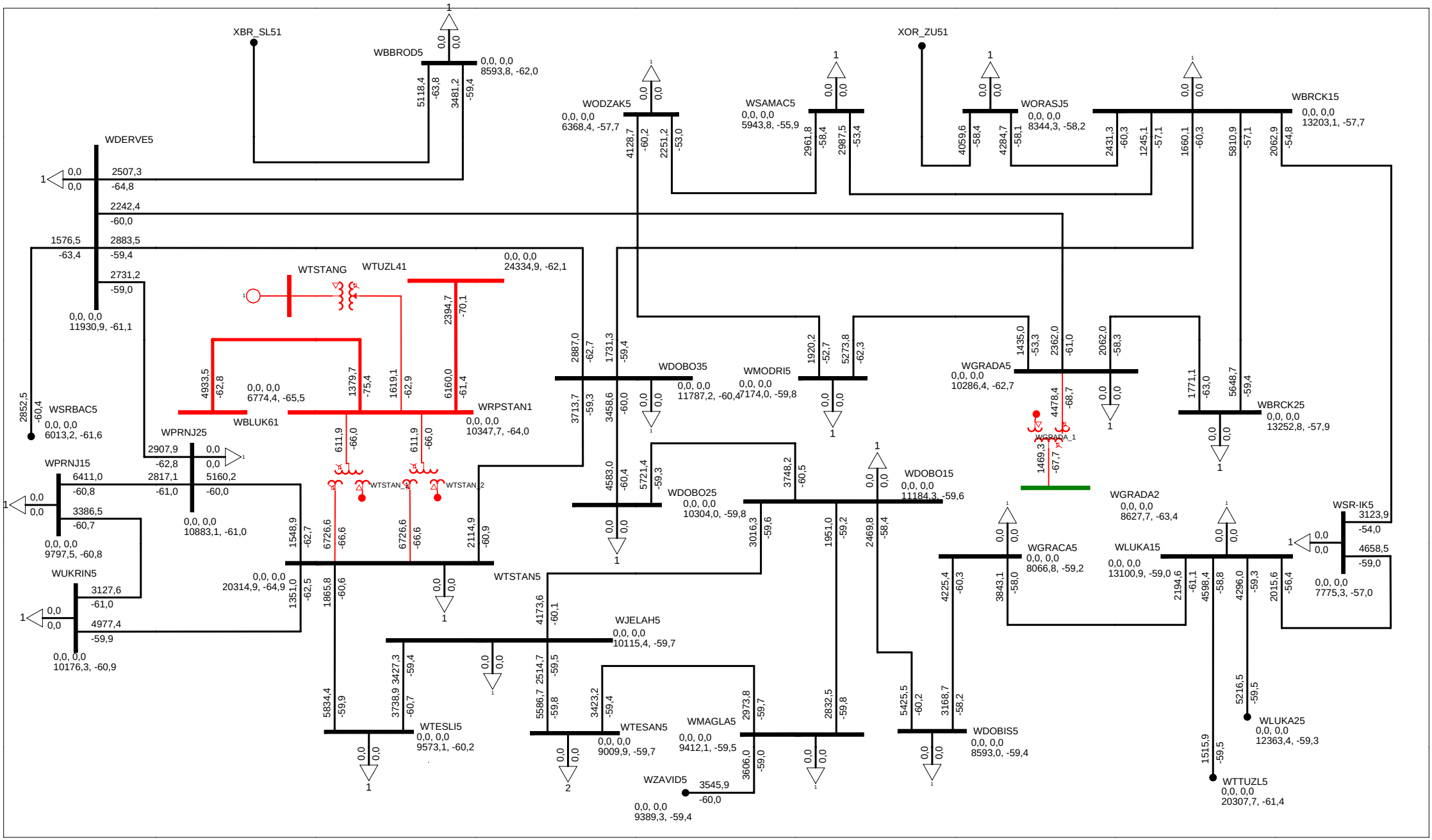

ELEKTROPRENOS BIH-MAKSIMALNI REZIM
DUGOROCNI PLAN RAZVOJA 2018-2027. GODINA - 2027. GODINA
FRI, JUL 21 2017 17:09
ASCC : Three Phase Fault: Ia1 (AMPS), Va1 (VOLTS), (POLAR)

All Buses
kV: >0,000 <=40,000 <=125,000 <=245,000 <=425,000

TERENSKA JEDINICA DOBOJ

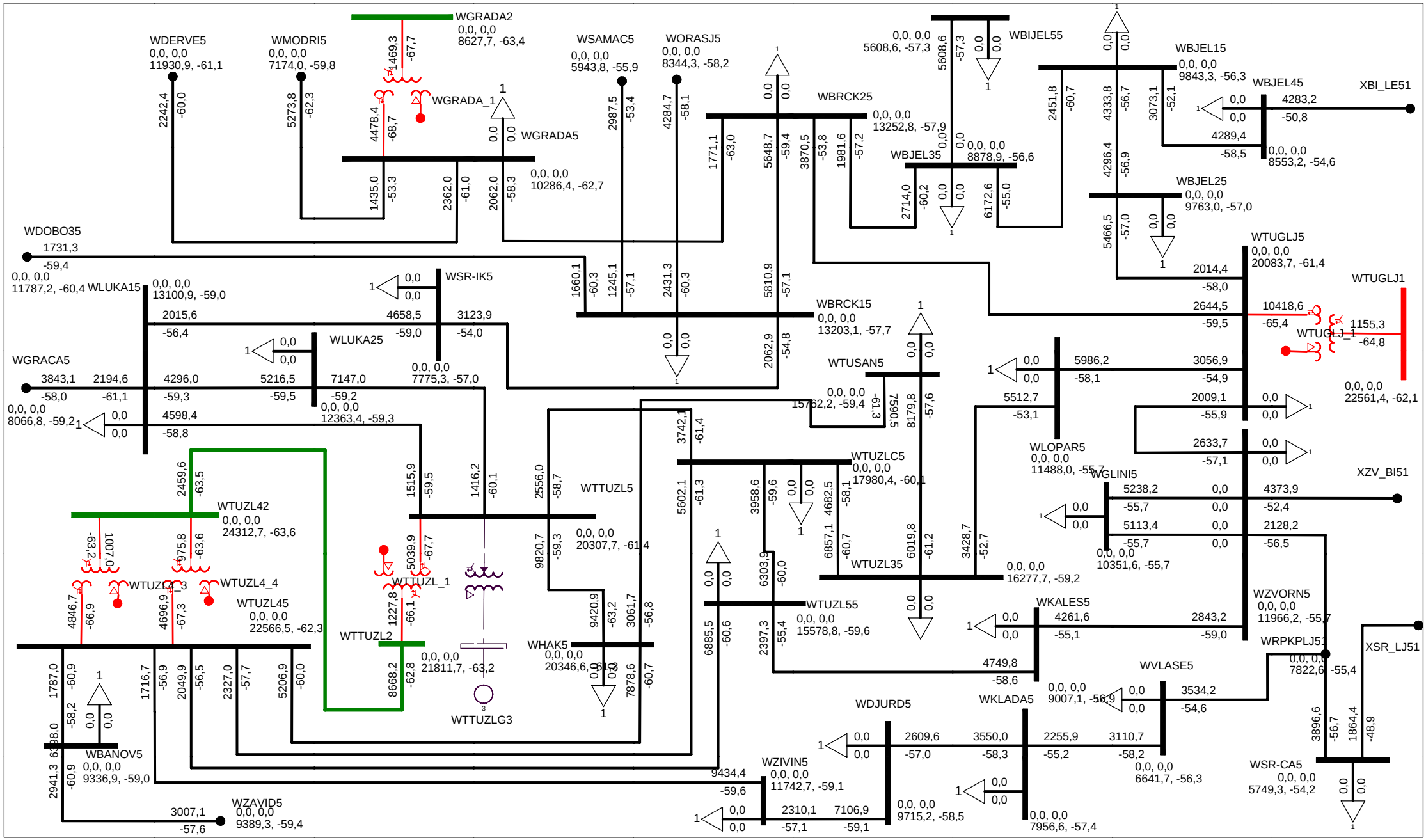

ELEKTROPRENOS BIH-MAKSIMALNI REZIM
DUGOROCNI PLAN RAZVOJA 2018-2027. GODINA - 2027. GODINA
FRI, JUL 21 2017 17:12
ASCC : Three Phase Fault: Ia1 (AMPS), Va1 (VOLTS), (POLAR)

All Buses
kV: >0,000 <=40,000 <=125,000 <=245,000 <=425,000

TERENSKA JEDINICA TUZLA

8.2. Proračun struja jednopolnih kratkih spojeva - šematski prikaz

2018. godina

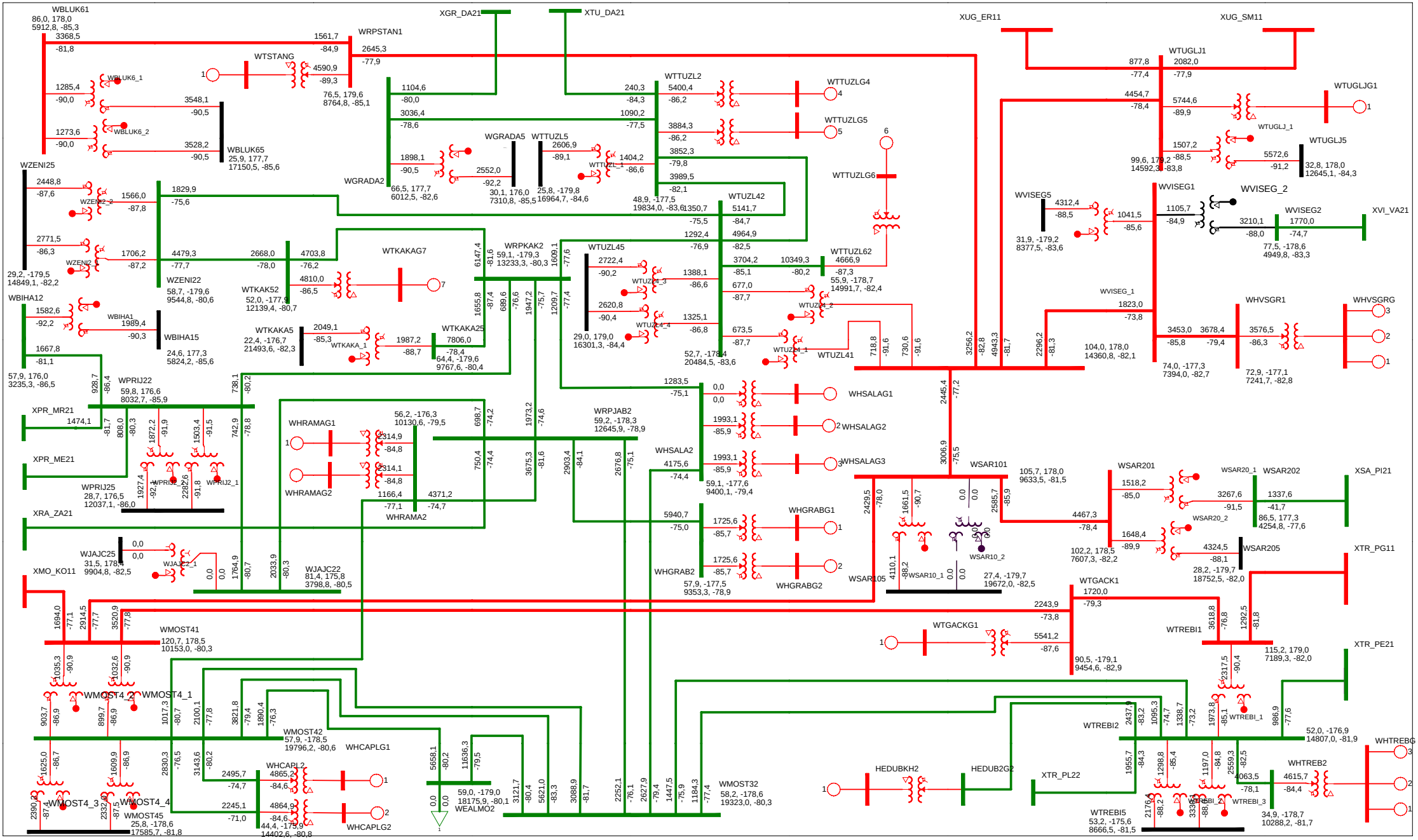

ELEKTROPRENOS BIH-MAKSIMALNI REZIM
DUGOROCNI PLAN RAZVOJA 2018-2027. GODINA - 2018. GODINA
THU, AUG 17 2017 11:36
ASCC : Line to Ground Fault: 3Ia0 (AMPS), Va0 (VOLTS), (POLAR)

EES BiH / 400 i 220 kV

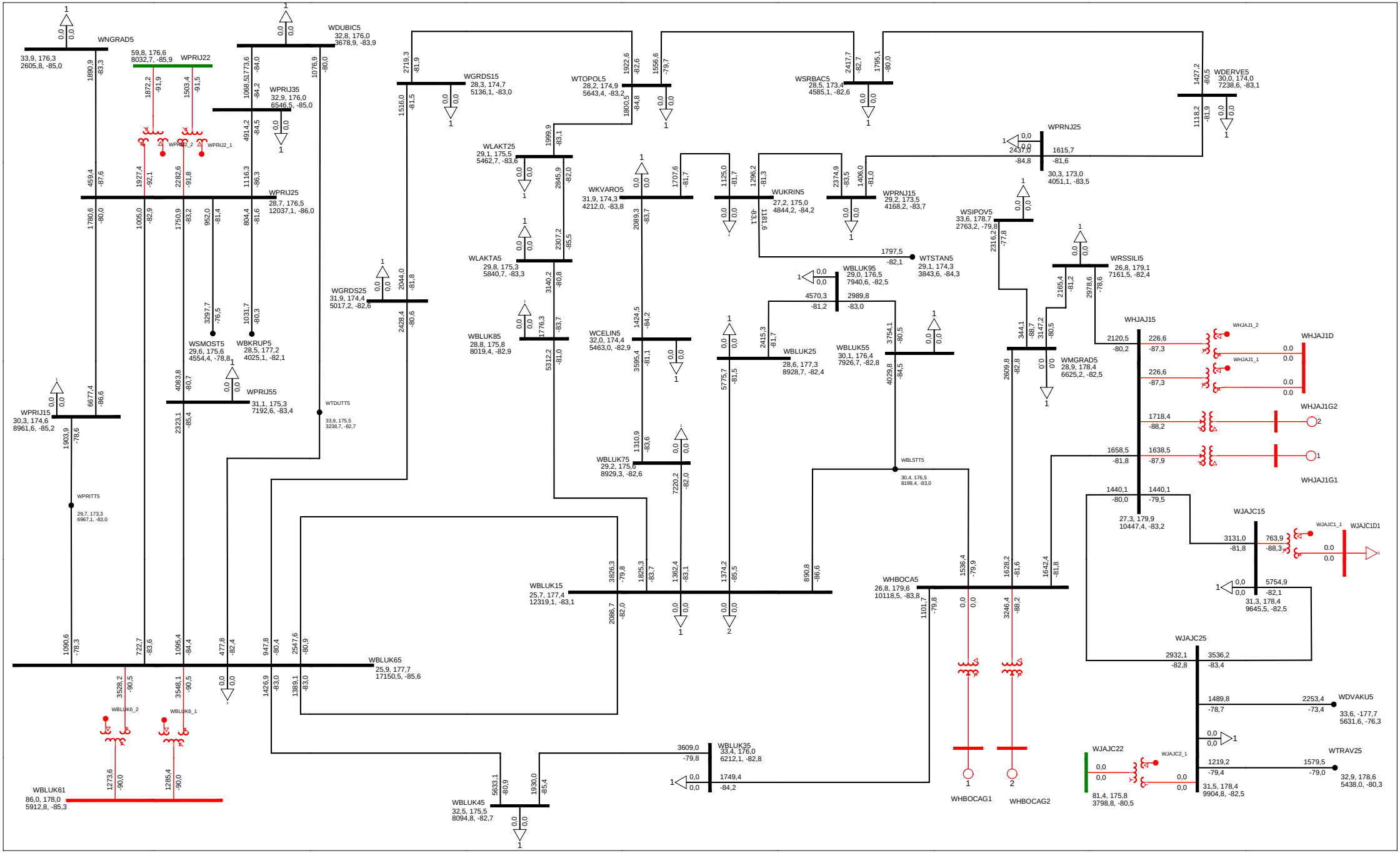

ELEKTROPRENOS BIH-MAKSIMALNI REZIM
DUGOROCNI PLAN RAZVOJA 2018-2027. GODINA - 2018. GODINA
THU, AUG 17 2017 11:37
ASCC : Line to Ground Fault: 3Ia0 (AMPS), Va0 (VOLTS), (POLAR)

All Buses
kV: >0,000 <=40,000 <=125,000 <=245,000 <=425,000

TERENSKA JEDINICA BANJA LUKA

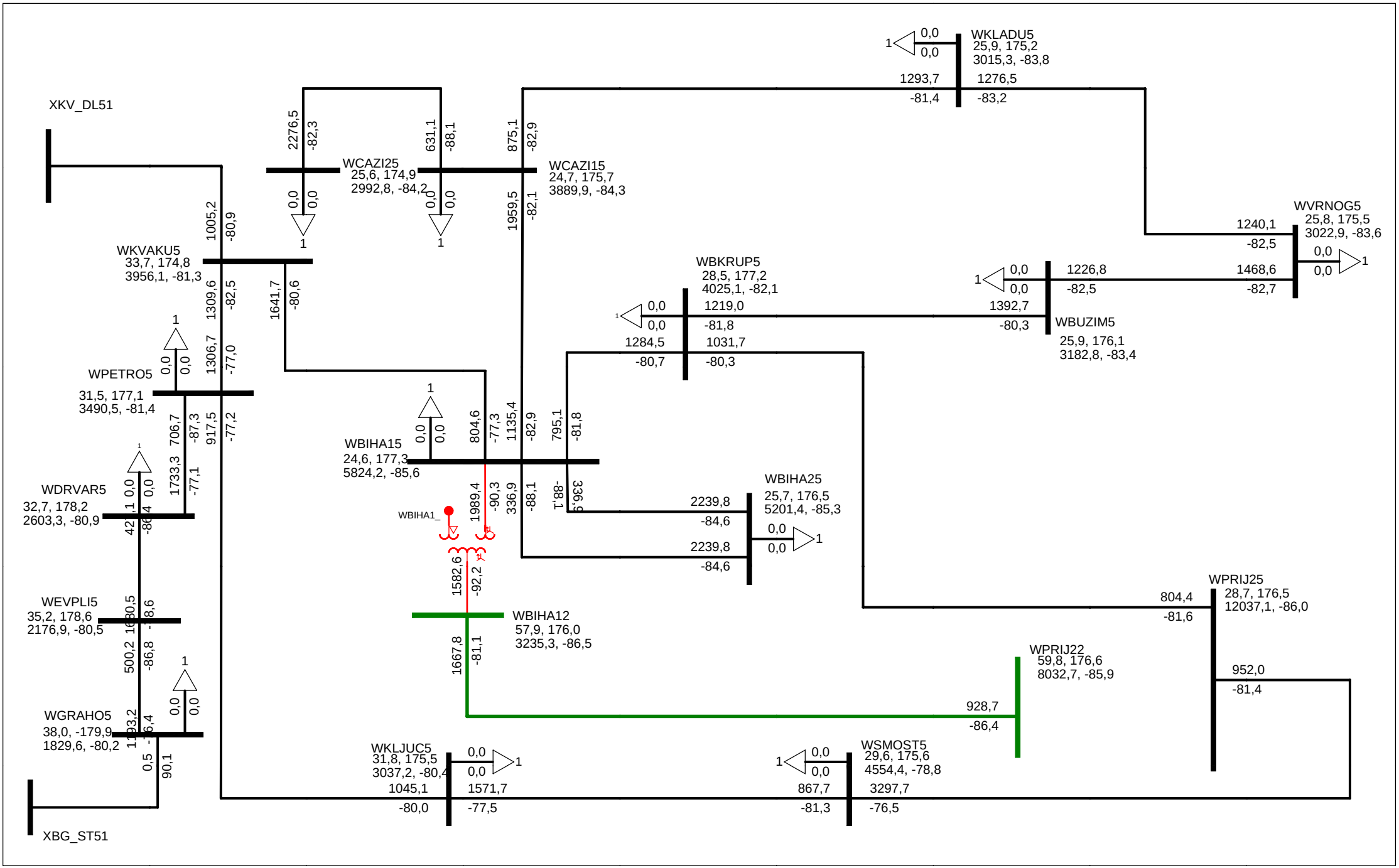

ELEKTROPRENOS BIH-MAKSIMALNI REZIM
DUGOROCNI PLAN RAZVOJA 2018-2027. GODINA - 2018. GODINA
THU, AUG 17 2017 11:37
ASCC : Line to Ground Fault: 3Ia0 (AMPS), Va0 (VOLTS), (POLAR)

All Buses
kV: >0,000 <=40,000 <=125,000 <=245,000 <=425,000

TERENSKA JEDINICA BIHAC

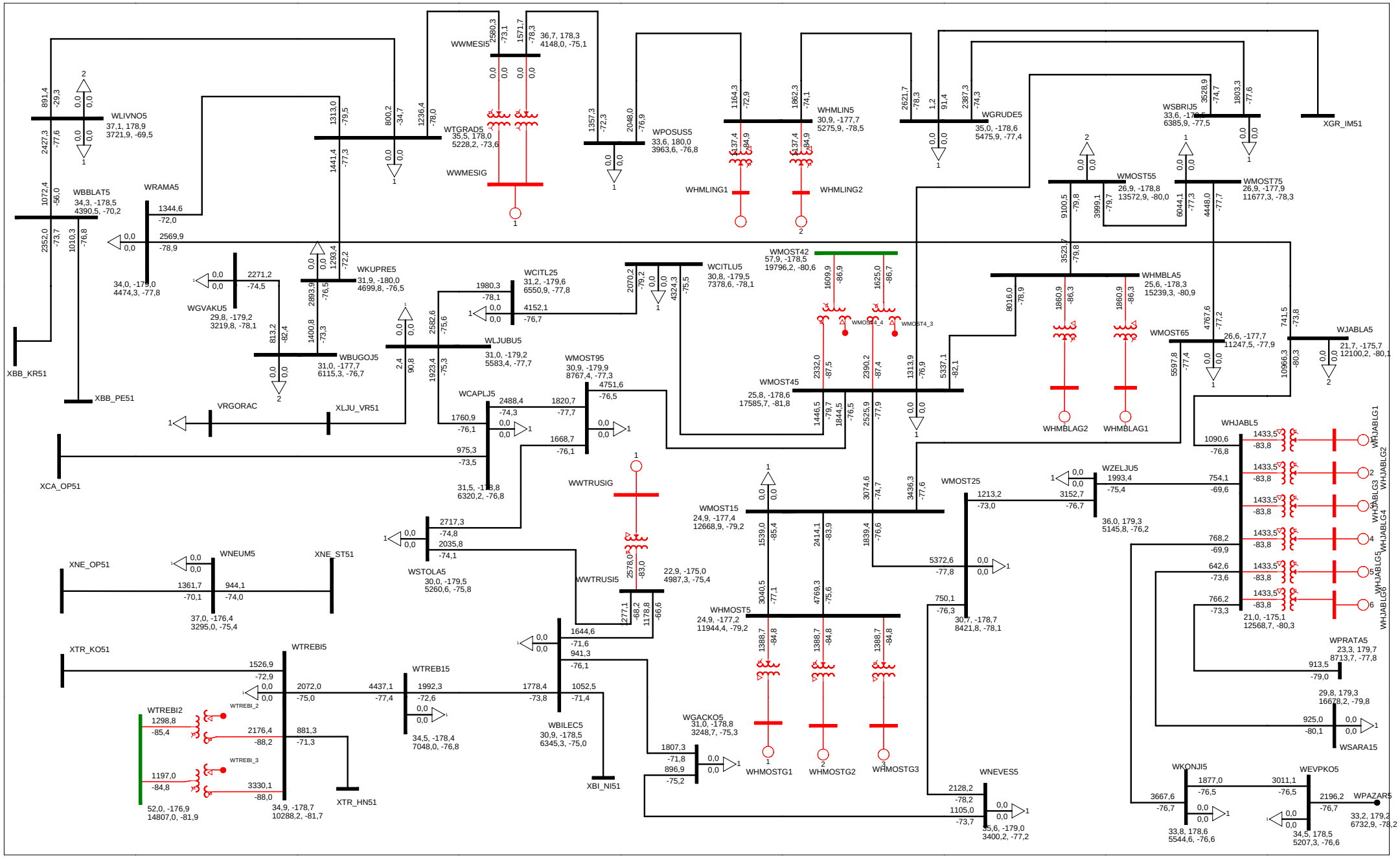

ELEKTROPRENOS BIH-MAKSIMALNI REZIM
DUGOROCNI PLAN RAZVOJA 2018-2027. GODINA - 2018. GODINA
THU, AUG 17 2017 11:38
ASCC : Line to Ground Fault: 3Ia0 (AMPS), Va0 (VOLTS), (POLAR)

All Buses
kV: >0,000 <=40,000 <=125,000 <=245,000 <=425,000

TERENSKA JEDINICA: MOSTAR I TREBINJE

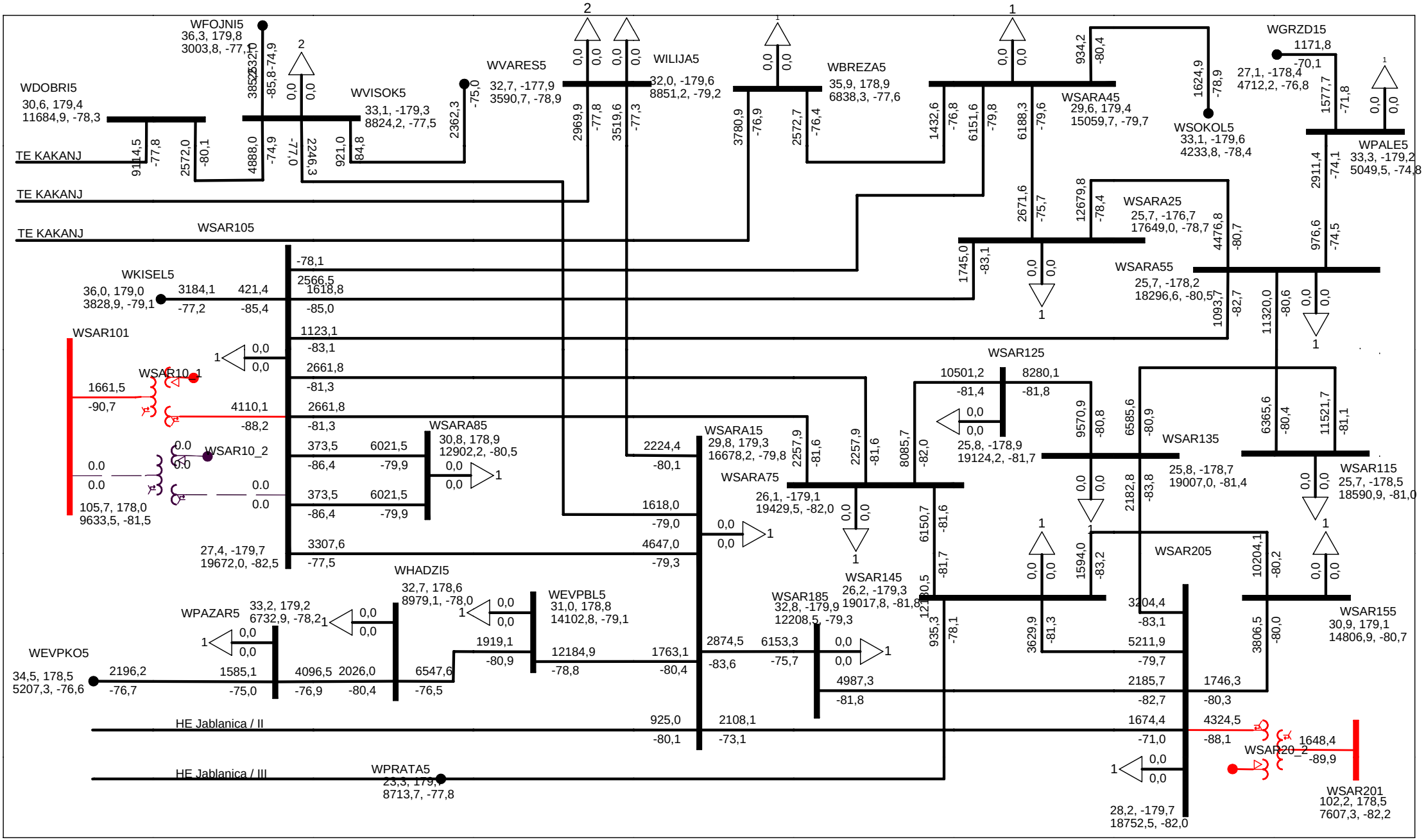

ELEKTROPRENOS BIH-MAKSIMALNI REZIM
DUGOROCNI PLAN RAZVOJA 2018-2027. GODINA - 2018. GODINA
THU, AUG 17 2017 11:38
ASCC : Line to Ground Fault: 3Ia0 (AMPS), Va0 (VOLTS), (POLAR)

All Buses

kV: >0,000 <=40,000 <=125,000 <=245,000 <=425,000

TERENSKA JEDINICA SARAJEVO

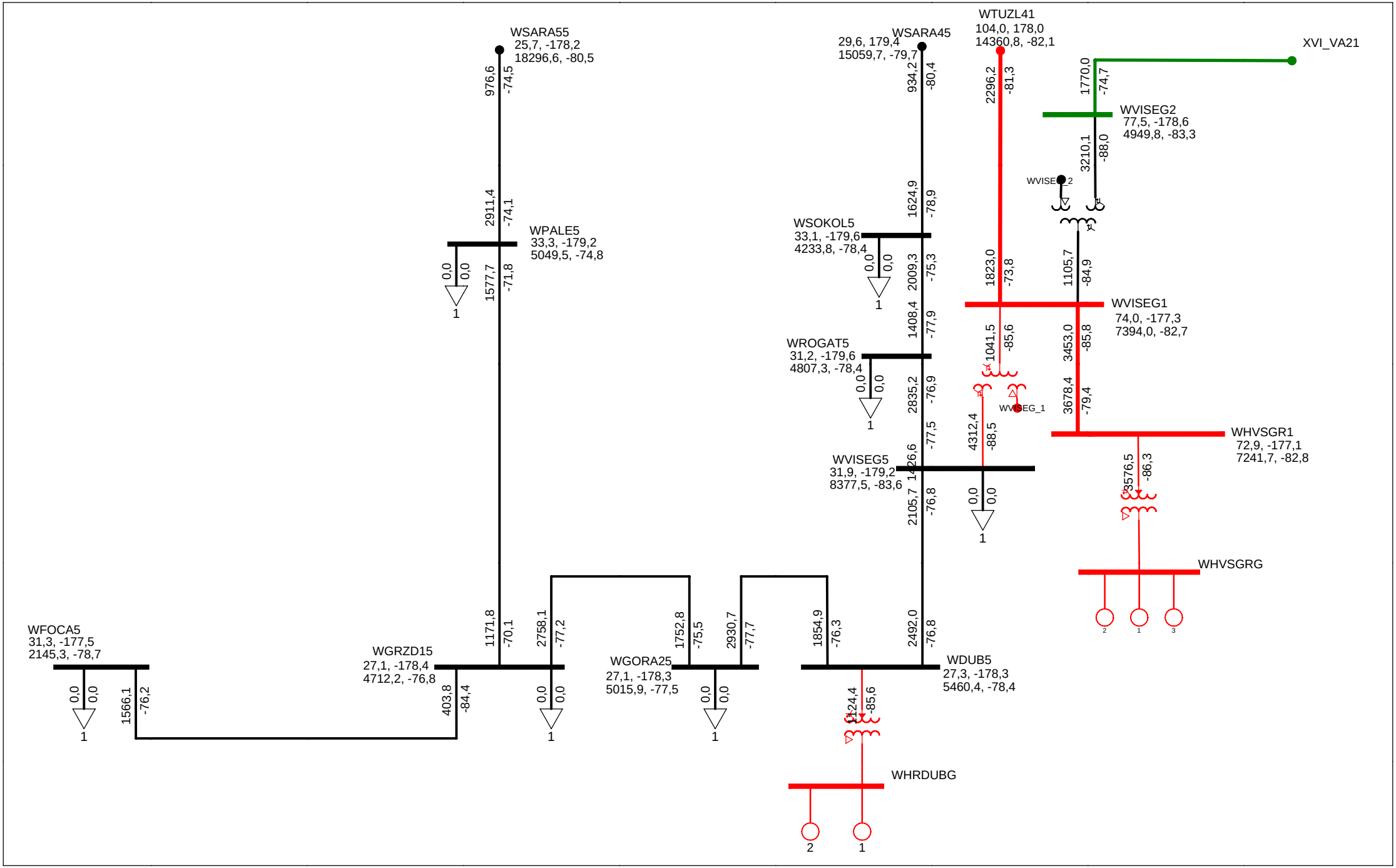

ELEKTROPRENOS BIH-MAKSIMALNI REZIM
DUGOROCNI PLAN RAZVOJA 2018-2027. GODINA - 2018. GODINA
THU, AUG 17 2017 11:39
ASCC : Line to Ground Fault: 3Ia0 (AMPS), Va0 (VOLTS), (POLAR)

All Buses

kV: >0,000 <=40,000 <=125,000 <=245,000 <=425,000

TERENSKA JEDINICA VISEGRAD

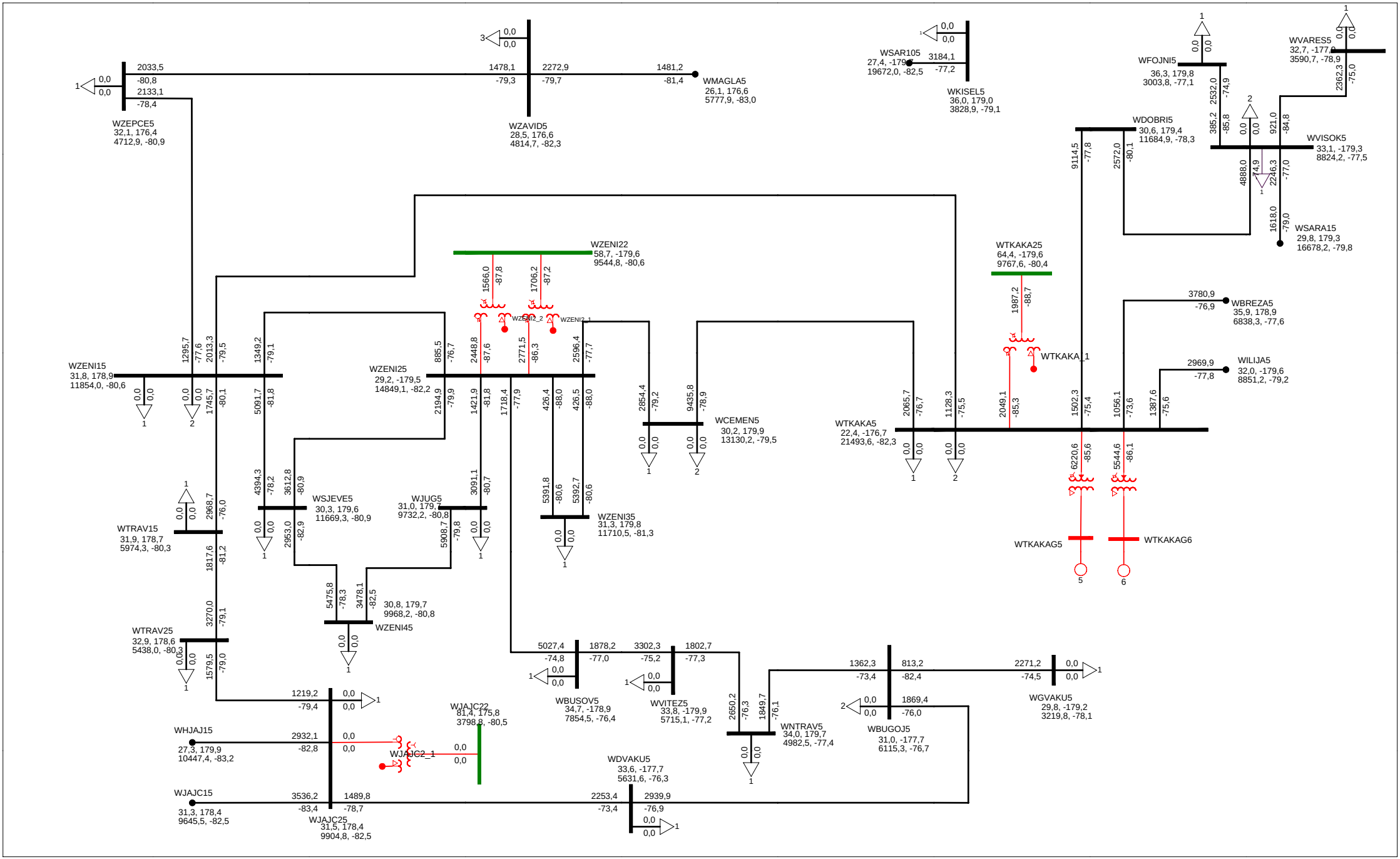

ELEKTROPRENOS BIH-MAKSIMALNI REZIM
DUGOROCNI PLAN RAZVOJA 2018-2027. GODINA - 2018. GODINA
THU, AUG 17 2017 11:39
ASCC : Line to Ground Fault: 3Ia0 (AMPS), Va0 (VOLTS), (POLAR)

All Buses
kV: >0,000 <=40,000 <=125,000 <=245,000 <=425,000

TERENSKA JEDINICA ZENICA

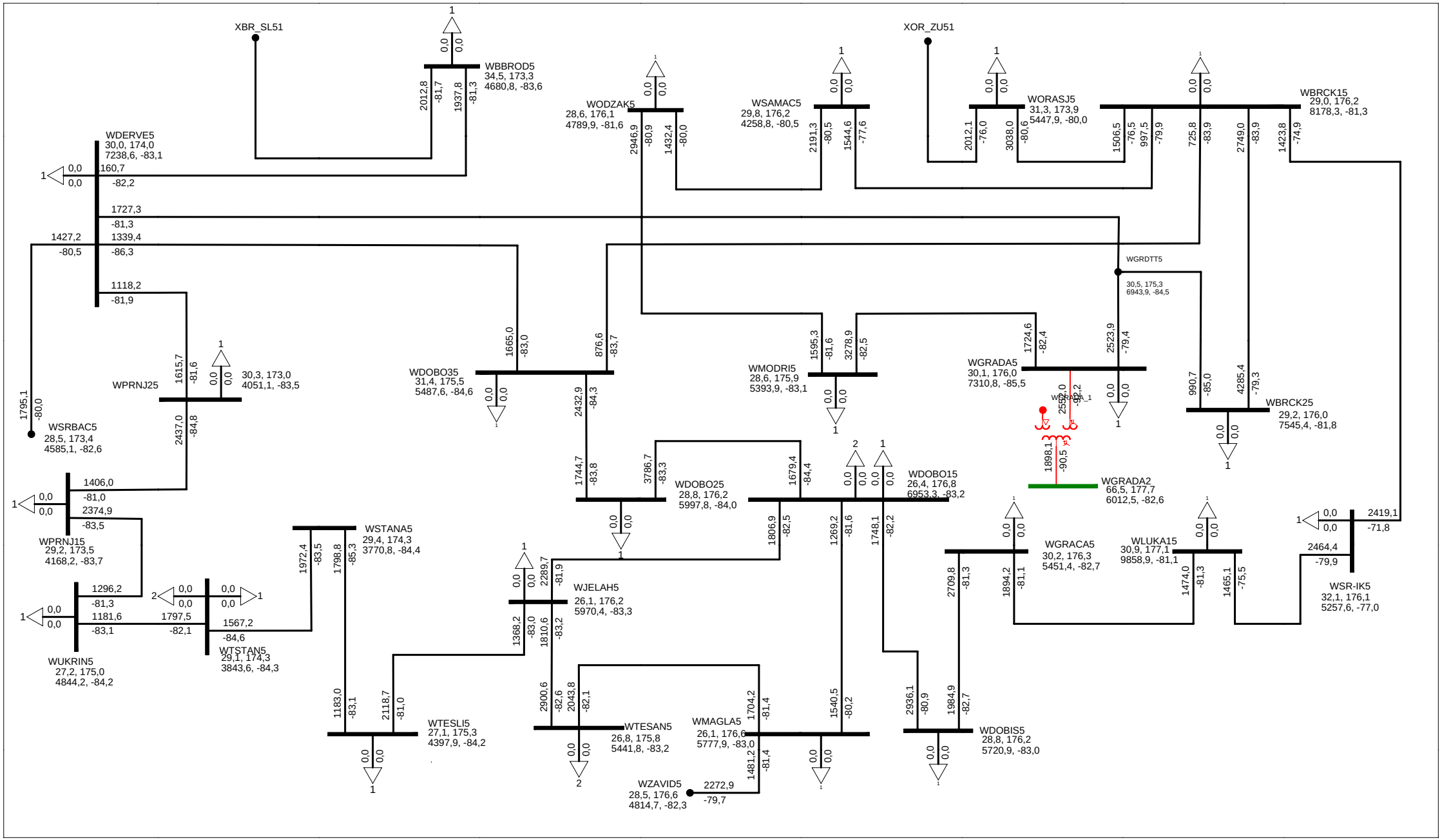

ELEKTROPRENOS BIH-MAKSIMALNI REZIM
DUGOROCNI PLAN RAZVOJA 2018-2027. GODINA - 2018. GODINA
THU, AUG 17 2017 11:40
ASCC : Line to Ground Fault: 3Ia0 (AMPS), Va0 (VOLTS), (POLAR)

All Buses
kV: >0,000 <=40,000 <=125,000 <=245,000 <=425,000

TERENSKA JEDINICA DOBOJ

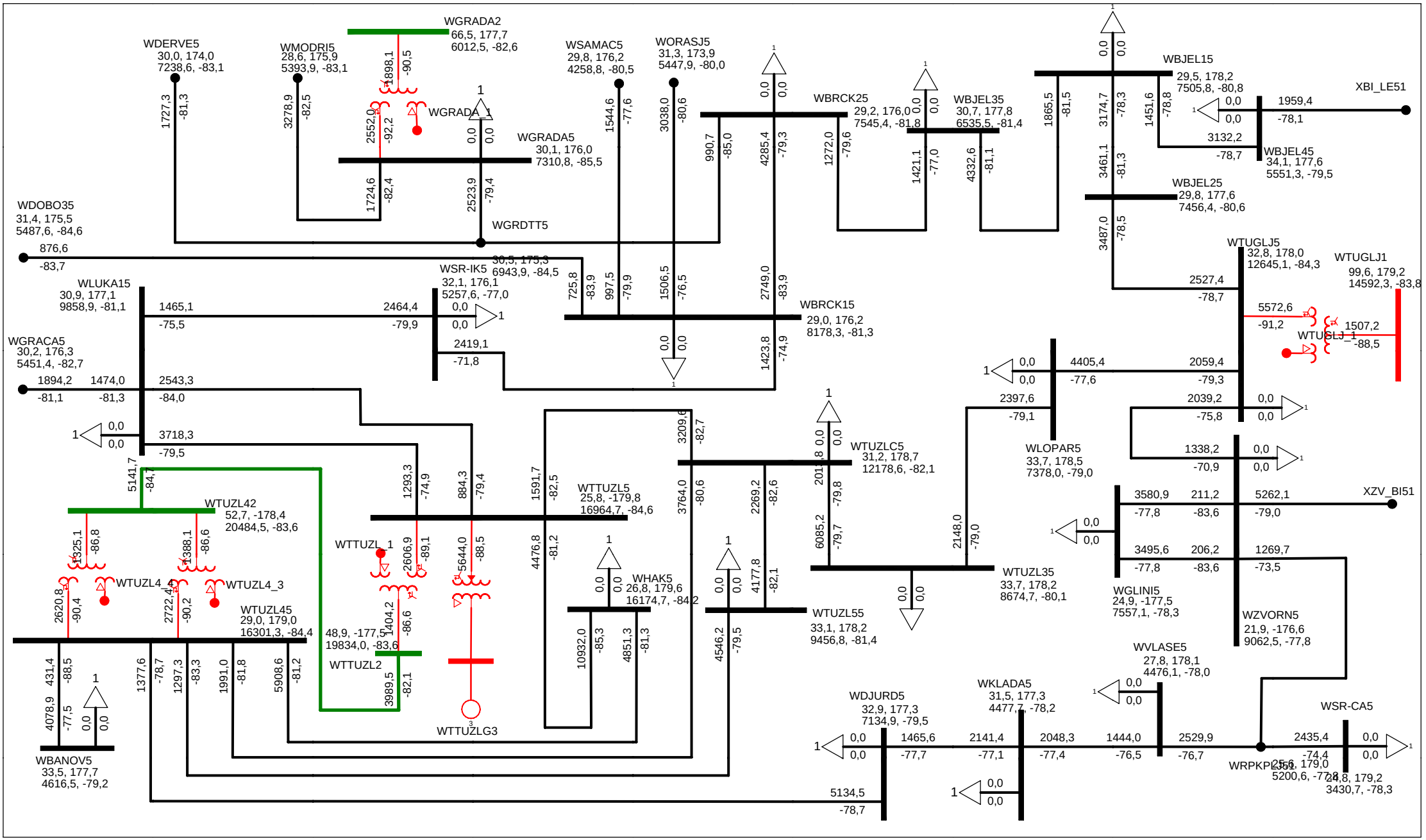

ELEKTROPRENOS BIH-MAKSIMALNI REZIM
DUGOROCNI PLAN RAZVOJA 2018-2027. GODINA - 2018. GODINA
THU, AUG 17 2017 11:39
ASCC : Line to Ground Fault: 3Ia0 (AMPS), Va0 (VOLTS), (POLAR)

All Buses

kV: >0,000 <=40,000 <=125,000 <=245,000 <=425,000

TERENSKA JEDINICA TUZLA

2022. godina

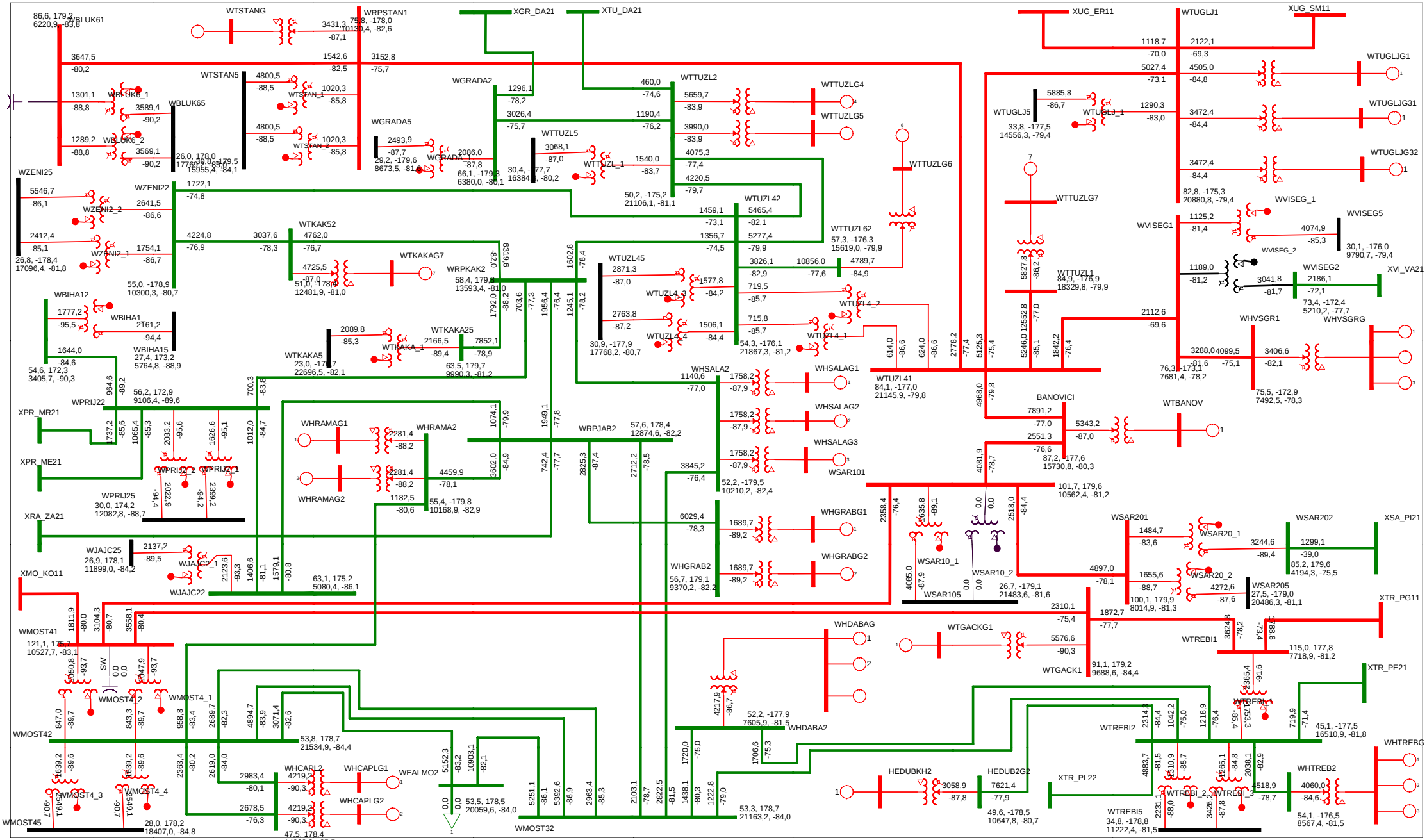

ELEKTROPRENOS BIH-MAKSIMALNI REZIM
DUGOROCNI PLAN RAZVOJA 2018-2027. GODINA - 2022. GODINA
FRI, AUG 18 2017 9:46
ASCC : Line to Ground Fault: 3Ia0 (AMPS), Va0 (VOLTS), (POLAR)

EES BiH / 400 i 220 kV

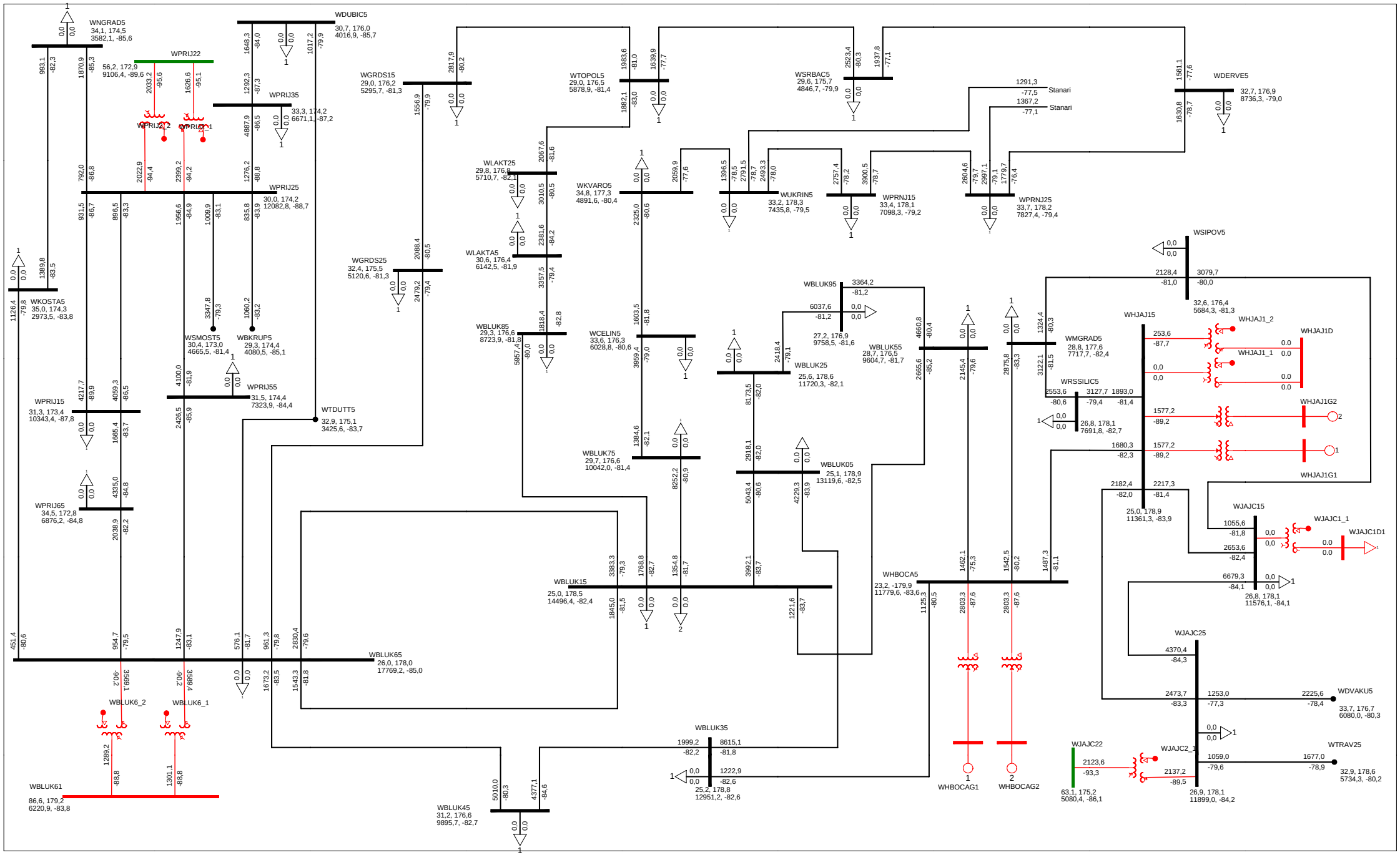

ELEKTROPRENOS BIH-MAKSIMALNI REZIM
DUGOROCNI PLAN RAZVOJA 2018-2027. GODINA - 2022. GODINA
FRI, AUG 18 2017 9:47
ASCC : Line to Ground Fault: 3Ia0 (AMPS), Va0 (VOLTS), (POLAR)

All Buses

kV: >0,000 <=40,000 <=125,000 <=245,000 <=425,000

TERENSKA JEDINICA BANJA LUKA

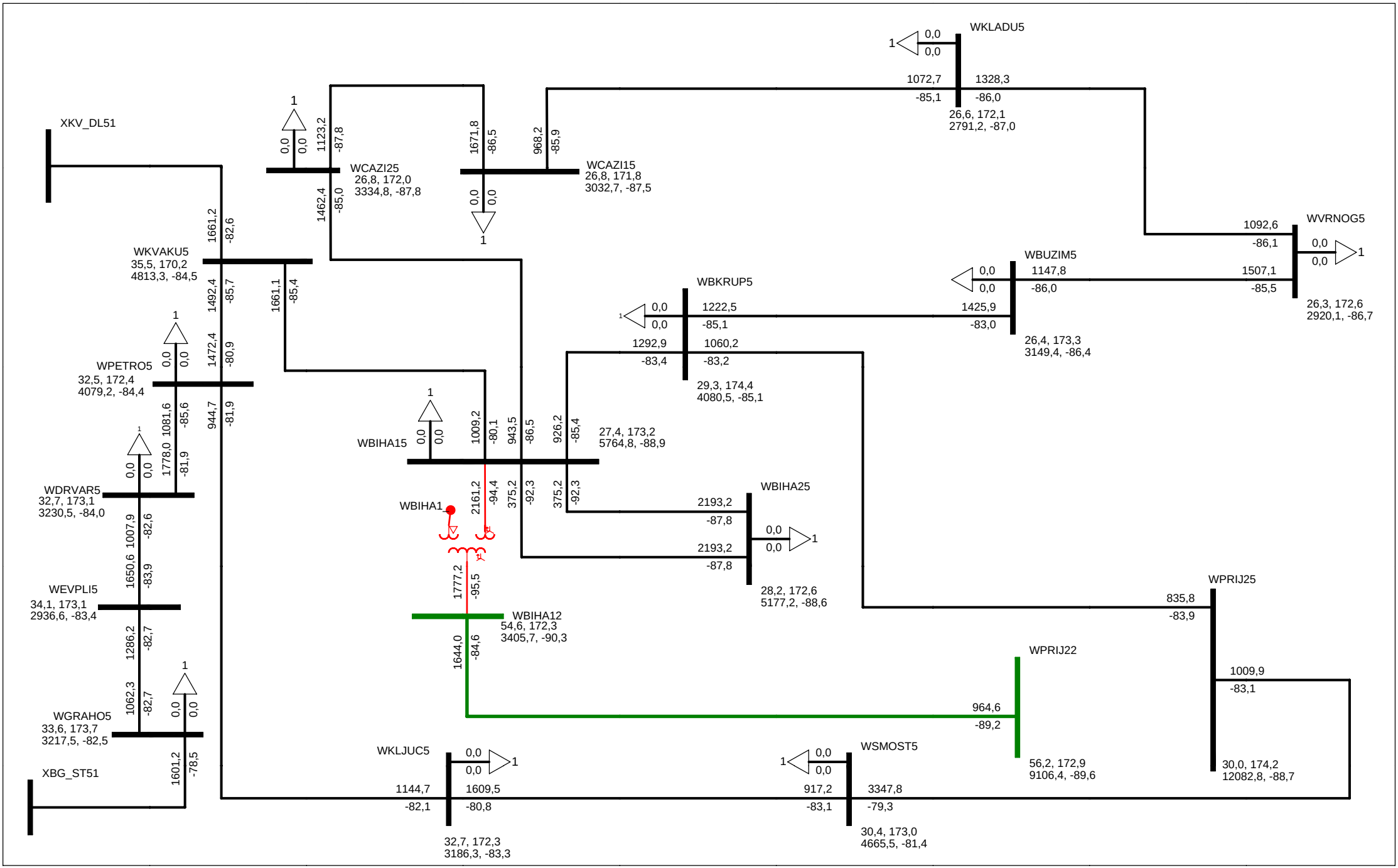

ELEKTROPRENOS BIH-MAKSIMALNI REZIM
DUGOROCNI PLAN RAZVOJA 2018-2027. GODINA - 2022. GODINA
FRI, AUG 18 2017 9:46
ASCC : Line to Ground Fault: 3Ia0 (AMPS), Va0 (VOLTS), (POLAR)

All Buses

kV: >0,000 <=40,000 <=125,000 <=245,000 <=425,000

TERENSKA JEDINICA BIHAC

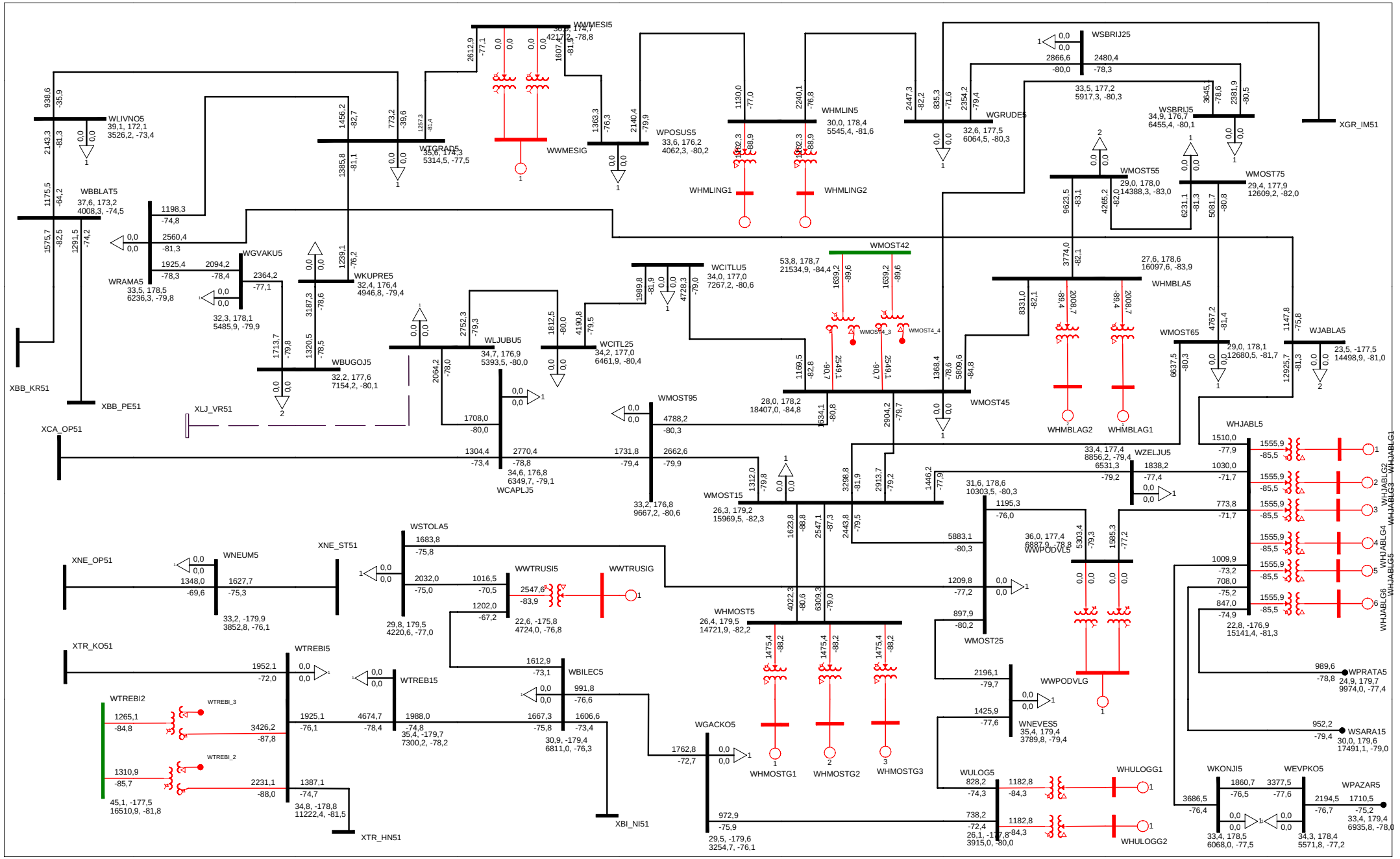

ELEKTROPRENOS BIH-MAKSIMALNI REZIM
DUGOROCNI PLAN RAZVOJA 2018-2027. GODINA - 2022. GODINA
FRI, AUG 18 2017 9:47
ASCC : Line to Ground Fault: 3Ia0 (AMPS), Va0 (VOLTS), (POLAR)

All Buses
kV: <=1.000 <=3.300 <=11.000 <=40.000 <=120.000 <=230.000 <=1000.000 >1000.000

TERENSKA JEDINICA: MOSTAR I TREBINJE

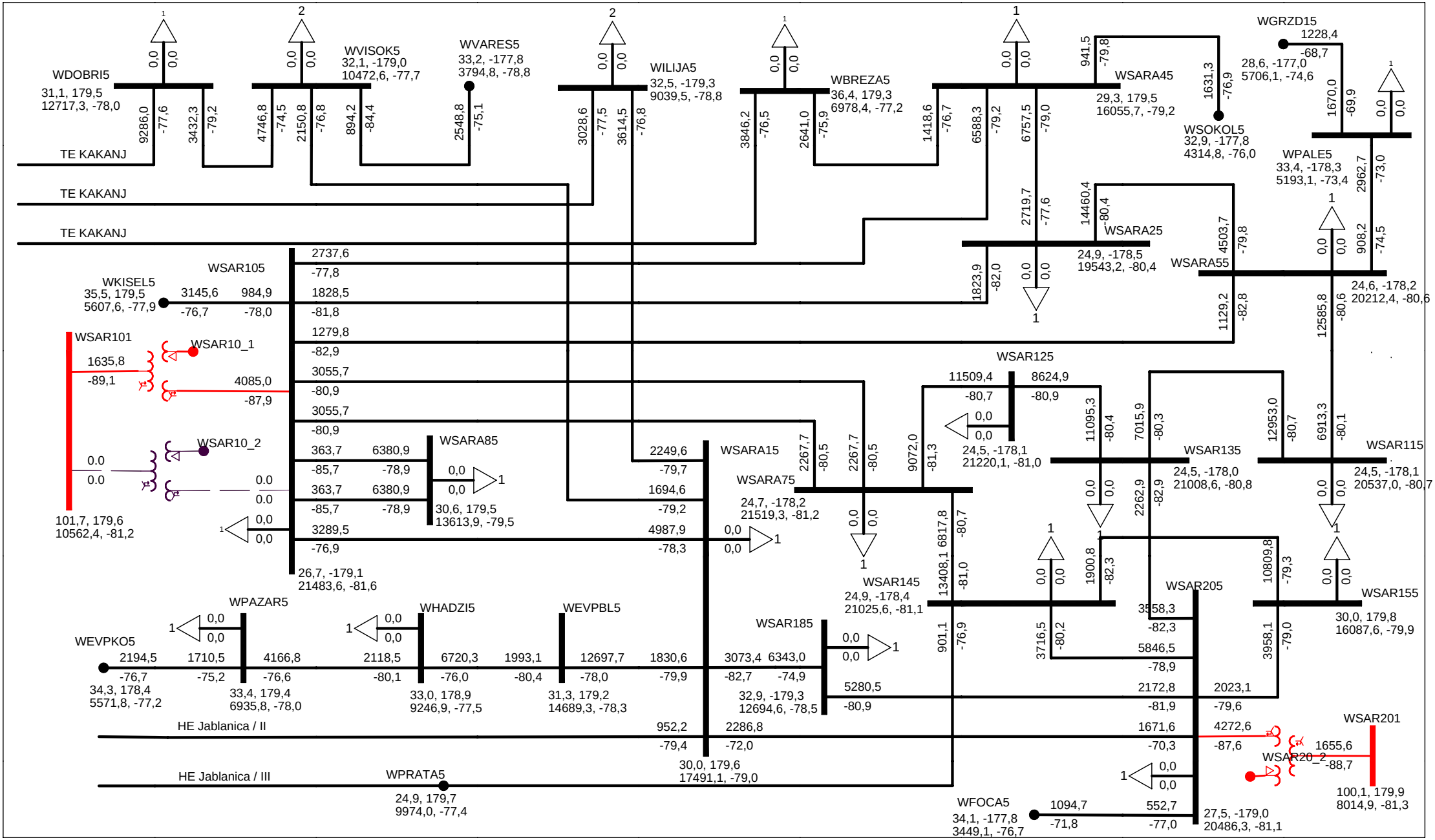

ELEKTROPRENOS BIH-MAKSIMALNI REZIM
DUGOROCNI PLAN RAZVOJA 2018-2027. GODINA - 2022. GODINA
FRI, AUG 18 2017 9:47
ASCC : Line to Ground Fault: 3Ia0 (AMPS), Va0 (VOLTS), (POLAR)

TERENSKA JEDINICA SARAJEVO

All Buses

kV: >0,000 <=40,000 <=125,000 <=245,000 <=425,000

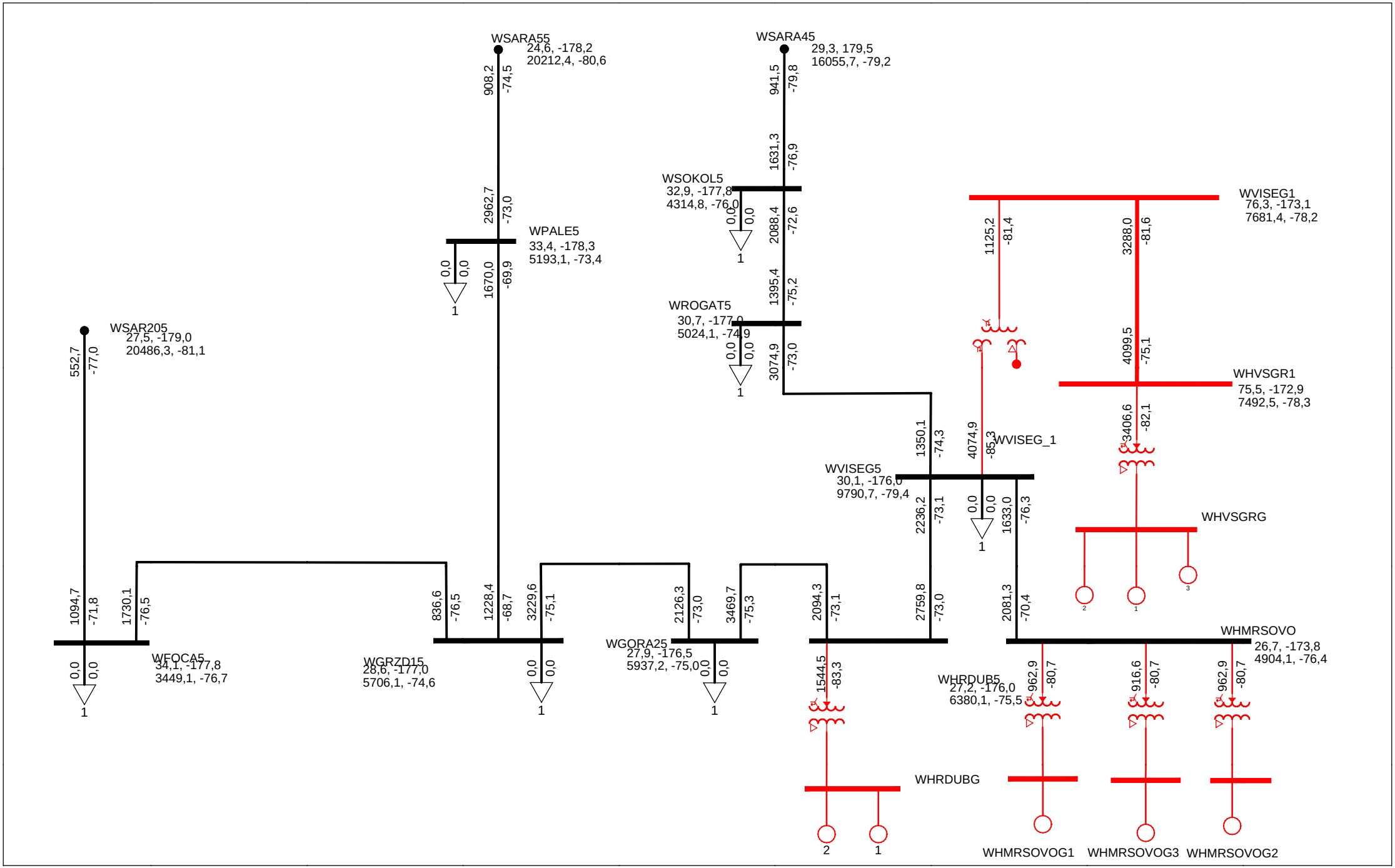

ELEKTROPRENOS BIH-MAKSIMALNI REZIM
DUGOROCNI PLAN RAZVOJA 2018-2027. GODINA - 2022. GODINA
FRI, AUG 18 2017 9:48
ASCC : Line to Ground Fault: 3Ia0 (AMPS), Va0 (VOLTS), (POLAR)

All Buses
kV: >0,000 <=40,000 <=125,000 <=245,000 <=425,000

TERENSKA JEDINICA VISEGRAD

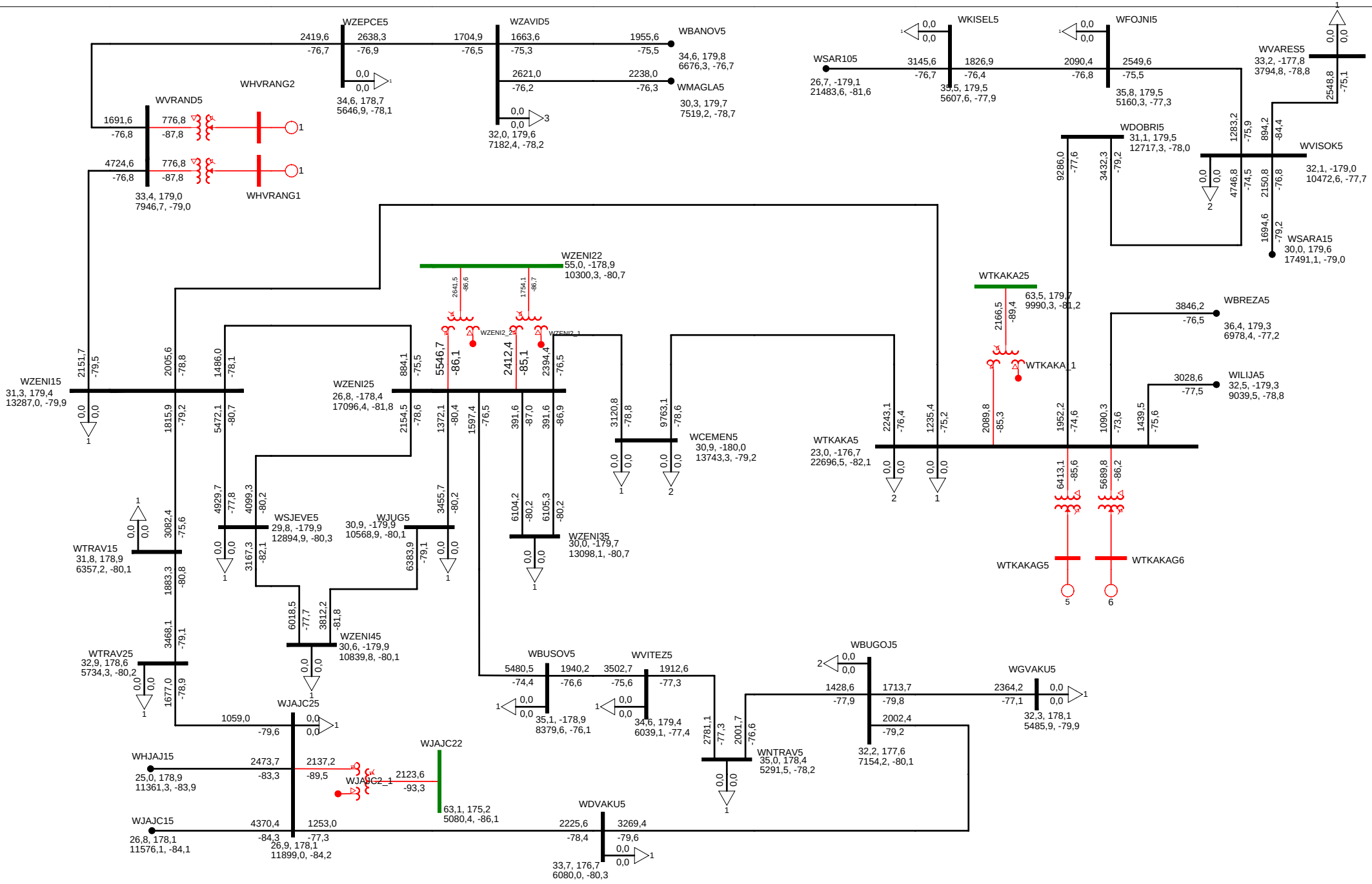

ELEKTROPRENOS BIH-MAKSIMALNI REZIM
DUGOROCNI PLAN RAZVOJA 2018-2027. GODINA - 2022. GODINA
FRI, AUG 18 2017 9:48
ASCC : Line to Ground Fault: 3Ia0 (AMPS), Va0 (VOLTS), (POLAR)

All Buses
kV: >0,000 <=40,000 <=125,000 <=245,000 <=425,000

TERENSKA JEDINICA ZENICA

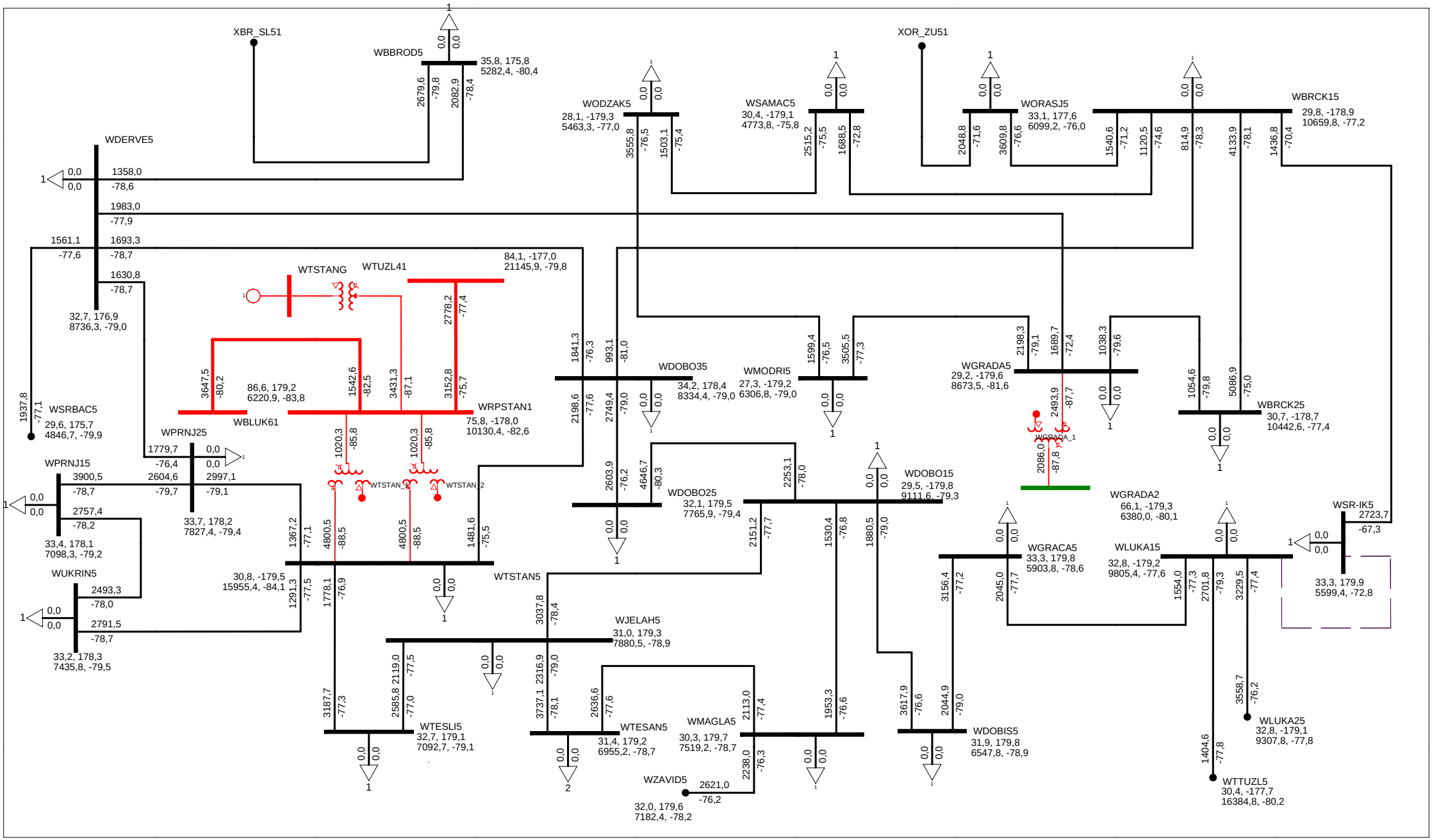

ELEKTROPRENOS BIH-MAKSIMALNI REZIM
DUGOROCNI PLAN RAZVOJA 2018-2027. GODINA - 2022. GODINA
FRI, AUG 18 2017 9:49
ASCC : Line to Ground Fault: 3Ia0 (AMPS), Va0 (VOLTS), (POLAR)

All Buses
kV: >0,000 <=40,000 <=125,000 <=245,000 <=425,000

TERENSKA JEDINICA DOBOJ

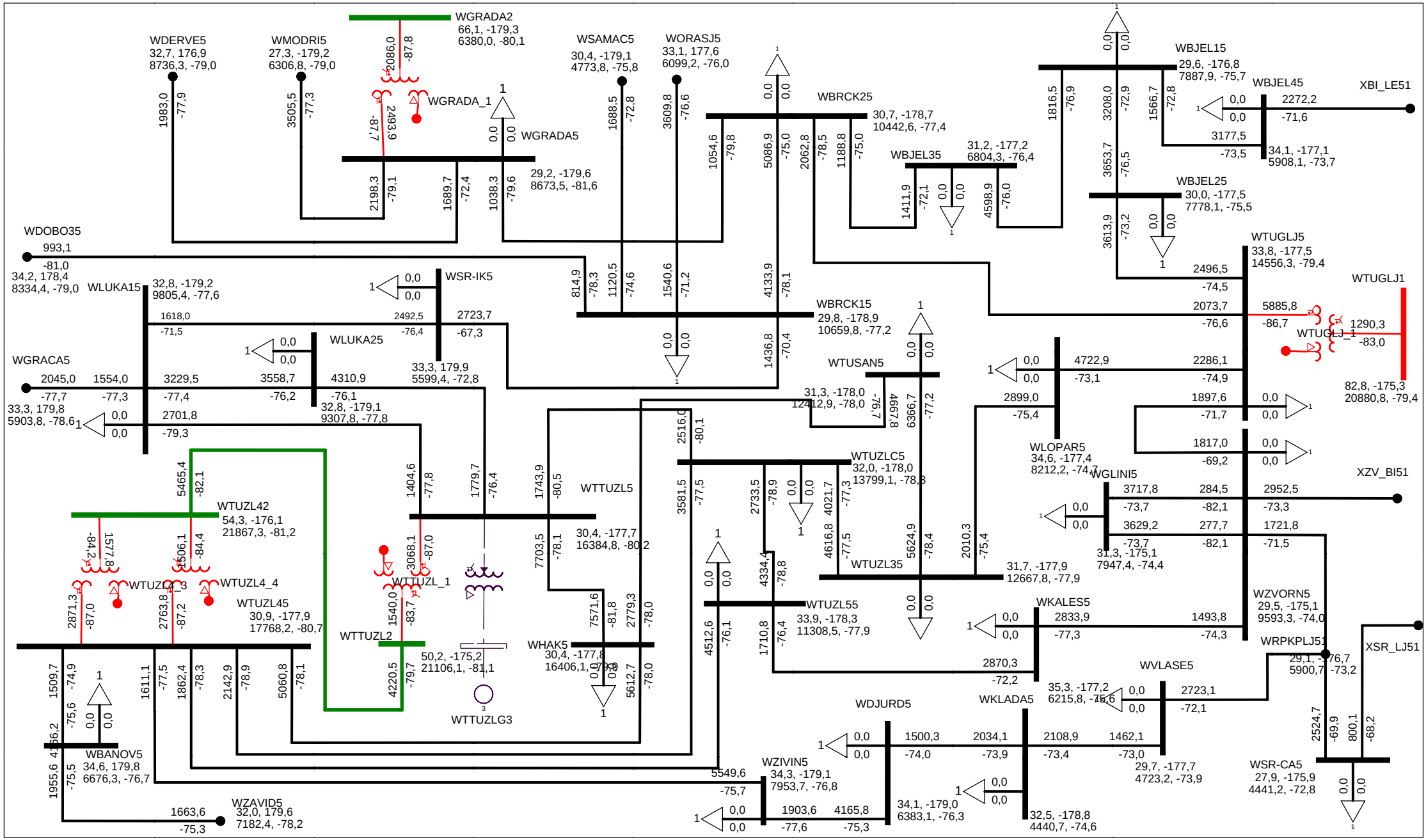

ELEKTROPRENOS BIH-MAKSIMALNI REZIM
DUGOROCNI PLAN RAZVOJA 2018-2027. GODINA - 2022. GODINA
FRI, AUG 18 2017 9:49
ASCC : Line to Ground Fault: 3Ia0 (AMPS), Va0 (VOLTS), (POLAR)

TERENSKA JEDINICA TUZLA

2027. godina

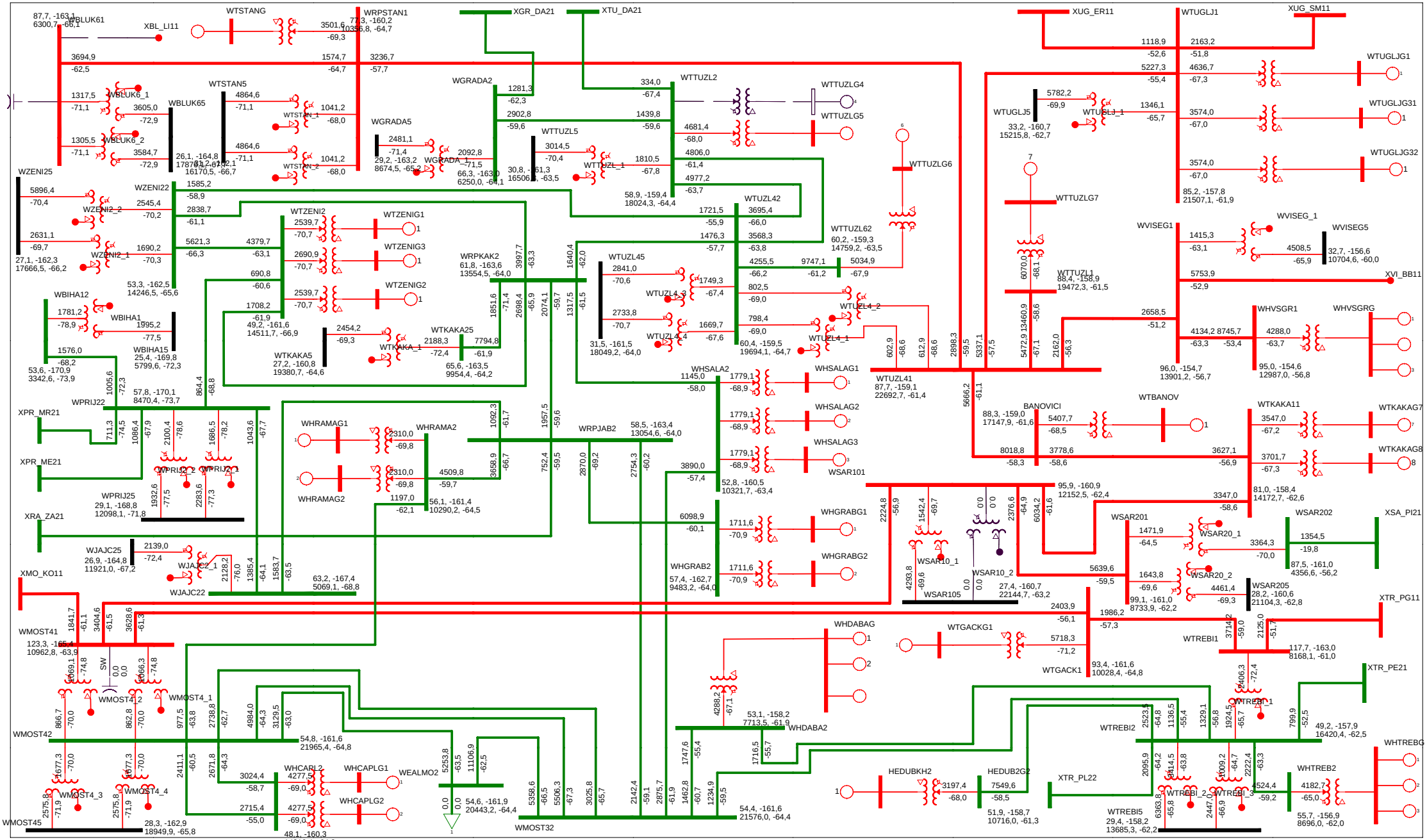

ELEKTROPRENOS BIH-MAKSIMALNI REZIM
DUGOROCNI PLAN RAZVOJA 2018-2027. GODINA - 2027. GODINA
FRI, JUL 21 2017 17:31
ASCC : Line to Ground Fault: 3Ia0 (AMPS), Va0 (VOLTS), (POLAR)

EES BiH / 400 i 220 kV

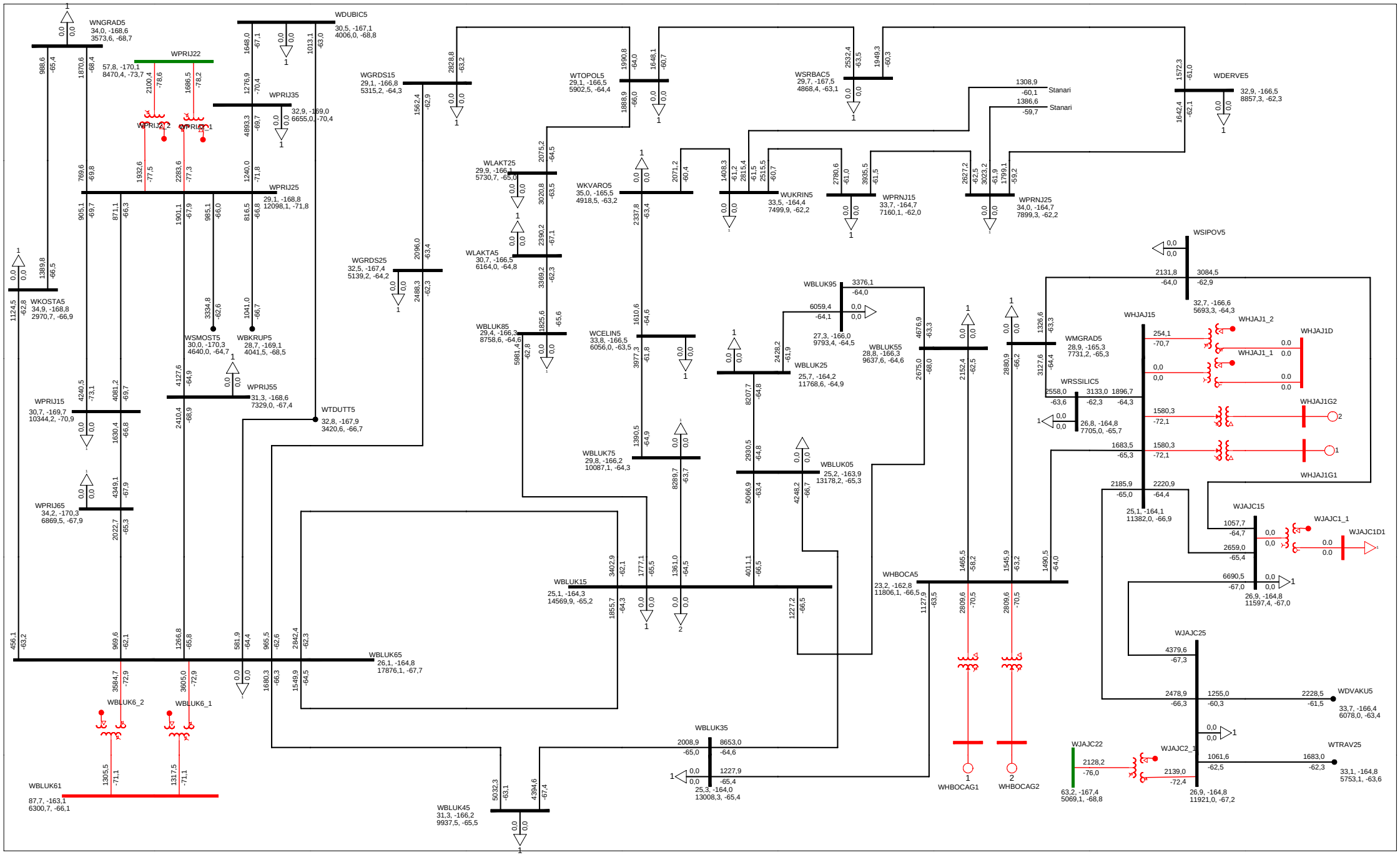

ELEKTROPRENOS BIH-MAKSIMALNI REZIM
DUGOROCNI PLAN RAZVOJA 2018-2027. GODINA - 2027. GODINA
FRI, JUL 21 2017 17:31
ASCC : Line to Ground Fault: 3Ia0 (AMPS), Va0 (VOLTS), (POLAR)

All Buses

kV: >0,000 <=40,000 <=125,000 <=245,000 <=425,000

TERENSKA JEDINICA BANJA LUKA

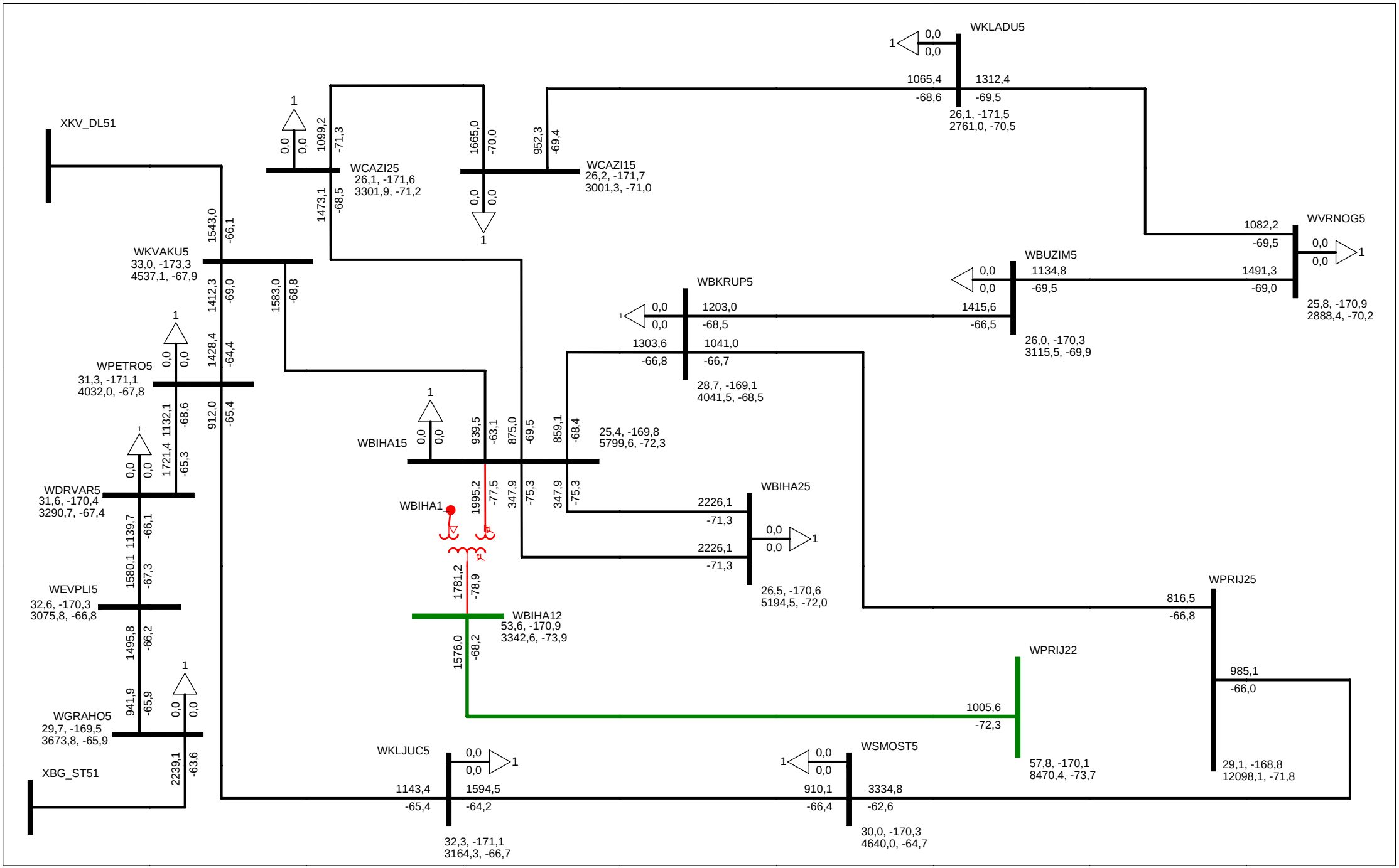

ELEKTROPRENOS BIH-MAKSIMALNI REZIM
DUGOROCNI PLAN RAZVOJA 2018-2027. GODINA - 2027. GODINA
FRI, JUL 21 2017 17:30
ASCC : Line to Ground Fault: 3Ia0 (AMPS), Va0 (VOLTS), (POLAR)

All Buses

kV: >0,000 <=40,000 <=125,000 <=245,000 <=425,000

TERENSKA JEDINICA BIHAC

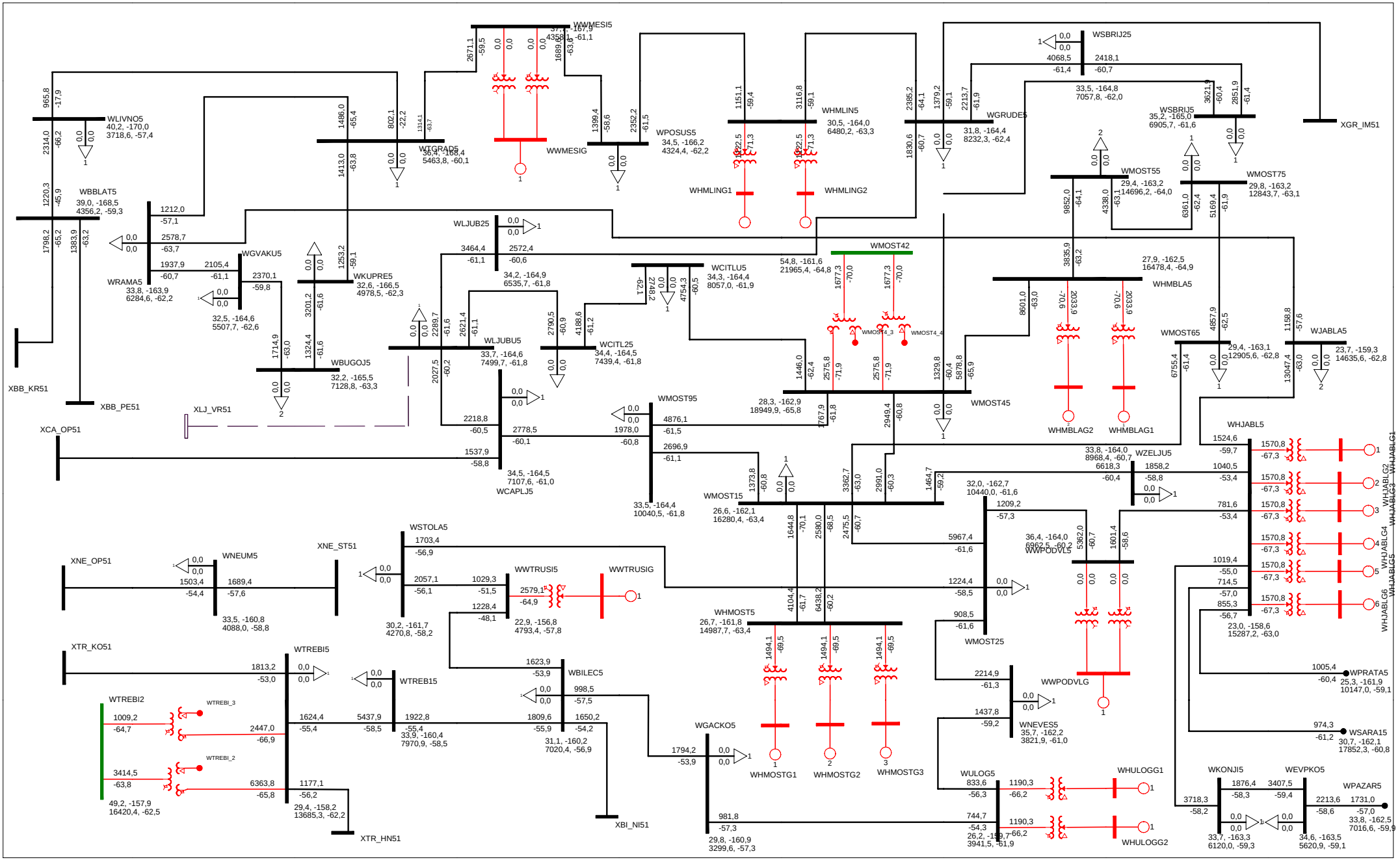

ELEKTROPRENOS BIH-MAKSIMALNI REZIM
DUGOROCNI PLAN RAZVOJA 2018-2027. GODINA - 2027. GODINA
FRI, JUL 21 2017 17:32
ASCC : Line to Ground Fault: 3Ia0 (AMPS), Va0 (VOLTS), (POLAR)

All Buses
kV: <=1.000 <=3.300 <=11.000 <=40.000 <=120.000 <=230.000 <=1000.000 >1000.000

TERENSKA JEDINICA: MOSTAR I TREBINJE

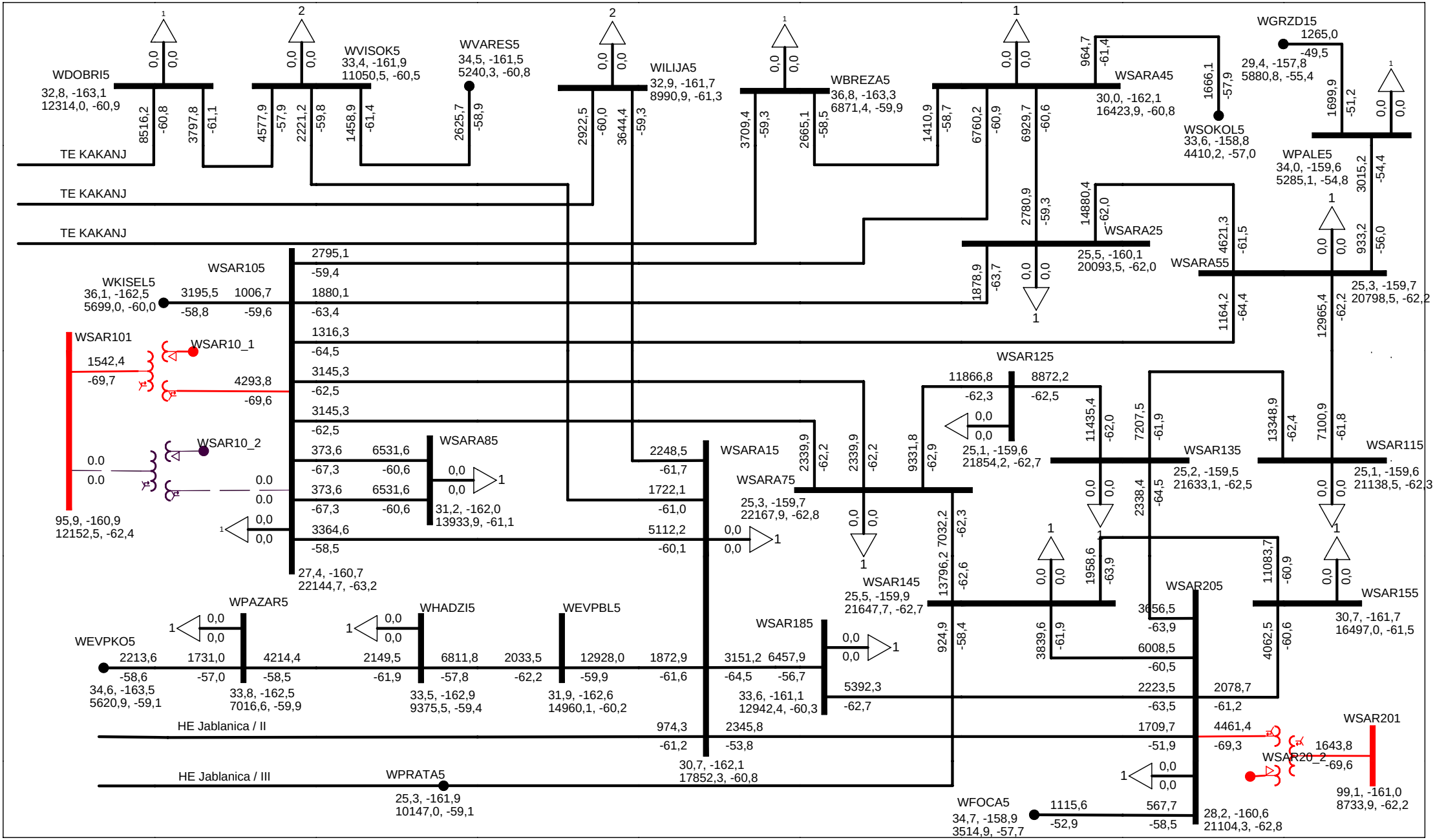

ELEKTROPRENOS BIH-MAKSIMALNI REZIM
DUGOROCNI PLAN RAZVOJA 2018-2027. GODINA - 2027. GODINA
FRI, JUL 21 2017 17:28
ASCC : Line to Ground Fault: 3Ia0 (AMPS), Va0 (VOLTS), (POLAR)

All Buses

kV: >0,000 <=40,000 <=125,000 <=245,000 <=425,000

TERENSKA JEDINICA SARAJEVO

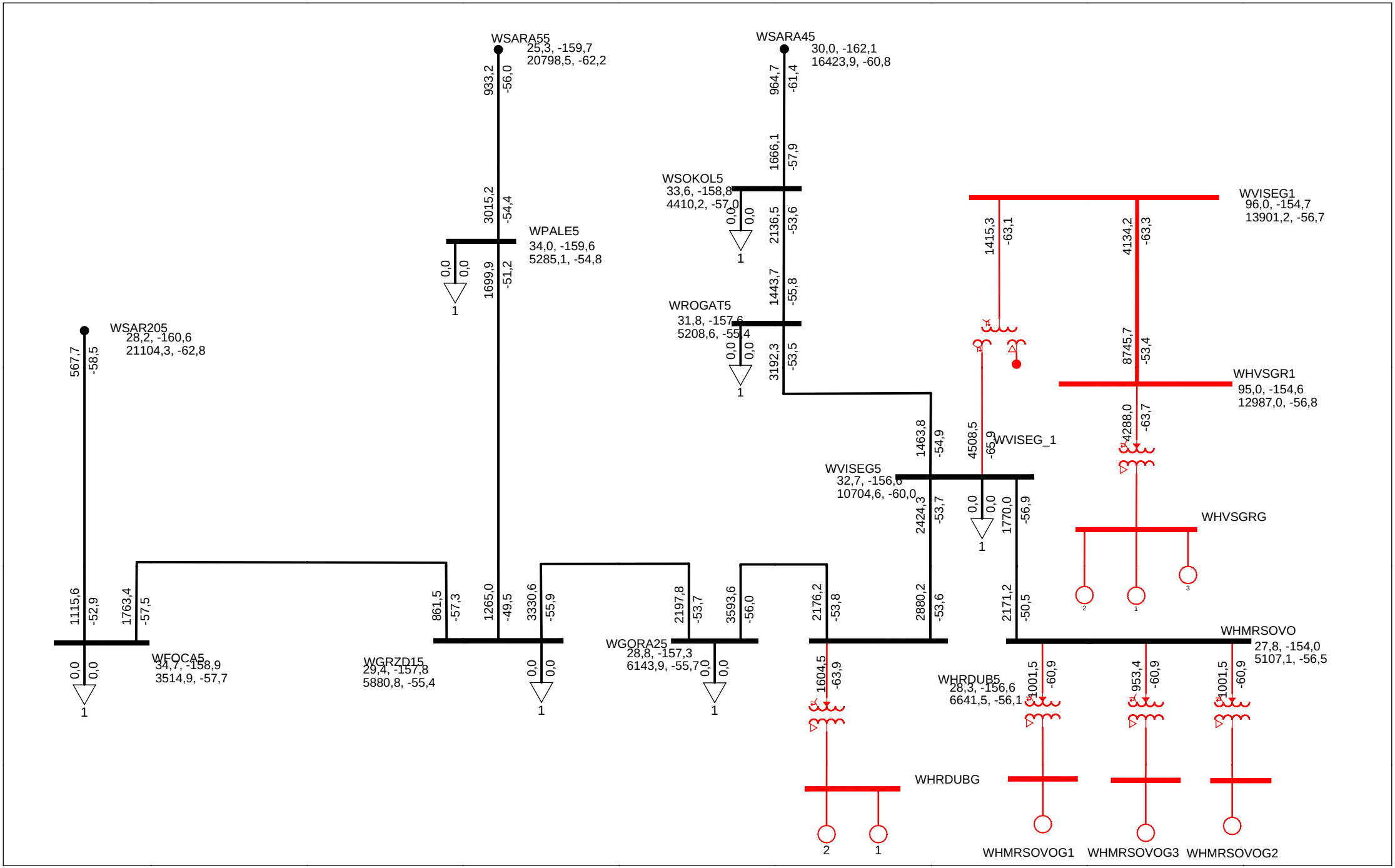

ELEKTROPRENOS BIH-MAKSIMALNI REZIM
DUGOROCNI PLAN RAZVOJA 2018-2027. GODINA - 2027. GODINA
FRI, JUL 21 2017 17:27
ASCC : Line to Ground Fault: 3Ia0 (AMPS), Va0 (VOLTS), (POLAR)

All Buses
kV: >0,000 <=40,000 <=125,000 <=245,000 <=425,000

TERENSKA JEDINICA VISEGRAD

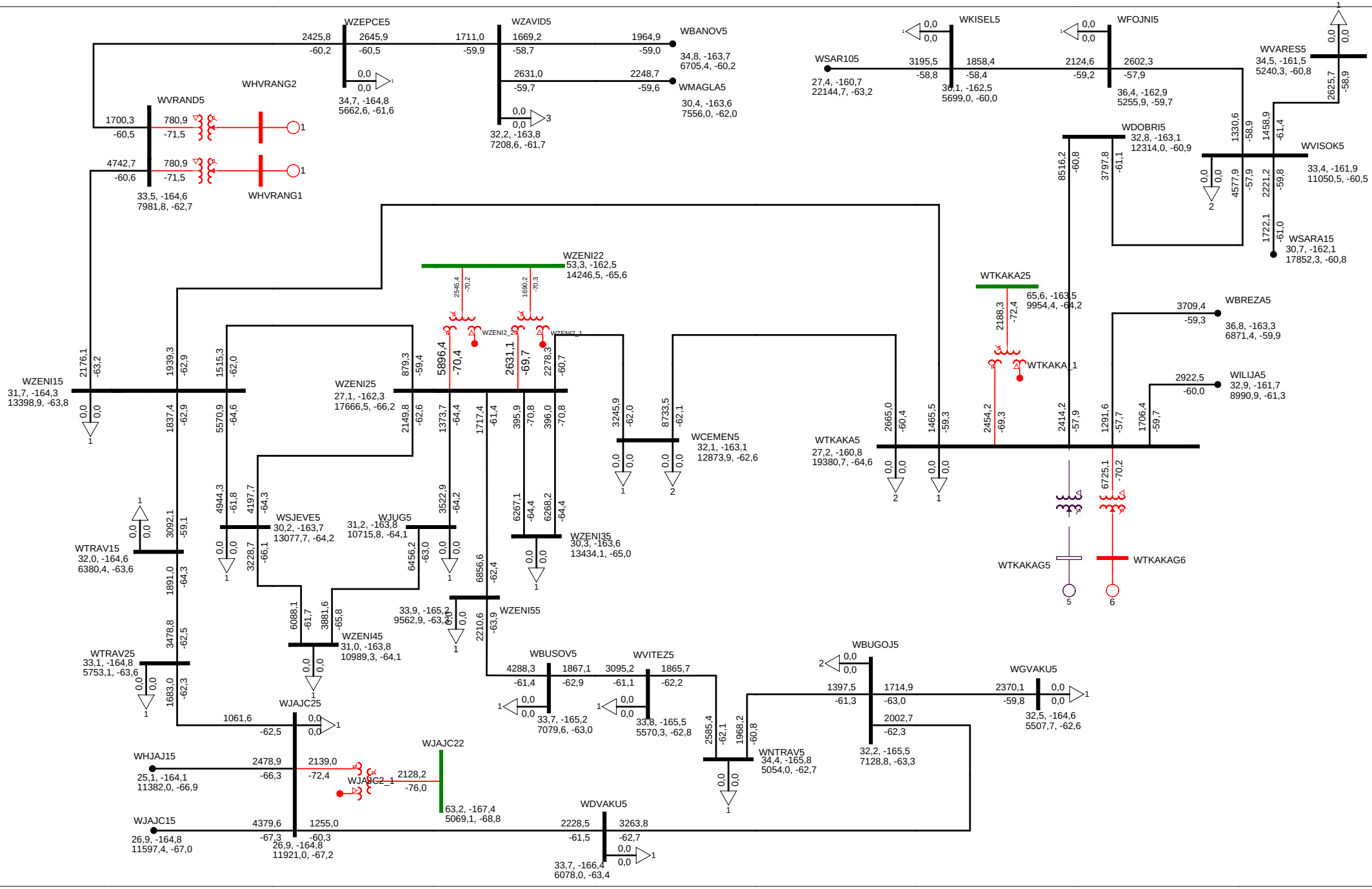

ELEKTROPRENOS BIH-MAKSIMALNI REZIM
DUGOROCNI PLAN RAZVOJA 2018-2027. GODINA - 2027. GODINA
FRI, JUL 21 2017 17:24
ASCC : Line to Ground Fault: 3Ia0 (AMPS), Va0 (VOLTS), (POLAR)

All Buses
kV: >0,000 <=40,000 <=125,000 <=245,000 <=425,000

TERENSKA JEDINICA ZENICA

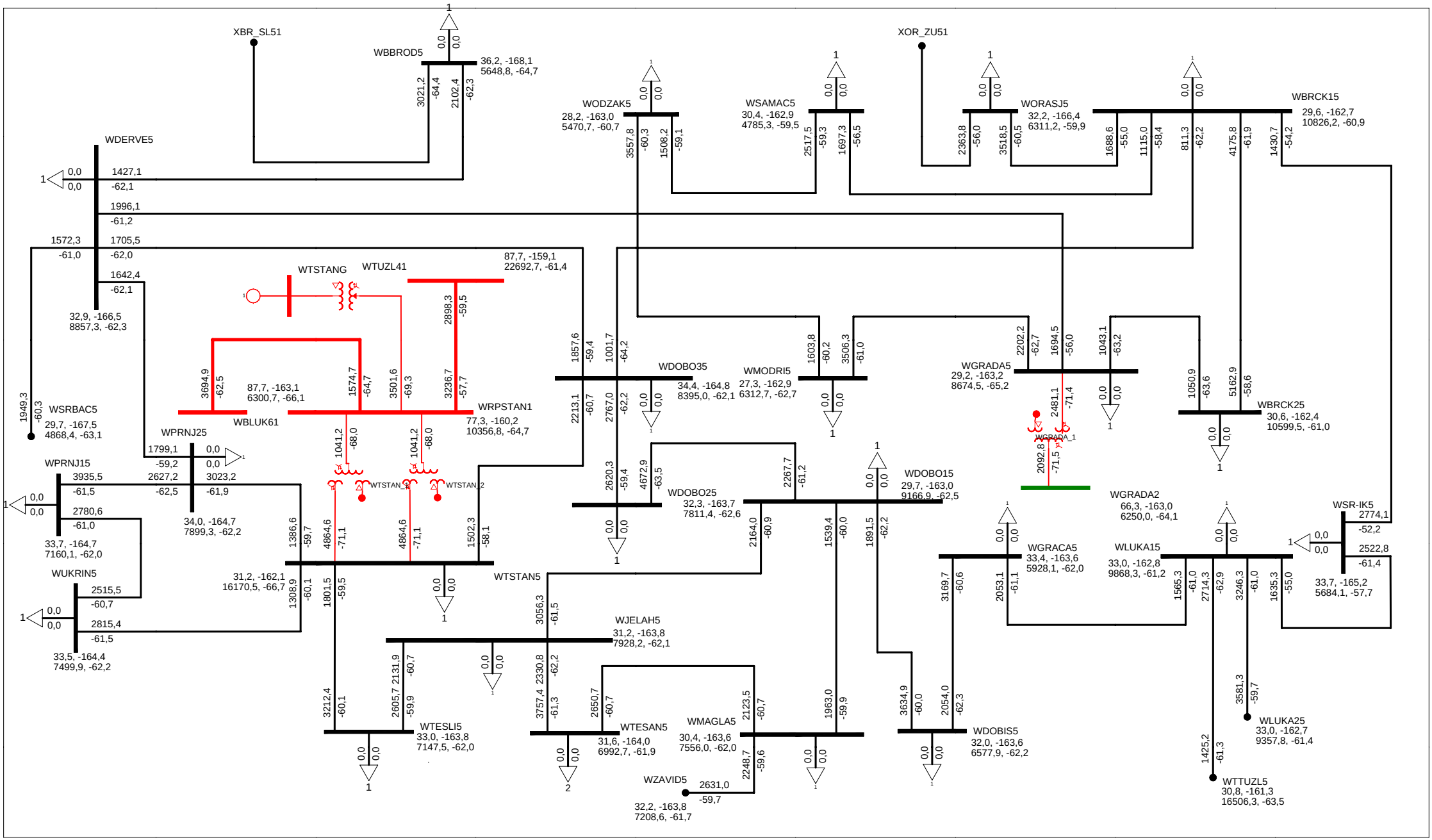

ELEKTROPRENOS BIH-MAKSIMALNI REZIM
DUGOROCNI PLAN RAZVOJA 2018-2027. GODINA - 2027. GODINA
FRI, JUL 21 2017 17:29
ASCC : Line to Ground Fault: 3Ia0 (AMPS), Va0 (VOLTS), (POLAR)

All Buses
kV: >0,000 <=40,000 <=125,000 <=245,000 <=425,000

TERENSKA JEDINICA DOBOJ

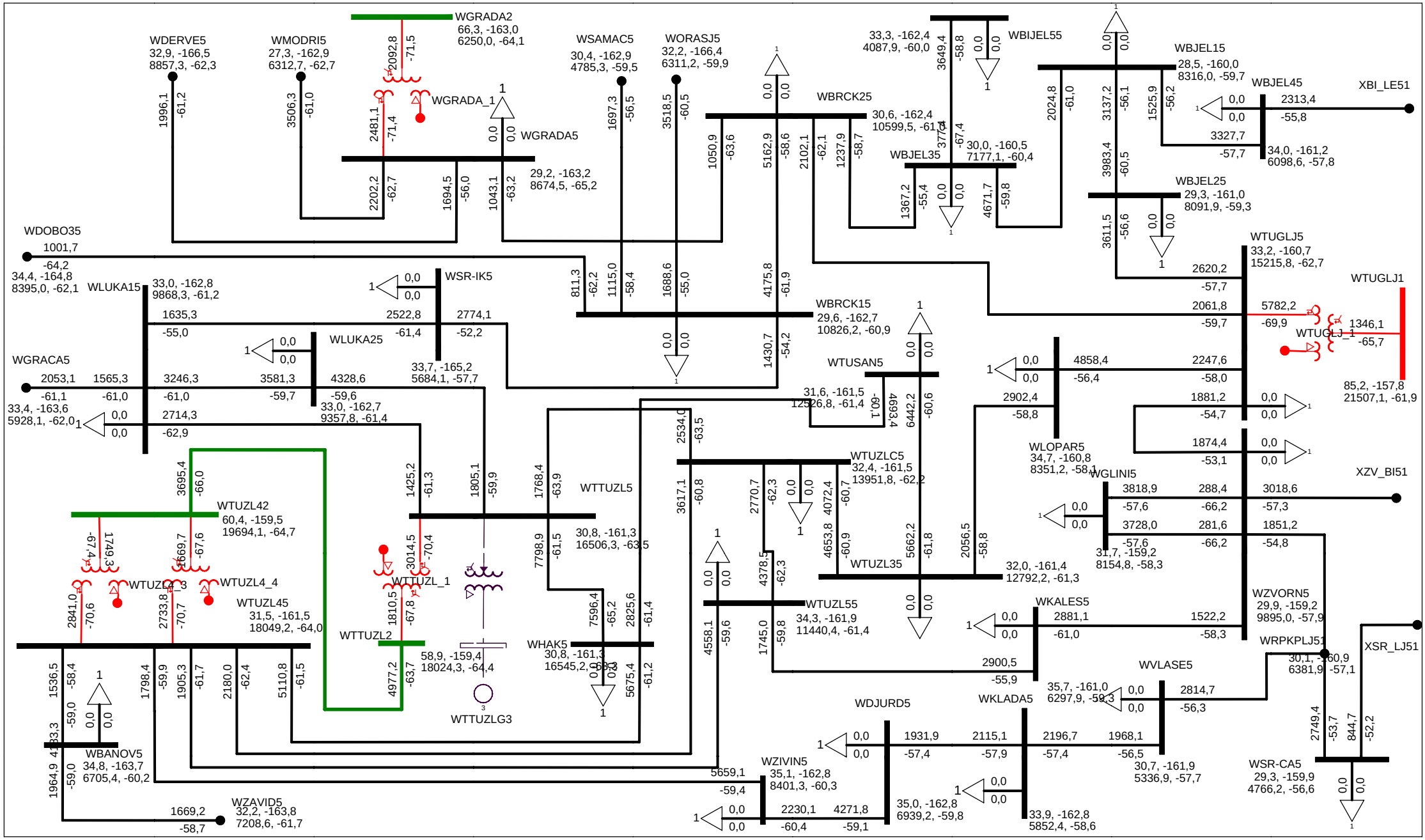

ELEKTROPRENOS BIH-MAKSIMALNI REZIM
DUGOROCNI PLAN RAZVOJA 2018-2027. GODINA - 2027. GODINA
FRI, JUL 21 2017 17:28
ASCC : Line to Ground Fault: 3Ia0 (AMPS), Va0 (VOLTS), (POLAR)

All Buses
kV: >0,000 <=40,000 <=125,000 <=245,000 <=425,000

TERENSKA JEDINICA TUZLA

PRILOG 9

9. Registar podnijetih zahtjeva za priključak

9. Registar podnijetih zahtjeva za priključak

TERMOELEKTRANE

Red. broj	Naziv Korisnika/ Objekta	Instalisana snaga (MW)	Planirana godina priključenja	Faza procesa priključenja Korisnika			Napomena
				Vrsta dokumenta	Datum podnošenja zahtjeva	Datum izdavanja	
1.	JP Elektroprivreda BiH/ TE Kakanj Blok 8	300	2024.	Načelna saglasnost za priključenje			Zbog isteka važenja Uslova za priključak od 12.04.2012. godine, na zahtjev investitora, izdati novi Uslovi za priključak.
				Uslovi za priključak	23.02.2012. 03.03.2017.	12.04.2012. 29.03.2017.	
				Izjava o prihvatanju Uslova za priključak		30.05.2012. 03.04.2017.	
				Ugovor o priključku			
				Odobrenje za priključenje			
2.	JP Elektroprivreda BiH/ TE Tuzla Blok 7	450	2021.	Načelna saglasnost za priključenje	27.01.2011.	07.02.2011.	Zbog isteka važenja Uslova za priključak od 16.05.2012. godine, na zahtjev investitora, izdati novi Uslovi za priključak.
				Uslovi za priključak	23.02.2012. 14.09.2016.	16.05.2012. 03.10.2016.	
				Izjava o prihvatanju Uslova za priključak		30.05.2012. 17.10.2016.	
				Ugovor o priključku			
				Odobrenje za priključenje			
3.	KTG Zenica d.o.o./ Gasno parna termoelektrana – toplana	384	2019.	Načelna saglasnost za priključenje	30.11.2011.	08.12.2011.	Na zahtjev investitora za produženje roka važenja Uslova za priključak od 02.10.2013. godine ili izdavanja novih Uslova za priključak, izdati novi Uslovi za priključak.
				Uslovi za priključak	16.01.2012. 25.09.2013. 30.09.2016.	09.08.2013. 02.10.2013. 28.10.2016.	
				Izjava o prihvatanju Uslova za priključak		31.10.2013. 21.11.2016.	
				Ugovor o priključku			
				Odobrenje za priključenje			
4.	RMU “Banovići” d.d. Banovići/ TE Banovići	350	2019.	Načelna saglasnost za priključenje	12.09.2012.	19.09.2012.	
				Uslovi za priključak	08.10.2014.	18.12.2015.	
				Izjava o prihvatanju Uslova za priključak		28.12.2015.	
				Ugovor o priključku			
				Odobrenje za priključenje			
5.	EFT – Rudnik i Termoelektrana Stanari d.o.o./ TE Stanari	300	2016.	Načelna saglasnost za priključenje			
				Uslovi za priključak	08.07.2014.	06.02.2015.	
				Izjava o prihvatanju Uslova za priključak		09.02.2015.	
				Ugovor o priključku	25.04.2014.	10.03.2015.	
				Odobrenje za priključenje			

Red. broj	Naziv Korisnika/ Objekta	Instalisana snaga (MW)	Planirana godina priključenja	Faza procesa priključenja Korisnika			Napomena
				Vrsta dokumenta	Datum podnošenja zahtjeva	Datum izdavanja	
6.	Comsar Energy Republika Srpska/ TE Ugljevik 3	2x300	2018.	Načelna saglasnost za priključenje	30.10.2014.	12.11.2014.	
				Uslovi za priključak	30.10.2014.	22.05.2015.	
				Izjava o prihvatanju Uslova za priključak		26.05.2015.	
				Ugovor o priključku			
				Odobrenje za priključenje			

HIDROELEKTRANE

Red. broj	Naziv Korisnika/ Objekta	Instalisana snaga (MW)	Planirana godina priključenja	Faza procesa priključenja Korisnika			Napomena
				Vrsta dokumenta	Datum podnošenja zahtjeva	Datum izdavanja	
7.	JP Elektroprivreda BiH/ HE Vranduk	18,6	2019.	Načelna saglasnost za priključenje			Zbog isteka važenja Uslova za priključak od 10.12.2012. godine, na zahtjev investitora, izdati novi Uslovi za priključak.
				Uslovi za priključak	06.02.2009. 04.12.2012. 22.02.2016.	10.12.2012. 23.03.2016.	
				Izjava o prihvatanju Uslova za priključak		12.11.2013. 06.04.2016.	
				Ugovor o priključku			
				Odobrenje za priključenje			
8.	JP Elektroprivreda BiH/ HE Ustikolina	65,4	2014.	Načelna saglasnost za priključenje			Izvršena je revizija Elaborata tehničkog rješenja priključka. Uslovi za priključak nisu izdati jer nije dostavljena Urbanistička saglasnost.
				Uslovi za priključak	04.05.2009.		
				Izjava o prihvatanju Uslova za priključak			
				Ugovor o priključku			
				Odobrenje za priključenje			
9.	MH ERS ZP „Elektro Doboj“ a.d. Doboj/ mHE Cijevna 3	13,9	2015.	Načelna saglasnost za priključenje			NOS BiH izradio projektni zadatak za izradu Elaborata tehničkog rješenja priključka i isti je dostavljen investitoru 03.12.2014. godine.
				Uslovi za priključak	04.06.2010. 20.03.2014.		
				Izjava o prihvatanju Uslova za priključak			
				Ugovor o priključku			
				Odobrenje za priključenje			
10.	Technor Energy ASA/ Sistem HE Cijevna 1, 2, 4, 5 i 6	C1 – 14,1 C2 – 13,9 C4 – 13,9 C5 – 13,2 C6 – 12,9	-	Načelna saglasnost za priključenje			Korisniku upućen zahtjev (dopis 01-3293/09 od 27.08.2009. godine) da dostavi dinamiku izgradnje u cilju definisanja Projektnog zadatka. Korisnik nikada nije dostavio tražene podatke.
				Uslovi za priključak	11.08.2009.		
				Izjava o prihvatanju Uslova za priključak			
				Ugovor o priključku			
				Odobrenje za priključenje			
11.	EFT – HE Ulog d.o.o./ HE Ulog	35,12	2021.	Načelna saglasnost za priključenje	01.04.2010.	14.04.2010.	U toku je izrada Ugovora o priključku.
				Uslovi za priključak	02.08.2011. 31.01.2017.	14.10.2011. 23.08.2017.	
				Izjava o prihvatanju Uslova za priključak		03.11.2011. 04.09.2017.	
				Ugovor o priključku	05.09.2017.		
				Odobrenje za priključenje			

Red. broj	Naziv Korisnika/ Objekta	Instalisana snaga (MW)	Planirana godina priključenja	Faza procesa priključenja Korisnika			Napomena
				Vrsta dokumenta	Datum podnošenja zahtjeva	Datum izdavanja	
12.	Hidroinvest d.o.o. Rogatica/ mHE Ustiprača mHE Dub	6,9 9,4	2015. 2017.	Načelna saglasnost za priključenje			mHE Ustiprača puštena u pogon. Investitor podnio zahtjev za izmjenu Ugovora o priključku.
				Uslovi za priključak	31.10.2011. 09.06.2014. 23.02.2017. 03.10.2017.	17.11.2011. 22.10.2014. 20.04.2017. 05.10.2017.	
				Izjava o prihvatanju Uslova za priključak		18.01.2012. 04.11.2014. 28.04.2017.	
				Ugovor o priključku	30.10.2014. 25.04.2017.	21.01.2015.	
				Odobrenje za priključenje	27.07.2015.	17.08.2015.	
13.	HE Dabar d.o.o. Trebinje/ HE Dabar	176,4	2016.	Načelna saglasnost za priključenje	27.02.2012.	01.03.2012.	
				Uslovi za priključak	25.04.2012.	23.10.2012.	
				Izjava o prihvatanju Uslova za priključak		05.12.2012.	
				Ugovor o priključku			
				Odobrenje za priključenje			
14.	MH Elektroprivreda RS a.d. Trebinje/ HE Buk bijela	94,5	2018.	Načelna saglasnost za priključenje	20.02.2012.	12.03.2012.	
				Uslovi za priključak			
				Izjava o prihvatanju Uslova za priključak			
				Ugovor o priključku			
				Odobrenje za priključenje			
15.	MH Elektroprivreda RS a.d. Trebinje/ HE Foča	45	2018.	Načelna saglasnost za priključenje	20.02.2012.	12.03.2012.	
				Uslovi za priključak			
				Izjava o prihvatanju Uslova za priključak			
				Ugovor o priključku			
				Odobrenje za priključenje			
16.	JP Elektroprivreda BiH/ mHE na slivu rijeke Neretvice	26,2	2017.	Načelna saglasnost za priključenje	11.07.2012.	16.07.2012.	Izdata Načelna saglasnost za priključenje rasklopišta 20/110 kV Buturović polje.
				Uslovi za priključak			
				Izjava o prihvatanju Uslova za priključak			
				Ugovor o priključku			
				Odobrenje za priključenje			

Red. broj	Naziv Korisnika/ Objekta	Instalisana snaga (MW)	Planirana godina priključenja	Faza procesa priključenja Korisnika			Napomena
				Vrsta dokumenta	Datum podnošenja zahtjeva	Datum izdavanja	
17.	COMSAR ENERGY HIDRO d.o.o./ HE Mrsovo	36,8	2017.	Načelna saglasnost za priključenje	30.10.2013.	01.11.2013.	
				Uslovi za priključak	04.12.2013.	25.05.2015.	
				Izjava o prihvatanju Uslova za priključak		15.06.2015.	
				Ugovor o priključku			
				Odobrenje za priključenje			
18.	MH Elektroprivreda RS a.d. Trebinje/ HE Paunci	45	2026.	Načelna saglasnost za priključenje	08.04.2014.	24.04.2014.	
				Uslovi za priključak			
				Izjava o prihvatanju Uslova za priključak			
				Ugovor o priključku			
				Odobrenje za priključenje			
19.	JP Elektroprivreda HZ HB/ HE Mostarsko blato	60	U probnom radu.	Načelna saglasnost za priključenje			Investitor upoznat da je obavezan podnijeti Zahtjev za sklapanje Ugovora o priključku HE Mostarsko blato na prenosnu mrežu.
				Uslovi za priključak	02.04.2009.	06.03.2015.	
				Izjava o prihvatanju Uslova za priključak			
				Ugovor o priključku			
				Odobrenje za priključenje			
20.	INGHYDRO d.o.o./ Hidrosistem Ljuta	7,81 9,29 (I faza) 6,08 (II faza)	2018./2019.	Načelna saglasnost za priključenje	26.01.2016. 13.01.2017.	27.01.2016. 17.01.2017.	Uslovi za priključak HS Ljuta na prenosnu mrežu izdati samo za I fazu (6 MHE) izgradnje jer je Korisnik dostavio Urbanističke saglasnosti za male hidroelektrane iz ove faze.
				Uslovi za priključak	15.07.2016.	20.06.2017.	
				Izjava o prihvatanju Uslova za priključak		14.07.2017.	
				Ugovor o priključku			
				Odobrenje za priključenje			
21.	JP Elektroprivreda BiH/HE Janjići	15,75	2024.	Načelna saglasnost za priključenje	02.02.2016.	04.02.2016.	NOS BiH je 17.07.2017. godine izradio projektni zadatak za izradu Elaborata tehničkog rješenja priključka HE Janjići na prenosnu mrežu.
				Uslovi za priključak	29.05.2017.		
				Izjava o prihvatanju Uslova za priključak			
				Ugovor o priključku			
				Odobrenje za priključenje			
22.	MH Elektroprivreda RS a.d. Trebinje/ HE Bočac 2	8,76	2018.	Načelna saglasnost za priključenje			NOS BiH je 21.10.2016. godine izradio Projektni zadatak za izradu Elaborata tehničkog rješenja priključka HE Bočac 2 i MHE Kućna turbina na prenosnu mrežu.
				Uslovi za priključak	05.08.2016.		
				Izjava o prihvatanju Uslova za priključak			
				Ugovor o priključku			
				Odobrenje za priključenje			

VJETROELEKTRANE

Red. broj	Naziv Korisnika/ Objekta	Instalisana snaga (MW)	Planirana godina priključenja	Faza procesa priključenja Korisnika			Napomena
				Vrsta dokumenta	Datum podnošenja zahtjeva	Datum izdavanja	
23.	JP Elektroprivreda HZ HB/ VE Mesihovina	50,6	2017.	Načelna saglasnost za priključenje	18.12.2015.	24.12.2015.	U toku je izrada Ugovora o priključku.
				Uslovi za priključak	24.03.2016.	05.10.2016.	
				Izjava o prihvatanju Uslova za priključak		11.10.2016.	
				Ugovor o priključku	28.11.2016.		
				Odobrenje za priključenje			
24.	Vran – Dukić d.o.o./ VE Gradina	41,6 (70 – 112)	2017.	Načelna saglasnost za priključenje	21.09.2015.	16.10.2015.	
				Uslovi za priključak	06.11.2012.	14.04.2016.	
				Izjava o prihvatanju Uslova za priključak		14.04.2016.	
				Ugovor o priključku			
				Odobrenje za priključenje			
25.	HB Wind d.o.o./ VE Orlovača	42,9	2016.	Načelna saglasnost za priključenje	29.12.2011.	19.10.2012.	
				Uslovi za priključak	24.10.2012.	31.03.2015.	
				Izjava o prihvatanju Uslova za priključak		13.04.2015.	
				Ugovor o priključku			
				Odobrenje za priključenje			
26.	KONCIG d.o.o./ VE Debelo brdo	54	2016.	Načelna saglasnost za priključenje	03.07.2012.	19.10.2012.	NOS BiH dostavio Projektni zadatak Korisniku 16.01.2013. godine. Korisnik dostavio Elaborat tehničkog rješenja priključka na reviziju 22.05.2014. godine.
				Uslovi za priključak	11.12.2012.	30.07.2014.	
				Izjava o prihvatanju Uslova za priključak		16.09.2014.	
				Ugovor o priključku			
				Odobrenje za priključenje			
27.	VE Ivovik d.o.o./ VE Ivovik	84	2016.	Načelna saglasnost za priključenje	21.03.2014.	01.07.2014.	
				Uslovi za priključak	04.08.2014.	07.05.2015.	
				Izjava o prihvatanju Uslova za priključak		20.05.2015.	
				Ugovor o priključku			
				Odobrenje za priključenje			
28.	Balkan Energy Wind d.o.o./ VE Mučevača	59,9	2017.	Načelna saglasnost za priključenje			Izdati novi Uslovi za priključak zbog promjene u instalisanoj snazi VE.
				Uslovi za priključak	08.09.2014. 18.05.2016.	24.12.2015. 24.05.2016.	
				Izjava o prihvatanju Uslova za priključak		19.01.2016. 10.06.2016.	
				Ugovor o priključku			
				Odobrenje za priključenje			

Red. broj	Naziv Korisnika/ Objekta	Instalisana snaga (MW)	Planirana godina priključenja	Faza procesa priključenja Korisnika			Napomena
				Vrsta dokumenta	Datum podnošenja zahtjeva	Datum izdavanja	
29.	EOL PRVI d.o.o./ 5 VE na području Trusine	49,5 (5x9,9)	2018.	Načelna saglasnost za priključenje	17.10.2012.	19.10.2012.	Na zahtjev investitora izdati Uslovi za priključak 5 vjetroelektrana: Džinov Do, Cvjetov Kuk, Rupari, Dubac i Kučajnica. Planirana godina priključenja 2018. godina. Potpisan novi Ugovor o priključku na osnovu novih Uslova za priključak za 5 vjetroelektrana: Džinov Do, Cvjetov Kuk, Rupari, Dubac i Kučajnica.
				Uslovi za priključak	24.12.2012. 20.02.2017.	24.03.2014. 23.04.2015. 02.03.2017.	
				Izjava o prihvatanju Uslova za priključak		26.03.2014. 03.06.2015. 06.03.2017.	
				Ugovor o priključku	26.03.2014. 20.03.2017.	01.04.2016. 21.04.2017.	
				Odobrenje za priključenje			
30.	JP EP BiH/ VE Podveležje	48	2018.	Načelna saglasnost za priključenje	27.01.2012.	19.10.2012.	Federalno ministarstvo energije, rudarstva i industrije 24.09.2014. godine dostavilo Prethodnu saglasnost za priključenje VE Podveležje na prenosnu mrežu.
				Uslovi za priključak	31.10.2012.	21.07.2014.	
				Izjava o prihvatanju Uslova za priključak		20.08.2014.	
				Ugovor o priključku	06.01.2016. 22.04.2016.	16.08.2016.	
				Odobrenje za priključenje			
31.	Tomislavgrad-Kupres d.o.o./ VE Baljci	48	2018.	Načelna saglasnost za priključenje			Izdati novi Uslovi za priključak na zahtjev investitora zbog promjene broja i parametara vjetrogeneratora
				Uslovi za priključak	24.06.2014. 06.07.2017.	23.04.2015. 01.08.2017	
				Izjava o prihvatanju Uslova za priključak		07.05.2015. 29.08.2017.	
				Ugovor o priključku			
				Odobrenje za priključenje			
32.	Kamen-dent d.o.o./ VP Kupres 1	48	2016.	Načelna saglasnost za priključenje			
				Uslovi za priključak	10.07.2014.	01.06.2015.	
				Izjava o prihvatanju Uslova za priključak		02.06.2015.	
				Ugovor o priključku			
				Odobrenje za priključenje			
33.	Kamen-dent d.o.o./ VP Pakline 1	48	2016.	Načelna saglasnost za priključenje			
				Uslovi za priključak	11.07.2014.	14.07.2015.	
				Izjava o prihvatanju Uslova za priključak		16.07.2015.	
				Ugovor o priključku			
				Odobrenje za priključenje			

Red. broj	Naziv Korisnika/ Objekta	Instalisana snaga (MW)	Planirana godina priključenja	Faza procesa priključenja Korisnika			Napomena
				Vrsta dokumenta	Datum podnošenja zahtjeva	Datum izdavanja	
34.	F.L. Wind d.o.o./ Jelovača	36	2015.	Načelna saglasnost za priključenje	07.07.2014.	14.07.2014.	
				Uslovi za priključak	24.07.2014.	28.01.2015.	
				Izjava o prihvatanju Uslova za priključak		29.01.2015.	
				Ugovor o priključku			
				Odobrenje za priključenje			
35.	Kamen-dent d.o.o./ VP Pakline II	48	2016.	Načelna saglasnost za priključenje			
				Uslovi za priključak	20.11.2014.	22.10.2015.	
				Izjava o prihvatanju Uslova za priključak		23.10.2015.	
				Ugovor o priključku			
				Odobrenje za priključenje			
36.	TLG d.o.o. Travnik/ VE Vlašić	50	2016.	Načelna saglasnost za priključenje	09.11.2015. 02.12.2016.	18.11.2015. 09.12.2016.	
				Uslovi za priključak			
				Izjava o prihvatanju Uslova za priključak			
				Ugovor o priključku			
				Odobrenje za priključenje			
37.	TLG d.o.o. Travnik/ VE Galica	50	2016.	Načelna saglasnost za priključenje	09.11.2015. 02.12.2016.	19.11.2015. 09.12.2016.	
				Uslovi za priključak			
				Izjava o prihvatanju Uslova za priključak			
				Ugovor o priključku			
				Odobrenje za priključenje			
38.	Energy3 d.o.o./ VE Pločno	48	2017.	Načelna saglasnost za priključenje			
				Uslovi za priključak	20.02.2015.	16.12.2015.	
				Izjava o prihvatanju Uslova za priključak		21.12.2015.	
				Ugovor o priključku			
				Odobrenje za priključenje			
39.	Energy3 d.o.o./ VE Podveležje	48	2017.	Načelna saglasnost za priključenje			
				Uslovi za priključak	20.02.2015.	12.11.2015.	
				Izjava o prihvatanju Uslova za priključak		21.12.2015.	
				Ugovor o priključku			
				Odobrenje za priključenje			

Red. broj	Naziv Korisnika/ Objekta	Instalisana snaga (MW)	Planirana godina priključenja	Faza procesa priključenja Korisnika			Napomena
				Vrsta dokumenta	Datum podnošenja zahtjeva	Datum izdavanja	
40.	F.L. Wind d.o.o./ VE Tušnica	40	2018.	Načelna saglasnost za priključenje	30.06.2015. 21.02.2017.	02.07.2015. 24.02.2017.	
				Uslovi za priključak			
				Izjava o prihvatanju Uslova za priključak			
				Ugovor o priključku			
				Odobrenje za priključenje			
41.	WBL CITY PROJECT d.o.o./ VE Škadimovac	110	2016.	Načelna saglasnost za priključenje	20.07.2015.	02.09.2015.	
				Uslovi za priključak			
				Izjava o prihvatanju Uslova za priključak			
				Ugovor o priključku			
				Odobrenje za priključenje			
42.	Eberkon d.o.o. Travnik/ VP Vlašić	50	2017.	Načelna saglasnost za priključenje	14.04.2016.	10.05.2016.	
				Uslovi za priključak			
				Izjava o prihvatanju Uslova za priključak			
				Ugovor o priključku			
				Odobrenje za priključenje			
43.	VJETROELEKTRANE d.o.o./ VE Slovinj	130	2018.	Načelna saglasnost za priključenje	09.05.2016. 26.10.2016.	18.05.2016. 03.11.2016.	Izdata Načelna saglasnost za priključenje zbog promjene u instalisanoj snazi.
				Uslovi za priključak			
				Izjava o prihvatanju Uslova za priključak			
				Ugovor o priključku			
				Odobrenje za priključenje			

POTROŠAČI

Red. broj	Naziv Korisnika/ Objekta	Instalisana snaga (MW)	Planirana godina priključenja	Faza procesa priključenja Korisnika			Napomena
				Vrsta dokumenta	Datum podnošenja zahtjeva	Datum izdavanja	
44.	RS Silicon d.o.o. Mrkonjić Grad	27	2015.	Načelna saglasnost za priključenje	17.05.2013.	27.05.2013.	
				Uslovi za priključak	25.03.2014.	21.07.2014.	
				Izjava o prihvatanju Uslova za priključak		22.09.2014.	
				Ugovor o priključku	19.05.2015.	22.07.2015.	
				Odobrenje za priključenje			
45.	RMU Banovići d.d./ Tvornica cementa Banovići	30	2019.	Načelna saglasnost za priključenje	23.07.2015.	02.09.2015.	
				Uslovi za priključak			
				Izjava o prihvatanju Uslova za priključak			
				Ugovor o priključku			
				Odobrenje za priključenje			